

# VRVS 200

Обратные клапаны для круглых каналов

- Материал корпуса: Оцинкованная сталь

| | Единица измерения | VRVS 200 |
|---|---|---|
| Размер подключаемого воздуховода | мм | 200 |
| Вес | кг | 1.57 |

## Размеры

| ØD | B | L |
|---|---|---|
| 199 | 238 | 220 |

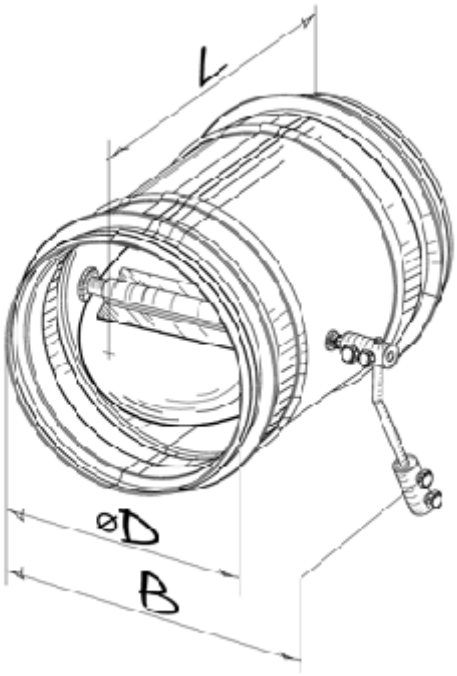
L
øD
B