

VRVS 150

Обратные клапаны для круглых каналов

- Материал корпуса: Оцинкованная сталь

	Единица измерения	VRVS 150
Размер подключаемого воздуховода	мм	150
Вес	кг	0.97

Размеры

ØD	B	L
149	194	180

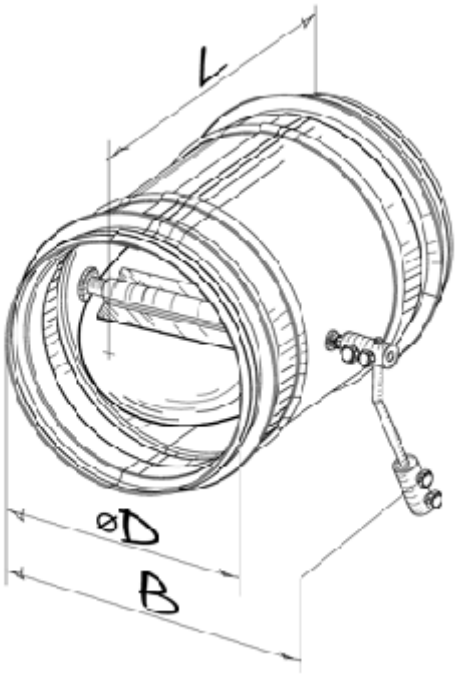
L
øD
B