

VRVS 125

Обратные клапаны для круглых каналов

- Материал корпуса: Оцинкованная сталь

	Единица измерения	VRVS 125
Размер подключаемого воздуховода	мм	125
Вес	кг	0.81

Размеры

ØD	B	L
124	162	170

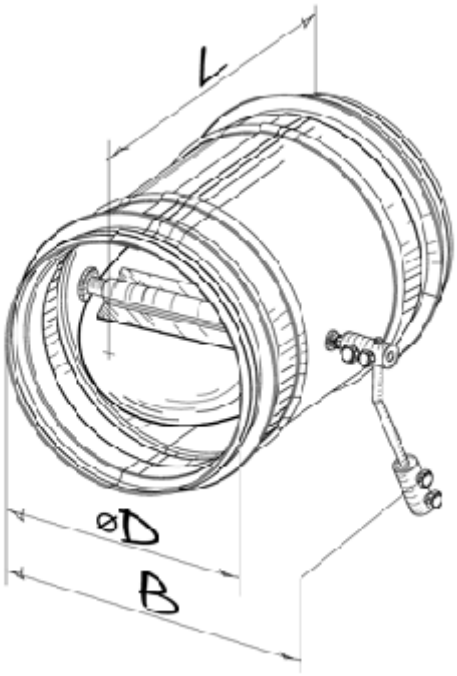
L
øD
B