

VRVS 100

Обратные клапаны для круглых каналов

- Материал корпуса: Оцинкованная сталь

	Единица измерения	VRVS 100
Размер подключаемого воздуховода	мм	100
Вес	кг	0.65

Размеры

ØD	B	L
99	139	150

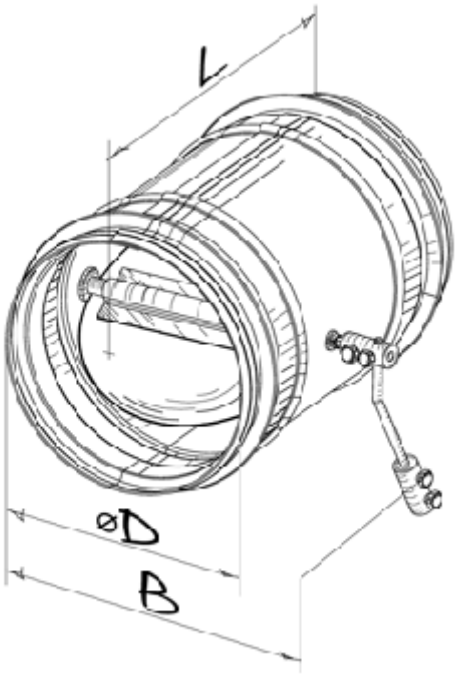
L
øD
B