

VKA 80

Заслонки для круглых каналов

• Материал корпуса: Оцинкованная сталь

	Единица измерения	VKA 80
Размер подключаемого воздуховода	мм	80
Вес	кг	0.6

Размеры

ØD	B	L	H
79	190	200	170

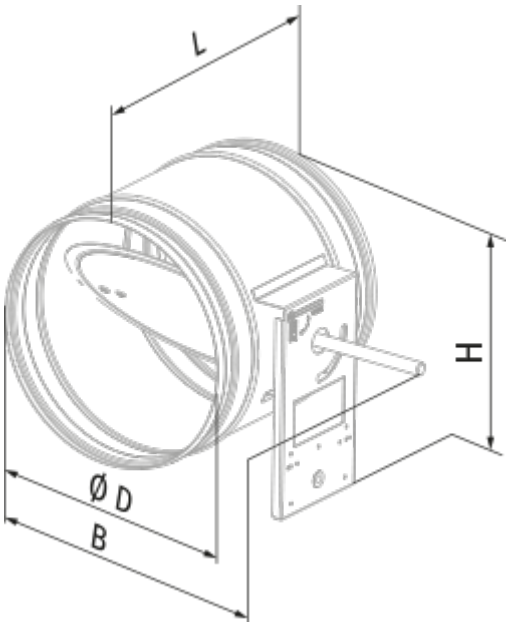
L
H
Ø D
B