

KSZ 150

Соединитель крестовой круглых каналов

• Материал корпуса: Оцинкованная сталь

	Единица измерения	KSZ 150
Размер подключаемого воздуховода	мм	150

Размеры

Ø D1	Ø D2	L
150	150	240

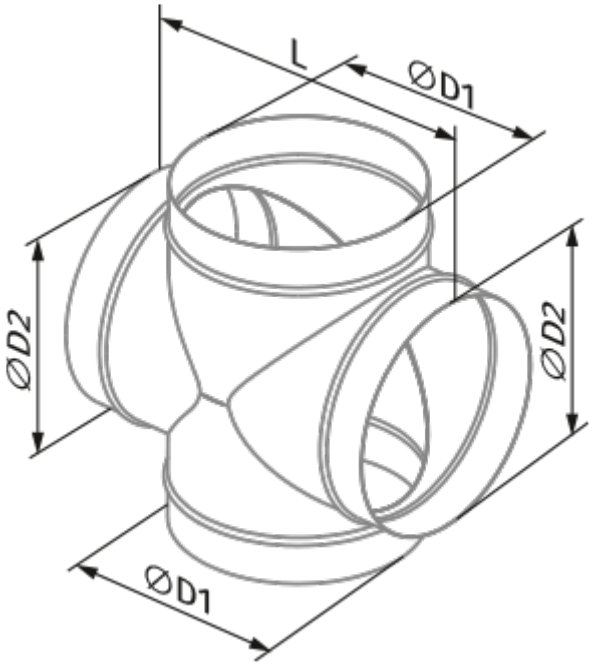
L
ØD1
ØD2
ØD2
ØD1