

Vento inHome Plus

• Производительность в режиме регенерации: 30
• Уровень звукового давления LpA на расстоянии 3 м: 31
• Уровень звукового давления LpA на расстоянии 1 м : 41
• Материал рекуператора: Керамический
• Фильтр: ISO Coarse > 50% (G3) (ISO Coarse > 60% (G4), ISO ePM1 60% (F7) optional)
• В звукоизолированном корпусе
• Энтальпийный рекуператор
• Управление: Пульт ДУ, Встроенная панель управления
• Датчик влажности
• Автоматические жалюзи

	Единица измерения	Vento inHome Plus		
Размер подключаемого воздуховода	мм	160		
Фазность	-	1		
Минимальное напряжение питания	В	100		
Максимальное напряжение питания	В	240		
Частота сети питания	Гц	50/60		
Номинальная мощность	Вт	2.0	3.2	5.0
Максимальный ток	А	0.03	0.04	0.05
Производительность в режиме вентиляции	м³/час	15	40	60
Производительность в режиме регенерации	м³/час	8	20	30
Уровень звукового давления LpA на расстоянии 3 м	дБ(А)	12	22	31
Уровень звукового давления LpA на расстоянии 1 м	дБ(А)	21	32	41
Эффективность рекуперации, макс	%	95		
Материал рекуператора	-	Керамический		
Фильтр	-	ISO Coarse > 50% (G3) (ISO Coarse > 60% (G4), ISO ePM1 60% (F7) optional)		
Максимальная температура перемещаемого воздуха	°C	40		
Минимальная температура перемещаемого воздуха	°C	-20		
Минимальная температура окружающего воздуха	°C	1		
Максимальная температура окружающего воздуха	°C	40		
Класс защиты	-	IP24		
Максимальна вологість повітря, що оточує	%	65		

Минимальная толщина стены	мм	330
Максимальная толщина стены	мм	490

Размеры

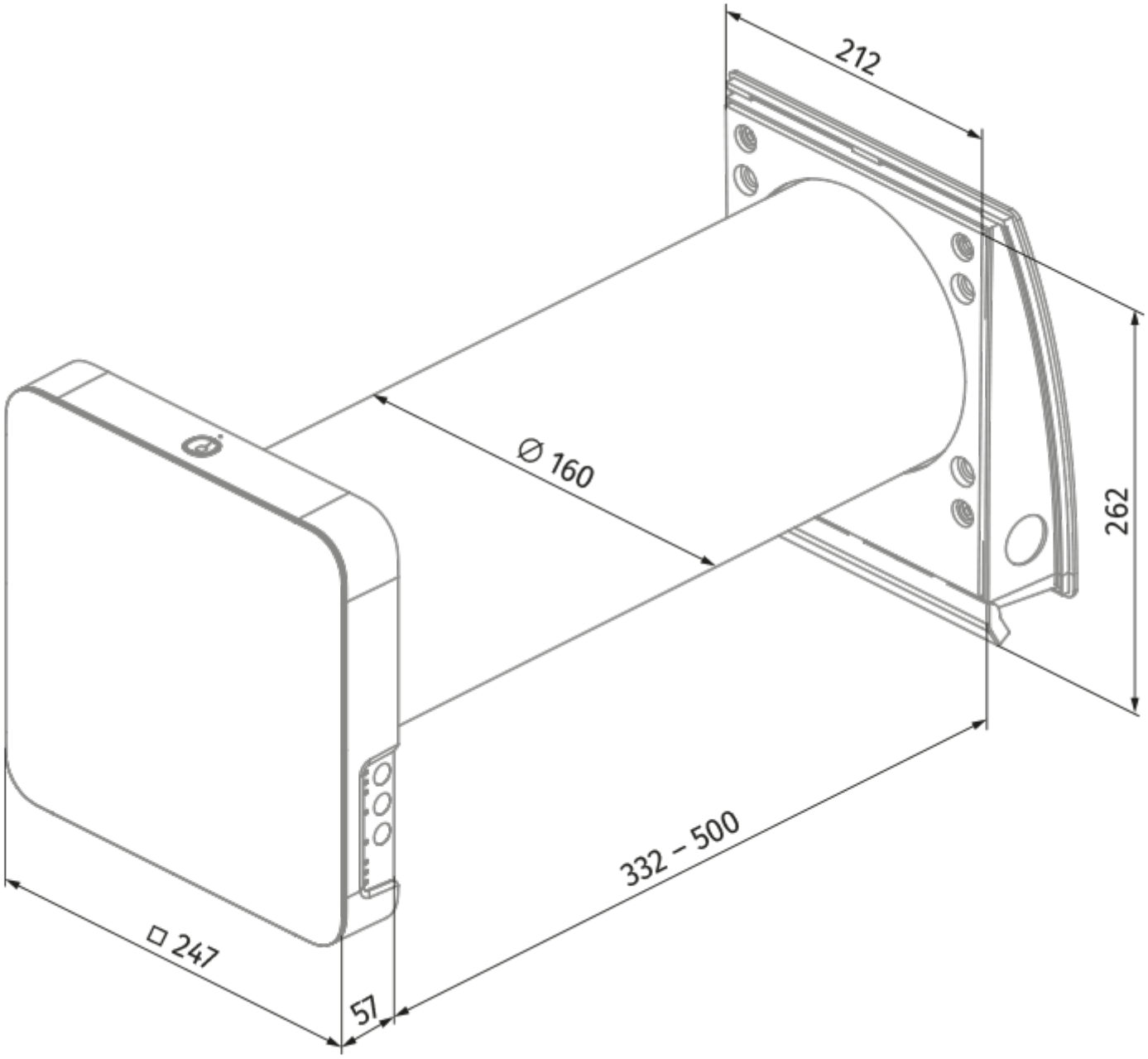

Экодизайн

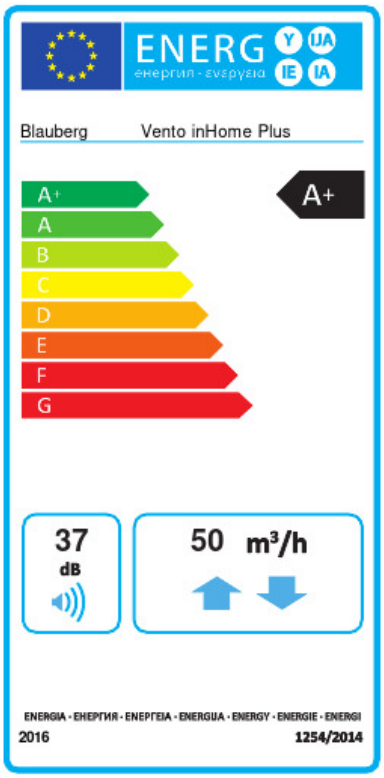

Торговая марка	Blauberg					
Модель	Vento inHome Plus					
Удельное потребление энергии (кВт.час/(м²/год))	Холодный		Умеренный		Теплый	
	-84.7	A+	-42.9	A+	-18.9	E
Тип установки	Двонаправленная					
Тип привода	Переменная скорость					
Тип теплообменника	Регенерационный					
Термоэффективность рекуперации тепла (%)	84					
Максимальный расход воздуха (м³/час)	50					
Потребляемая мощность (Вт)	3.2					
Эталонный объемный расход (м³/с)	0.005					
Удельный потребляемая мощность в исходной точке (Вт/(м³/час))	0.122					
Способ управления приводом	Локальное регулирование потребления					
Максимальные внутренние перетоки (%)	2.7					
Интенсивность смешивания потоков (%)	1					
Чувствительность расхода воздуха при +20 Па и -20 Па (%)	1.4					
Плотность воздушных заслонок (м³/час)	2.3					
Декларируемый тип вентиляционной единицы	RVU BVU					
Sound power level (дБ(А))	37					
Годовое потребление электричества (кВт.час/год)	Холодный		Умеренный		Теплый	
	37		37		37	
Годовое сохранение тепла (кВт.час/год)	Холодный		Умеренный		Теплый	
	86		44		20	