

# VENTO Expert DUO A30-1 S10 W V.2

Комнатная вентиляционная установка с регенерацией энергии и управлением через Wi-Fi

- Уровень звукового давления LpA на расстоянии 3 м: 34
- Уровень звукового давления LpA на расстоянии 1 м : 43
- Тип рекуператора: Реверсивный
- Материал рекуператора: Керамический
- Фильтр: G3
- Энтальпийный рекуператор
- Управление: Смартфон
- Датчик влажности: Встроенный
- Датчик CO2: Опциональный
- Датчик PM2.5: Опциональный
- Датчик температуры: Опциональный
- Автоматические жалюзи

| | Единица измерения | VENTO Expert DUO A30-1 S10 W V.2 | | |
|---|---|---|---|---|
| Фазность | - | 1 | | |
| Минимальное напряжение питания | В | 100 | | |
| Максимальное напряжение питания | В | 240 | | |
| Частота сети питания | Гц | 50/60 | | |
| Номинальная мощность | Вт | 2.17 | 3.66 | 6.62 |
| Максимальный ток | А | 0.026 | 0.039 | 0.066 |
| Максимальный расход воздуха | м³/час | 10 | 20 | 30 |
| Скорость вращения | - | 1600 | 2200 | 2500 |
| Уровень звукового давления LpA на расстоянии 3 м | дБ(А) | 24 | 31 | 34 |
| Уровень звукового давления LpA на расстоянии 1 м | дБ(А) | 33 | 40 | 43 |
| Эффективность рекуперации, макс | % | 85 | | |
| Тип рекуператора | - | Реверсивный | | |
| Материал рекуператора | - | Керамический | | |
| Фильтр | - | G3 | | |
| Максимальная температура перемещаемого воздуха | °C | 40 | | |
| Минимальная температура перемещаемого воздуха | °C | -15 | | |
| Минимальная температура окружающего воздуха | °C | 1 | | |
| Максимальная температура окружающего воздуха | °C | 40 | | |
| Класс защиты | - | IP24 | | |

| | | |
|---|---|---|
| Максимальна вологість повітря, що оточує | % | 80 |
| Минимальная толщина стены | мм | 280 |
| Максимальная толщина стены | мм | 500 |

## Размеры

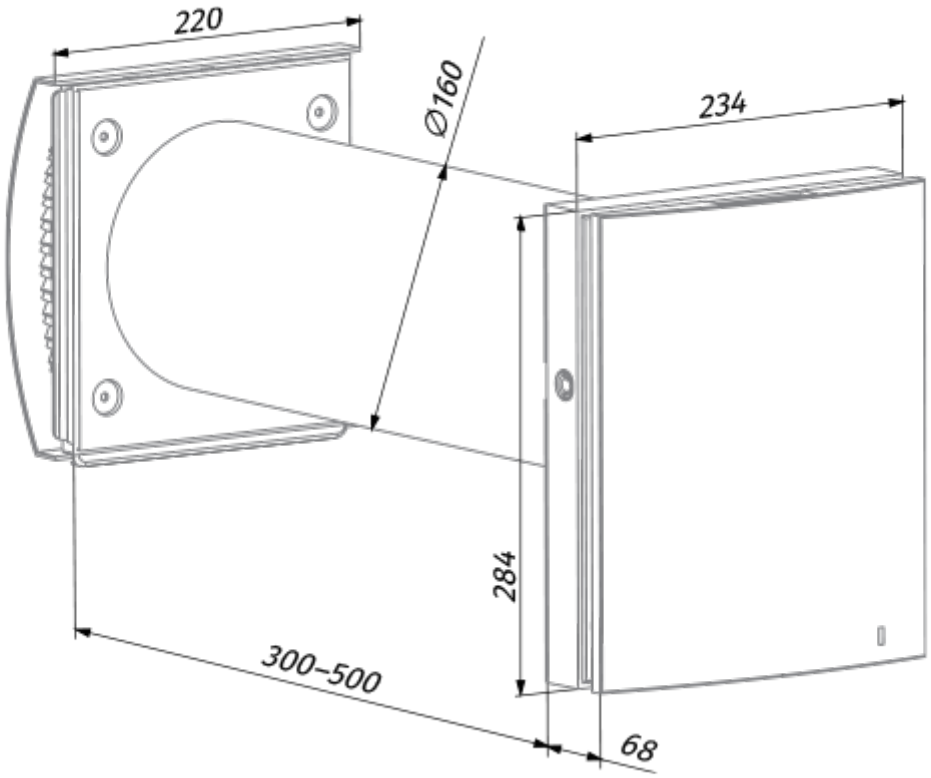

## Экодизайн

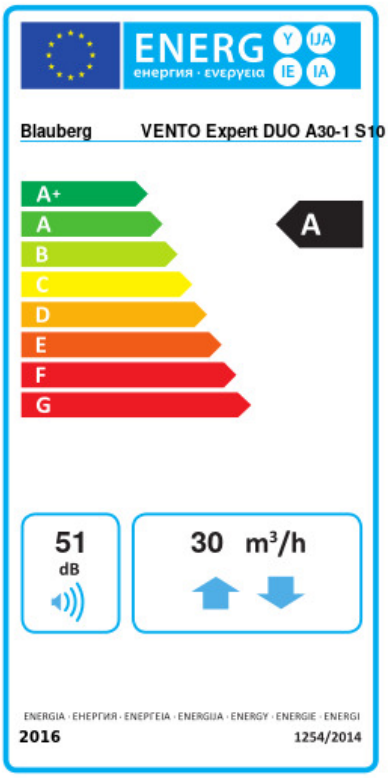


| | | | | | | |
|---|---|---|---|---|---|---|
| Торговая марка | Blauberg | | | | | |
| Модель | VENTO Expert DUO A30-1 S10 W V.2 | | | | | |
| Удельное потребление энергии (кВт.час/(м²/год)) | Холодный | | Умеренный | | Теплый | |
| | -81.6 | A+ | -40.4 | A | -16.8 | E |
| Тип установки | Двонаправленная | | | | | |
| Тип привода | Переменная скорость | | | | | |
| Тип теплообменника | Регенерационный | | | | | |
| Термоэффективность рекуперации тепла (%) | 74 | | | | | |
| Максимальный расход воздуха (м³/час) | 30 | | | | | |
| Потребляемая мощность (Вт) | 6.6 | | | | | |
| Эталонный объемный расход (м³/с) | 0.006 | | | | | |
| Удельный потребляемая мощность в исходной точке (Вт/(м³/час)) | 0.183 | | | | | |
| Способ управления приводом | Локальное регулирование потребления | | | | | |
| Максимальные внутренние перетоки (%) | 2.7 | | | | | |
| Интенсивность смешивания потоков (%) | 1 | | | | | |
| Чувствительность расхода воздуха при +20 Па и -20 Па (%) | 0.37 | | | | | |
| Плотность воздушных заслонок (м³/час) | 5.2 | | | | | |
| Декларируемый тип вентиляционной единицы | RVU BVU | | | | | |
| Sound power level (дБ(A)) | 51 | | | | | |
| Годовое потребление электричества (кВт.час/год) | Холодный | | Умеренный | | Теплый | |
| | 107 | | 107 | | 107 | |

## Аксессуары

### Панели управления

| Наименование | Фото | Описание |
|---|---|---|
| SE Vento Expert W |  | Панель управления |

### Датчики CO2

| Наименование | Фото | Описание |
|---|---|---|

| | | |
|---|---|---|
| CD-1 |  | Датчики CO2 |
| CD-2 |  | Датчики CO2 |

### Другие аксессуары

| Наименование | Фото | Описание |
|---|---|---|
| R 160-500 |  | Воздуховод диаметром 160 мм и заглушка из пенополистирола |
| R 160-700 | 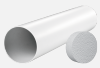 | Воздуховод диаметром 160 мм и заглушка из пенополистирола |
| | | |
| FPC 150x50 F7 |  | Фильтр |
| FP2 Vento F7 |  | Фильтр тонкой очистки F7. Состав: • пластиковая держатель фильтра (1 шт.) • фильтр тонкой очистки F7 (1 шт.). Степень фильтрации PM2,5 > 70 % |
| FB Vento Expert A50 |  | Пульт дистанционного управления |
| FP Vento Expert A50 G3 |  | Набор фильтров G3 (2 шт.) |

### Колпаки

| Наименование | Фото | Описание |
|---|---|---|
| PP 160/0.5 |  | Наружный вентиляционный колпак предназначеный для предотвращения попадания воды и крупных предметов в вентиляционное оборудование со стороны улицы |