

VENTO Expert A50-1 S Pro

Комнатные вентиляционные установки с регенерацией энергии

- Производительность в режиме регенерации: 25
- Уровень звукового давления LpA на расстоянии 3 м: 21
- Уровень звукового давления LpA на расстоянии 1 м : 30
- Материал рекуператора: Керамический
- Фильтр: G3 (опция: F7 PM2,5 > 99 %)
- В звукоизолированном корпусе
- Энтальпийный рекуператор
- Управление: Пульт ДУ
- Датчик влажности: Встроенный
- Автоматические жалюзи

	Единица измерения	VENTO Expert A50-1 S Pro		
Максимальное напряжение питания	В	240		
Минимальное напряжение питания	В	100		
Частота сети питания	Гц	50/60		
Номинальная мощность	Вт	3.61	4.15	5.2
Максимальный ток	А	0.025	0.03	0.039
Производительность в режиме вентиляции	м³/час	15	30	50
Производительность в режиме регенерации	м³/час	8	15	25
Скорость вращения	-	800	1300	1900
Уровень звукового давления LpA на расстоянии 3 м	дБ(А)	11	18	21
Уровень звукового давления LpA на расстоянии 1 м	дБ(А)	20	27	30
Эффективность рекуперации, макс	%	93		
Материал рекуператора	-	Керамический		
Фильтр	-	G3 (опция: F7 PM2,5 > 99 %)		
Максимальная температура перемещаемого воздуха	°C	40		
Минимальная температура перемещаемого воздуха	°C	-20		
Минимальная температура окружающего воздуха	°C	1		
Максимальная температура окружающего воздуха	°C	40		
Класс защиты	-	IP24		
Максимальна вологість повітря, що оточує	%	80		
Минимальная толщина стены	мм	255		

Максимальная толщина стены	мм	490

Размеры

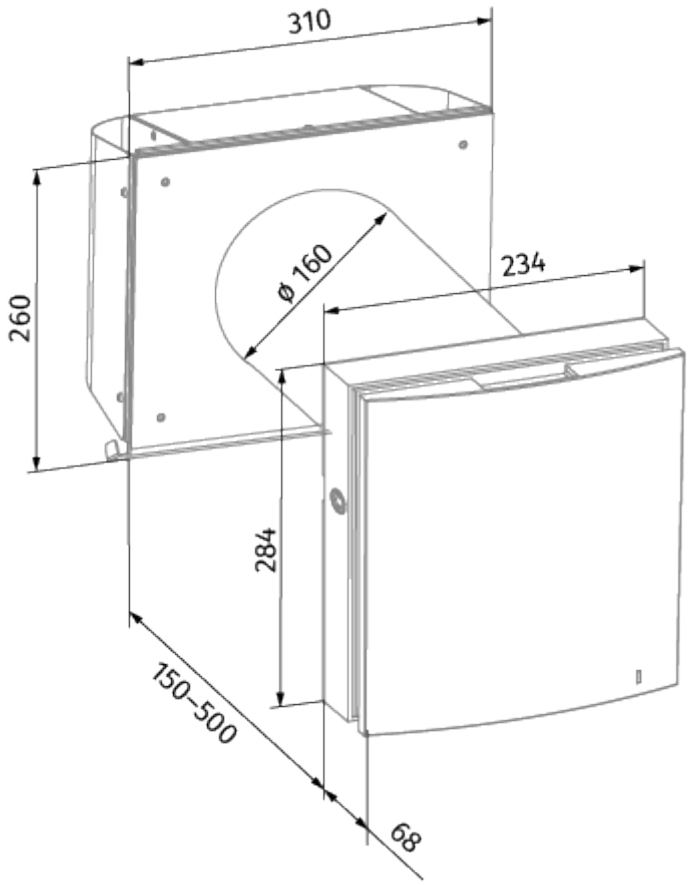

Экодизайн

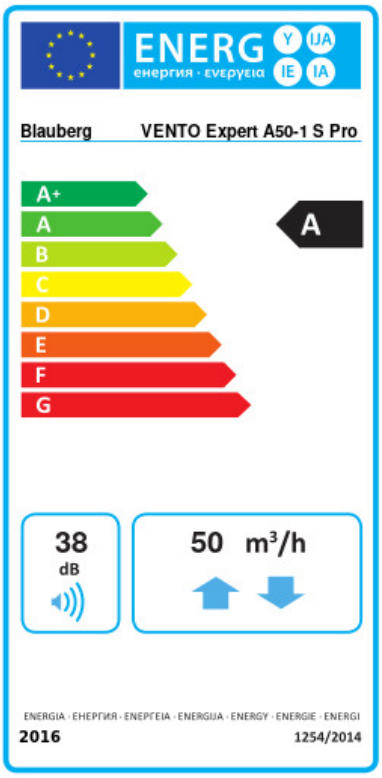

Торговая марка	Blauberg					
Модель	VENTO Expert A50-1 S Pro					
Удельное потребление энергии (кВт.час/(м²/год))	Холодный		Умеренный		Теплый	
	-83.1	A+	-41.3	A	-17.3	E
Тип установки	Двонаправленная					
Тип привода	3-скоростной					
Тип теплообменника	Регенерационный					
Термоэффективность рекуперации тепла (%)	77					
Максимальный расход воздуха (м³/час)	50					
Потребляемая мощность (Вт)	5.2					
Эталонный объемный расход (м³/с)	0.008					
Удельный потребляемая мощность в исходной точке (Вт/(м³/час))	0.138					
Способ управления приводом	Локальное регулирование потребления					
Максимальные внутренние перетоки (%)	2.7					
Интенсивность смешивания потоков (%)	1					
Чувствительность расхода воздуха при +20 Па и -20 Па (%)	0.4					
Плотность воздушных заслонок (м³/час)	0.5					
Декларируемый тип вентиляционной единицы	RVU BVU					
Sound power level (дБ(A))	38					
Годовое потребление электричества (кВт.час/год)	Холодный		Умеренный		Теплый	
	100		100		100	
Годовое сохранение тепла (кВт.час/год)	Холодный		Умеренный		Теплый	
	86		44		20	

Аксессуары

Датчики CO2

Наименование	Фото	Описание
CD-1		Датчики CO2

CD-2		Датчики CO2

Другие аксессуары

Наименование	Фото	Описание
AH-S chrome 160		Наружный колпак из нержавеющей стали

Колпаки

Наименование	Фото	Описание
AH-10 beige 160		Пластиковые колпаки для декоративного оформления выходов приточных или вытяжных вентиляционных систем бытовых, общественных и промышленных зданий
AH-10 black 160		Пластиковые колпаки для декоративного оформления выходов приточных или вытяжных вентиляционных систем бытовых, общественных и промышленных зданий
AH-10 brown 160		Пластиковые колпаки для декоративного оформления выходов приточных или вытяжных вентиляционных систем бытовых, общественных и промышленных зданий
AH-10 chrome 160		Пластиковые колпаки для декоративного оформления выходов приточных или вытяжных вентиляционных систем бытовых, общественных и промышленных зданий
AH-10 grey 160		Пластиковые колпаки для декоративного оформления выходов приточных или вытяжных вентиляционных систем бытовых, общественных и промышленных зданий
AH-10 terracotta 160		Пластиковые колпаки для декоративного оформления выходов приточных или вытяжных вентиляционных систем бытовых, общественных и промышленных зданий
AH-10 white 160		Пластиковые колпаки для декоративного оформления выходов приточных или вытяжных вентиляционных систем бытовых, общественных и промышленных зданий
AH-11 vintage 160		Пластиковые колпаки для декоративного оформления выходов приточных или вытяжных вентиляционных систем бытовых, общественных и промышленных зданий
AH-11 black 160		Пластиковые колпаки для декоративного оформления выходов приточных или вытяжных вентиляционных систем бытовых, общественных и промышленных зданий
		Пластиковые колпаки для декоративного оформления выходов приточных или вытяжных вентиляционных систем бытовых, общественных и промышленных зданий

AH-11 grey 160		Пластиковые колпаки для декоративного оформления выходов приточных или вытяжных вентиляционных систем бытовых, общественных и промышленных зданий
AH-11 terracotta 160		Пластиковые колпаки для декоративного оформления выходов приточных или вытяжных вентиляционных систем бытовых, общественных и промышленных зданий
AH-11 white 160		Пластиковые колпаки для декоративного оформления выходов приточных или вытяжных вентиляционных систем бытовых, общественных и промышленных зданий
PP 160/0.5		Наружный вентиляционный колпак предназначеный для предотвращения попадания воды и крупных предметов в вентиляционное оборудование со стороны улицы
AH-8 white 160		Наружный колпак с защитой от обмерзания. Для холодного климата
AH-8 chrome 160		Наружный колпак с защитой от обмерзания. Для холодного климата

Пластиковые

Наименование	Фото	Описание
KIT BlauPlast white 160		Набор для углового монтажа в стены стандартной толщины
KIT BlauPlast chrome 160		Набор для углового монтажа в стены стандартной толщины

Другие аксессуары

Наименование	Фото	Описание
FPC 150x50 F7		Фильтр
FP2 Vento F7		Фильтр тонкой очистки F7. Состав: • пластиковая держатель фильтра (1 шт.) • фильтр тонкой очистки F7 (1 шт.). Степень фильтрации PM2,5 > 70 %
FB Vento Expert A50		Пульт дистанционного управления
FP Vento Expert A50 G3		Набор фильтров G3 (2 шт.)