

VENTO Expert A100-1 S10 W V.2 BLK

Комнатная вентиляционная установка с регенерацией энергии и управлением через Wi-Fi

- Производительность в режиме регенерации: 54
- Уровень звукового давления LpA на расстоянии 3 м: 42
- Уровень звукового давления LpA на расстоянии 1 м : 51
- Тип рекуператора: Реверсивный
- Материал рекуператора: Керамический
- Фильтр: G3 (Опция: F7 PM2,5 > 99 %)
- В звукоизолированном корпусе
- Энтальпийный рекуператор
- Управление: Смартфон
- Датчик влажности: Встроенный
- Датчик CO2: Опциональный
- Датчик PM2.5: Опциональный
- Датчик температуры: Опциональный
- Автоматические жалюзи

	Единица измерения	VENTO Expert A100-1 S10 W V.2 BLK			
Фазность	-	1			
Минимальное напряжение питания	В	100			
Максимальное напряжение питания	В	240			
Частота сети питания	Гц	50/60			
Номинальная мощность	Вт	3.20	4.00	6.60	18.00
Максимальный ток	А	0.037	0.046	0.071	0.151
Производительность в режиме вентиляции	м³/час	18	30	58	108
Производительность в режиме регенерации	м³/час	9	15	29	54
Скорость вращения	-	780	1100	1920	2940
Уровень звукового давления LpA на расстоянии 3 м	дБ(А)	13	18	30	42
Уровень звукового давления LpA на расстоянии 1 м	дБ(А)	23	27	40	51
Эффективность рекуперации, макс	%	87			
Тип рекуператора	-	Реверсивный			
Материал рекуператора	-	Керамический			
Фильтр	-	G3 (Опция: F7 PM2,5 > 99 %)			
Максимальная температура перемещаемого воздуха	°C	40			
Минимальная температура перемещаемого воздуха	°C	-20			
Минимальная температура окружающего воздуха	°C	1			

Максимальная температура окружающего воздуха	°C	40
Класс защиты	-	IP24
Максимальна вологість повітря, що оточує	%	80
Минимальная толщина стены	мм	355
Максимальная толщина стены	мм	490

Размеры

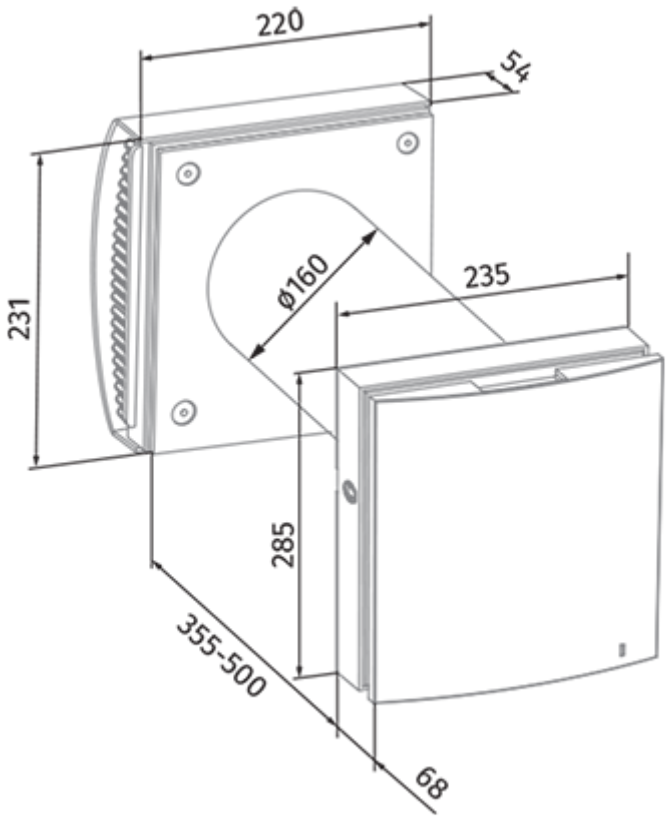

Аксессуары

Панели управления

Наименование	Фото	Описание
SE Vento Expert W		Панель управления

Датчики CO2

Наименование	Фото	Описание

CD-1		Датчики CO2
CD-2		Датчики CO2

Другие аксессуары

Наименование	Фото	Описание
R 160-500		Воздуховод диаметром 160 мм и заглушка из пенополистирола
R 160-700	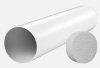	Воздуховод диаметром 160 мм и заглушка из пенополистирола
FB Vento Expert A50		Пульт дистанционного управления

Другие аксессуары

Наименование	Фото	Описание
AH-S chrome 160		Наружный колпак из нержавеющей стали

Колпаки

Наименование	Фото	Описание
AH-10 beige 160		Пластиковые колпаки для декоративного оформления выходов приточных или вытяжных вентиляционных систем бытовых, общественных и промышленных зданий
AH-10 black 160		Пластиковые колпаки для декоративного оформления выходов приточных или вытяжных вентиляционных систем бытовых, общественных и промышленных зданий
AH-10 brown 160		Пластиковые колпаки для декоративного оформления выходов приточных или вытяжных вентиляционных систем бытовых, общественных и промышленных зданий
AH-10 chrome 160		Пластиковые колпаки для декоративного оформления выходов приточных или вытяжных вентиляционных систем бытовых, общественных и промышленных зданий
AH-10 grey 160		Пластиковые колпаки для декоративного оформления выходов приточных или вытяжных вентиляционных систем бытовых, общественных и промышленных зданий

AH-10 terracotta 160		Пластиковые колпаки для декоративного оформления выходов приточных или вытяжных вентиляционных систем бытовых, общественных и промышленных зданий
AH-10 white 160		Пластиковые колпаки для декоративного оформления выходов приточных или вытяжных вентиляционных систем бытовых, общественных и промышленных зданий
AH-11 vintage 160		Пластиковые колпаки для декоративного оформления выходов приточных или вытяжных вентиляционных систем бытовых, общественных и промышленных зданий
AH-11 black 160		Пластиковые колпаки для декоративного оформления выходов приточных или вытяжных вентиляционных систем бытовых, общественных и промышленных зданий
		Пластиковые колпаки для декоративного оформления выходов приточных или вытяжных вентиляционных систем бытовых, общественных и промышленных зданий
AH-11 grey 160		Пластиковые колпаки для декоративного оформления выходов приточных или вытяжных вентиляционных систем бытовых, общественных и промышленных зданий
AH-11 terracotta 160		Пластиковые колпаки для декоративного оформления выходов приточных или вытяжных вентиляционных систем бытовых, общественных и промышленных зданий
AH-11 white 160		Пластиковые колпаки для декоративного оформления выходов приточных или вытяжных вентиляционных систем бытовых, общественных и промышленных зданий
PP 160/0.5		Наружный вентиляционный колпак предназначеный для предотвращения попадания воды и крупных предметов в вентиляционное оборудование со стороны улицы

Пластиковые

Наименование	Фото	Описание
KIT BlauPlast white 160		Набор для углового монтажа в стены стандартной толщины
KIT BlauPlast chrome 160		Набор для углового монтажа в стены стандартной толщины