

VENTO Eco A50-4 S Pro

Комнатная вентиляционная установка с регенерацией энергии

- Производительность в режиме регенерации: 25
- Уровень звукового давления LpA на расстоянии 3 м: 20
- Уровень звукового давления LpA на расстоянии 1 м : 29
- Тип рекуператора: Регенеративный
- Материал рекуператора: Керамический
- Фильтр: G3 (Опция: F8 PM2,5 > 99 %)
- В звукоизолированном корпусе
- Управление: Проводная панель управления

	Единица измерения	VENTO Eco A50-4 S Pro		
Максимальное напряжение питания	В	240		
Минимальное напряжение питания	В	100		
Частота сети питания	Гц	50/60		
Номинальная мощность	Вт	1	2.1	4.3
Максимальный ток	А	0.017	0.025	0.041
Производительность в режиме вентиляции	м³/час	15	30	50
Производительность в режиме регенерации	м³/час	8	15	25
Скорость вращения	-	915	1555	2330
Уровень звукового давления LpA на расстоянии 3 м	дБ(А)	12	18	20
Уровень звукового давления LpA на расстоянии 1 м	дБ(А)	21	27	29
Эффективность рекуперации, макс	%	92		
Тип рекуператора	-	Регенеративный		
Материал рекуператора	-	Керамический		
Фильтр	-	G3 (Опция: F8 PM2,5 > 99 %)		
Максимальная температура перемещаемого воздуха	°C	40		
Минимальная температура перемещаемого воздуха	°C	-20		
Минимальная температура окружающего воздуха	°C	1		
Максимальная температура окружающего воздуха	°C	40		
Класс защиты	-	IP24		
Максимальна вологість повітря, що оточує	%	65		
Минимальная толщина стены	мм	155		

Максимальная толщина стены	мм	490

Размеры

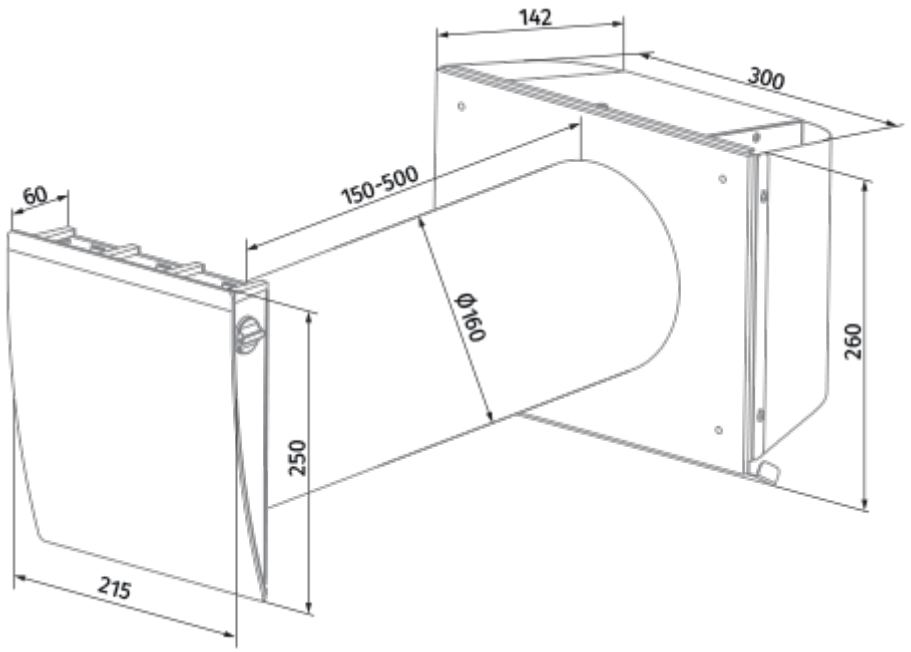

Экодизайн

Торговая марка	Blauberg					
Модель	VENTO Eco A50-4 S Pro					
Удельное потребление энергии (кВт.час/(м²/год))	Холодный		Умеренный		Теплый	
	-75.8	A+	-36.5	A	-14.1	E
Тип установки	Двонаправленная					
Тип привода	3-скоростной					
Тип теплообменника	Регенерационный					
Термоэффективность рекуперации тепла (%)	76					
Максимальный расход воздуха (м³/час)	25					
Потребляемая мощность (Вт)	4.3					
Эталонный объемный расход (м³/с)	0.004					
Удельный потребляемая мощность в исходной точке (Вт/(м³/час))	0.14					
Способ управления приводом	Управление по времени					
Чувствительность расхода воздуха при +20 Па и -20 Па (%)	0.26					
Декларируемый тип вентиляционной единицы	RVU BVU					
Sound power level (дБ(А))	38					
Годовое потребление электричества (кВт.час/год)	Холодный		Умеренный		Теплый	
	179		179		179	

Аксессуары

Другие аксессуары

Наименование	Фото	Описание
R 160-500		Воздуховод диаметром 160 мм и заглушка из пенополистирола
R 160-700	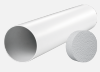	Воздуховод диаметром 160 мм и заглушка из пенополистирола
FP Vento Eco A50 G3		Набор фильтров G3 (2 шт.)

Другие аксессуары

Наименование	Фото	Описание
AH-S chrome 160		Наружный колпак из нержавеющей стали
AH-S white 160		Наружный колпак из нержавеющей стали

Колпаки

Наименование	Фото	Описание
AH-10 beige 160		Пластиковые колпаки для декоративного оформления выходов приточных или вытяжных вентиляционных систем бытовых, общественных и промышленных зданий
AH-10 black 160		Пластиковые колпаки для декоративного оформления выходов приточных или вытяжных вентиляционных систем бытовых, общественных и промышленных зданий
AH-10 brown 160		Пластиковые колпаки для декоративного оформления выходов приточных или вытяжных вентиляционных систем бытовых, общественных и промышленных зданий
AH-10 chrome 160		Пластиковые колпаки для декоративного оформления выходов приточных или вытяжных вентиляционных систем бытовых, общественных и промышленных зданий
AH-10 grey 160		Пластиковые колпаки для декоративного оформления выходов приточных или вытяжных вентиляционных систем бытовых, общественных и промышленных зданий
AH-10 terracotta 160		Пластиковые колпаки для декоративного оформления выходов приточных или вытяжных вентиляционных систем бытовых, общественных и промышленных зданий
AH-10 white 160		Пластиковые колпаки для декоративного оформления выходов приточных или вытяжных вентиляционных систем бытовых, общественных и промышленных зданий
AH-11 vintage 160		Пластиковые колпаки для декоративного оформления выходов приточных или вытяжных вентиляционных систем бытовых, общественных и промышленных зданий
AH-11 black 160		Пластиковые колпаки для декоративного оформления выходов приточных или вытяжных вентиляционных систем бытовых, общественных и промышленных зданий
		Пластиковые колпаки для декоративного оформления выходов приточных или вытяжных вентиляционных систем бытовых, общественных и промышленных зданий
AH-11 grey 160		Пластиковые колпаки для декоративного оформления выходов приточных или вытяжных вентиляционных систем бытовых, общественных и промышленных зданий

AH-11 terracotta 160		Пластиковые колпаки для декоративного оформления выходов приточных или вытяжных вентиляционных систем бытовых, общественных и промышленных зданий
AH-11 white 160		Пластиковые колпаки для декоративного оформления выходов приточных или вытяжных вентиляционных систем бытовых, общественных и промышленных зданий
PP 160/0.5		Наружный вентиляционный колпак предназначеный для предотвращения попадания воды и крупных предметов в вентиляционное оборудование со стороны улицы
AH-8 white 160		Наружный колпак с защитой от обмерзания. Для холодного климата
AH-8 chrome 160		Наружный колпак с защитой от обмерзания. Для холодного климата

Пластиковые

Наименование	Фото	Описание
KIT BlauPlast white 160		Набор для углового монтажа в стены стандартной толщины
KIT BlauPlast chrome 160		Набор для углового монтажа в стены стандартной толщины