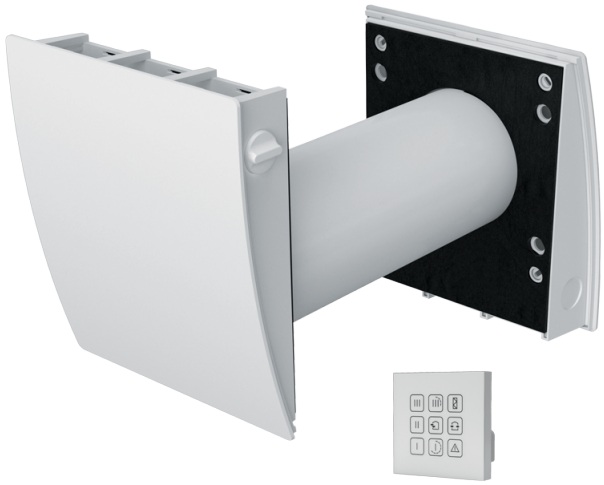

VENTO Eco A30-4 S11 Pro

Комнатная вентиляционная установка с регенерацией энергии. Максимальная производительность до 30 м³/ч

• Производительность в режиме регенерации: 15
• Уровень звукового давления LpA на расстоянии 3 м: 31
• Уровень звукового давления LpA на расстоянии 1 м : 40
• Тип рекуператора: Регенеративный
• Материал рекуператора: Керамический
• Управление: Проводная панель управления
• Материал корпуса: Пластик

	Единица измерения	VENTO Eco A30-4 S11 Pro		
Максимальное напряжение питания	В	240		
Минимальное напряжение питания	В	100		
Частота сети питания	Гц	50/60		
Номинальная мощность	Вт	1.03	1.96	3.47
Максимальный ток	А	0.021	0.027	0.038
Производительность в режиме вентиляции	м³/час	10	20	30
Производительность в режиме регенерации	м³/час	5	10	15
Скорость вращения	-	1600	2200	2500
Уровень звукового давления LpA на расстоянии 3 м	дБ(А)	21	28	31
Уровень звукового давления LpA на расстоянии 1 м	дБ(А)	30	37	40
Эффективность рекуперации, макс	%	81		
Тип рекуператора	-	Регенеративный		
Материал рекуператора	-	Керамический		
Максимальная температура перемещаемого воздуха	°C	40		
Минимальная температура перемещаемого воздуха	°C	-20		
Класс защиты	-	IP24		
Минимальная толщина стены	мм	155		
Максимальная толщина стены	мм	490		

Размеры

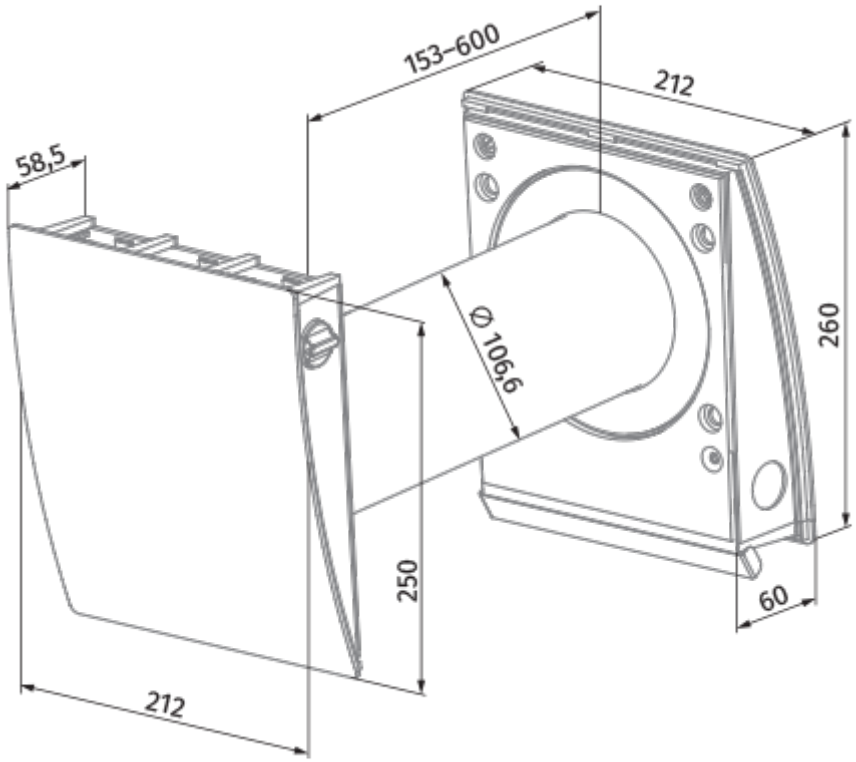

Экодизайн

Торговая марка	Blauberg					
Модель	VENTO Eco A30-4 S11 Pro					
Удельное потребление энергии (кВт.час/(м²/год))	Холодный		Умеренный		Теплый	
	-72.7	A+	-34.1	A	-12	E
Тип установки	Двонаправленная					
Тип привода	3-скоростной					
Тип теплообменника	Регенерационный					
Термоэффективность рекуперации тепла (%)	74					
Максимальный расход воздуха (м³/час)	15					
Потребляемая мощность (Вт)	3.47					
Эталонный объемный расход (м³/с)	0.003					
Удельный потребляемая мощность в исходной точке (Вт/(м³/час))	0.196					
Способ управления приводом	Управление по времени					
Чувствительность расхода воздуха при +20 Па и -20 Па (%)	0.4					
Декларируемый тип вентиляционной единицы	RVU BVU					
Sound power level (дБ(А))	47					
Годовое потребление электричества (кВт.час/год)	Холодный		Умеренный		Теплый	
	250		250		250	

Аксессуары

Круглые

Наименование	Фото	Описание
BlauPlast RTR 100/0.5-1		Круглый телескопический канал
BlauPlast RTR 100/0.35-0.5		Круглый телескопический канал

Другие аксессуары

Наименование	Фото	Описание
AH-S chrome 100		Наружный колпак из нержавеющей стали

AH-S white 100		Наружный колпак из нержавеющей стали

Колпаки

Наименование	Фото	Описание
AH-10 beige 100		Пластиковые колпаки для декоративного оформления выходов приточных или вытяжных вентиляционных систем бытовых, общественных и промышленных зданий
AH-10 black 100		Пластиковые колпаки для декоративного оформления выходов приточных или вытяжных вентиляционных систем бытовых, общественных и промышленных зданий
AH-10 brown 100		Пластиковые колпаки для декоративного оформления выходов приточных или вытяжных вентиляционных систем бытовых, общественных и промышленных зданий
AH-10 chrome 100		Пластиковые колпаки для декоративного оформления выходов приточных или вытяжных вентиляционных систем бытовых, общественных и промышленных зданий
AH-10 grey 100		Пластиковые колпаки для декоративного оформления выходов приточных или вытяжных вентиляционных систем бытовых, общественных и промышленных зданий
AH-10 terracotta 100		Пластиковые колпаки для декоративного оформления выходов приточных или вытяжных вентиляционных систем бытовых, общественных и промышленных зданий
AH-10 white 100		Пластиковые колпаки для декоративного оформления выходов приточных или вытяжных вентиляционных систем бытовых, общественных и промышленных зданий
AH-11 vintage 100		Пластиковые колпаки для декоративного оформления выходов приточных или вытяжных вентиляционных систем бытовых, общественных и промышленных зданий
AH-11 black 100		Пластиковые колпаки для декоративного оформления выходов приточных или вытяжных вентиляционных систем бытовых, общественных и промышленных зданий
		Пластиковые колпаки для декоративного оформления выходов приточных или вытяжных вентиляционных систем бытовых, общественных и промышленных зданий
AH-11 grey 100		Пластиковые колпаки для декоративного оформления выходов приточных или вытяжных вентиляционных систем бытовых, общественных и промышленных зданий
AH-11 terracotta 100		Пластиковые колпаки для декоративного оформления выходов приточных или вытяжных вентиляционных систем бытовых, общественных и промышленных зданий

AH-11 white 100		Пластиковые колпаки для декоративного оформления выходов приточных или вытяжных вентиляционных систем бытовых, общественных и промышленных зданий
AH-8 white 100		Наружный колпак с защитой от обмерзания. Для холодного климата
AH-8 chrome 100		Наружный колпак с защитой от обмерзания. Для холодного климата

Пластиковые

Наименование	Фото	Описание
KIT BlauPlast white 100		Набор для углового монтажа в стены стандартной толщины
KIT BlauPlast chrome 100		Набор для углового монтажа в стены стандартной толщины

Другие аксессуары

Наименование	Фото	Описание
FP2 Vento G3		Комплект фильтров G3 (2 шт.)