

# Valeo-BPR 75/100 I

Центробежные вентиляторы высокого давления во встраиваемом пластиковом корпусе с основным выбросом воздуха вверх и дополнительным — вправо

- Уровень звукового давления LpA на расстоянии 3 м: 38
- Управление: Проводная панель управления
- Материал корпуса: Пластик
- Защита от обратной тяги: Обратный клапан
- Датчик движения
- Датчик влажности: Встроенный
- Таймер: Встроенный

| | Единица измерения | Valeo-BPR 75/100 I | |
|---|---|---|---|
| Скорость | - | 1 | 2 |
| Размер подключаемого воздуховода | мм | 80 | |
| Фазность | - | 1 | |
| Минимальное напряжение питания | В | 220 | |
| Максимальное напряжение питания | В | 240 | |
| Частота сети питания | Гц | 50 | |
| Номинальная мощность | Вт | 24 | 29 |
| Максимальный ток | А | 0.11 | 0.13 |
| Максимальный расход воздуха | м³/час | 75 | 100 |
| Уровень звукового давления LpA на расстоянии 3 м | дБ(А) | 29 | 38 |
| Вес | кг | 2.7 | |
| Минимальная температура окружающего воздуха | °C | 1 | |
| Максимальная температура окружающего воздуха | °C | 40 | |
| Класс защиты | - | IP55 | |

## Размеры

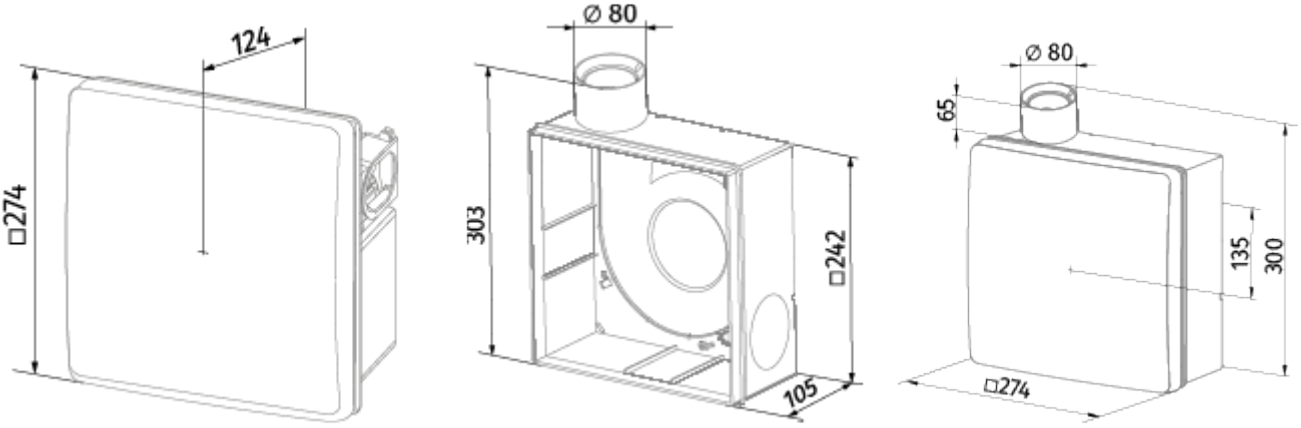


## Аксессуары

### Переключатели скорости

| Наименование | Фото | Описание |
|---|---|---|
| CDP-3/5 |  | Переключатели для многоскоростных вентиляторов |