

# Valeo-BP 75/100

Центробежные вентиляторы высокого давления во встраиваемом пластиковом корпусе с выбросом воздуха вверх

- Уровень звукового давления LpA на расстоянии 3 м: 38
- Управление: Проводная панель управления
- Материал корпуса: Пластик
- Защита от обратной тяги: Обратный клапан

| | Единица измерения | Valeo-BP 75/100 | |
|---|---|---|---|
| Скорость | - | 1 | 2 |
| Размер подключаемого воздуховода | мм | 80 | |
| Фазность | - | 1 | |
| Максимальное напряжение питания | В | 240 | |
| Минимальное напряжение питания | В | 220 | |
| Частота сети питания | Гц | 50 | |
| Номинальная мощность | Вт | 24 | 29 |
| Максимальный ток | А | 0.11 | 0.13 |
| Максимальный расход воздуха | м³/час | 75 | 100 |
| Уровень звукового давления LpA на расстоянии 3 м | дБ(А) | 29 | 38 |
| Вес | кг | 2.7 | |
| Максимальная температура окружающего воздуха | °C | 40 | |
| Минимальная температура окружающего воздуха | °C | 1 | |
| Класс защиты | - | IP55 | |

## Размеры

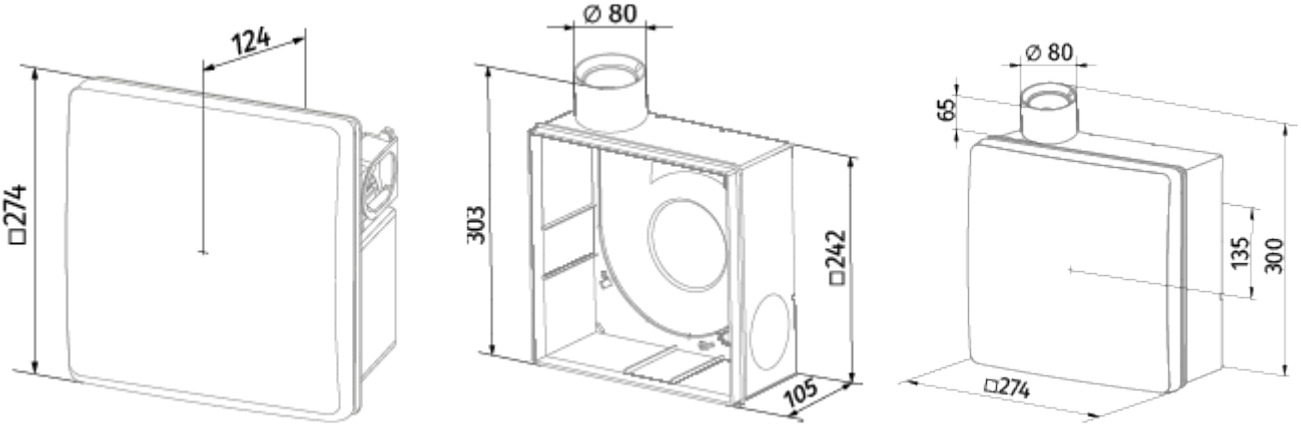
124
□274
Ø 80
303
□242
105
Ø 80
65
135
300
□274

## Экодизайн

| | | | | | | |
|---|---|---|---|---|---|---|
| Торговая марка | Blauberg | | | | | |
| Модель | Valeo-BP 75/100 | | | | | |
| Удельное потребление энергии (кВт.час/(м²/год)) | Холодный | | Умеренный | | Теплый | |
| | -21.4 | D | -5 | F | 4.4 | G |
| Тип установки | Однонаправленная | | | | | |
| Тип привода | 2-скоростной | | | | | |
| Тип теплообменника | Нет | | | | | |
| Максимальный расход воздуха (м³/час) | 83 | | | | | |
| Потребляемая мощность (Вт) | 29 | | | | | |
| Эталонный объемный расход (м³/с) | 0.019 | | | | | |
| Статическое давление в исходной точке (Па) | 50 | | | | | |
| Удельный потребляемая мощность в исходной точке (Вт/(м³/час)) | 0.388 | | | | | |
| Способ управления приводом | Ручное управление | | | | | |
| Максимальные внешние утечки (%) | 2.7 | | | | | |
| Sound power level (дБ(А)) | 49 | | | | | |
| Декларируемый тип вентиляционной единицы | RVU UVU | | | | | |
| Годовое потребление электричества (кВт.час/год) | Холодный | | Умеренный | | Теплый | |
| | 486 | | 486 | | 486 | |
| Годовое сохранение тепла (кВт.час/год) | Холодный | | Умеренный | | Теплый | |
| | 3355 | | 1715 | | 776 | |

## Аксессуары

### Переключатели скорости

| Наименование | Фото | Описание |
|---|---|---|
| CDP-3/5 |  | Переключатели для многоскоростных вентиляторов |