

Ultra 250 Round H

Центробежные вытяжные вентиляторы с низким уровнем шума для монтажа в потолок

• Уровень звукового давления LpA на расстоянии 3 м: 36
• Материал корпуса: Пластик
• Защита от обратной тяги: Обратный клапан
• Датчик влажности
• Таймер: Таймер выключения

	Единица измерения	Ultra 250 Round H
Размер подключаемого воздуховода	мм	150
Минимальное напряжение питания	В	220
Максимальное напряжение питания	В	240
Частота сети питания	Гц	50
Номинальная мощность	Вт	57
Максимальный ток	А	0.25
Максимальный расход воздуха	м³/час	482
Скорость вращения	-	1085
Уровень звукового давления LpA на расстоянии 3 м	дБ(А)	36
Класс защиты	-	IPX4
Материал крыльчатки	-	Пластик

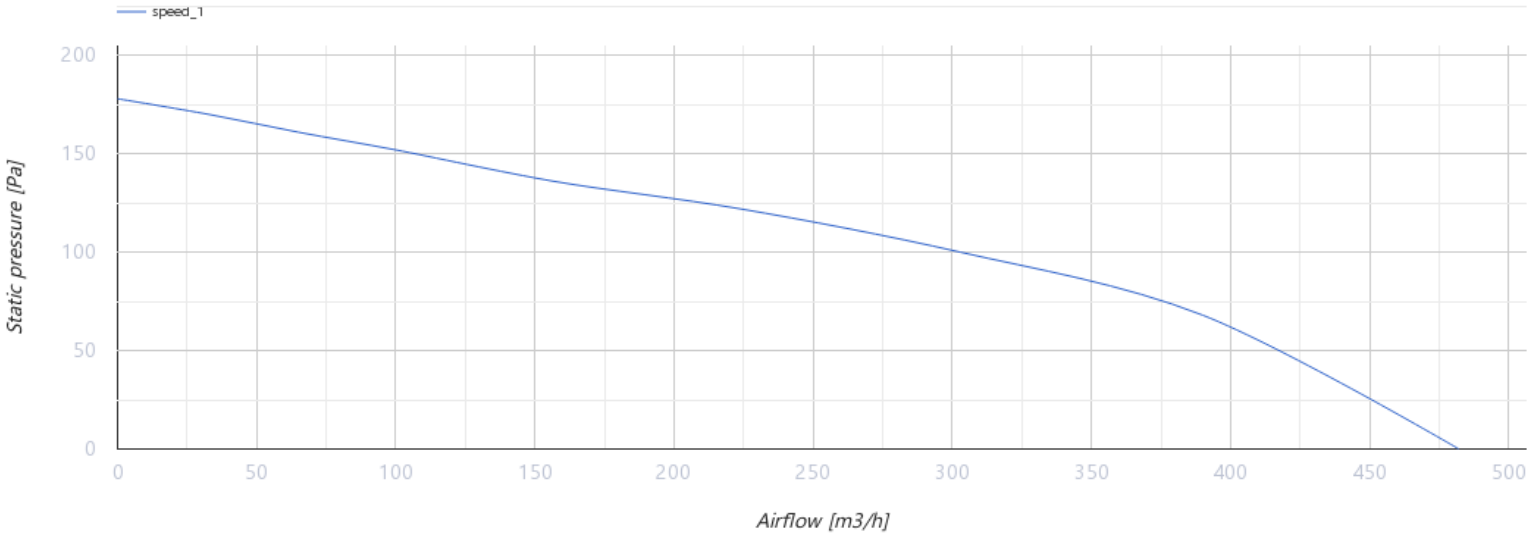

Размеры

a	b	c	Ø d
198	38	330	148

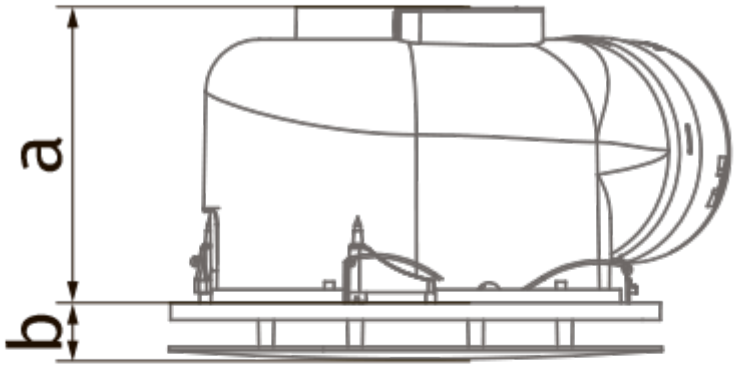
a
b

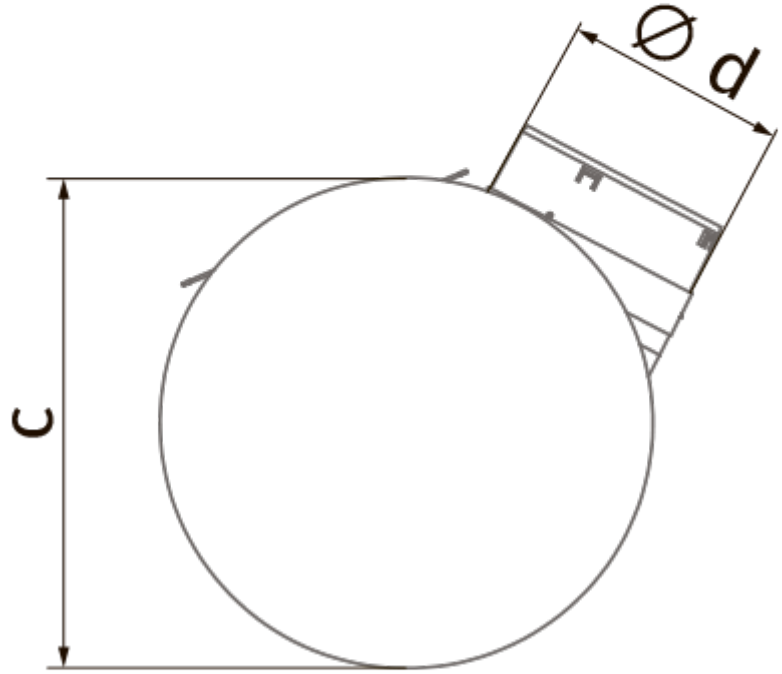
Ø d
c