

TwinBox EC 400

Канальные вентиляторы смешанного типа в шумоизолированном корпусе

- Уровень звукового давления LpA на расстоянии 3 м: 48
- В звукоизолированном корпусе
- Тип крыльчатки: Смешанного типа
- Материал корпуса: Оцинкованная сталь

	Единица измерения	TwinBox EC 400
Минимальное напряжение питания	В	220
Максимальное напряжение питания	В	240
Частота сети питания	Гц	50/60
Номинальная мощность	Вт	737
Максимальный ток	А	4.65
Максимальный расход воздуха	м³/час	4410
Уровень звукового давления LpA на расстоянии 3 м	дБ(А)	48
Вес	кг	129
Максимальная температура перемещаемого воздуха	°C	55
Минимальная температура перемещаемого воздуха	°C	-25
Класс защиты	-	IPX4
Класс защиты привода	-	IP44

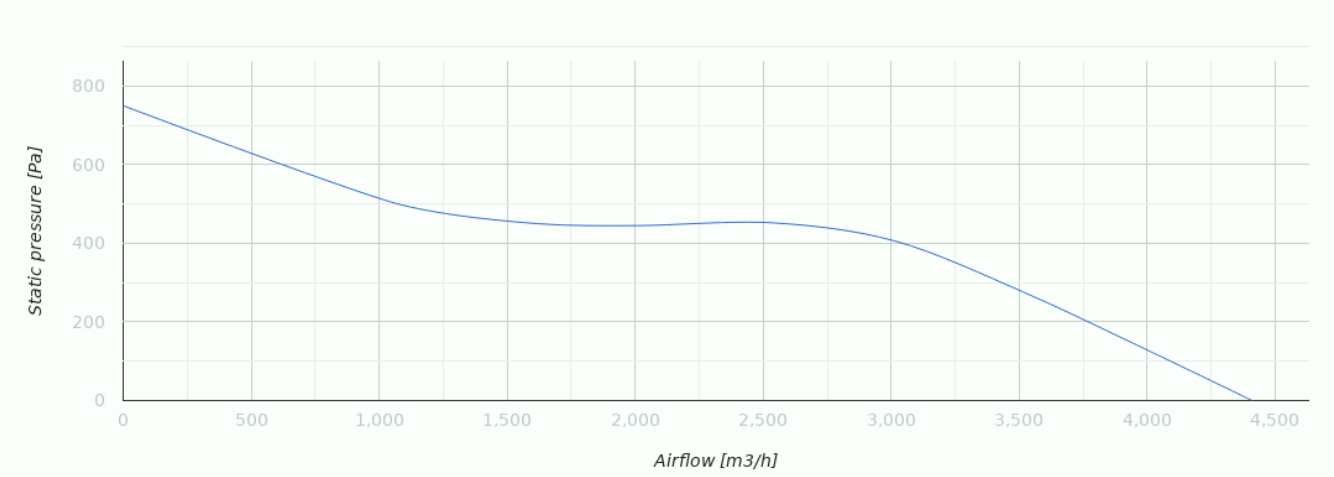

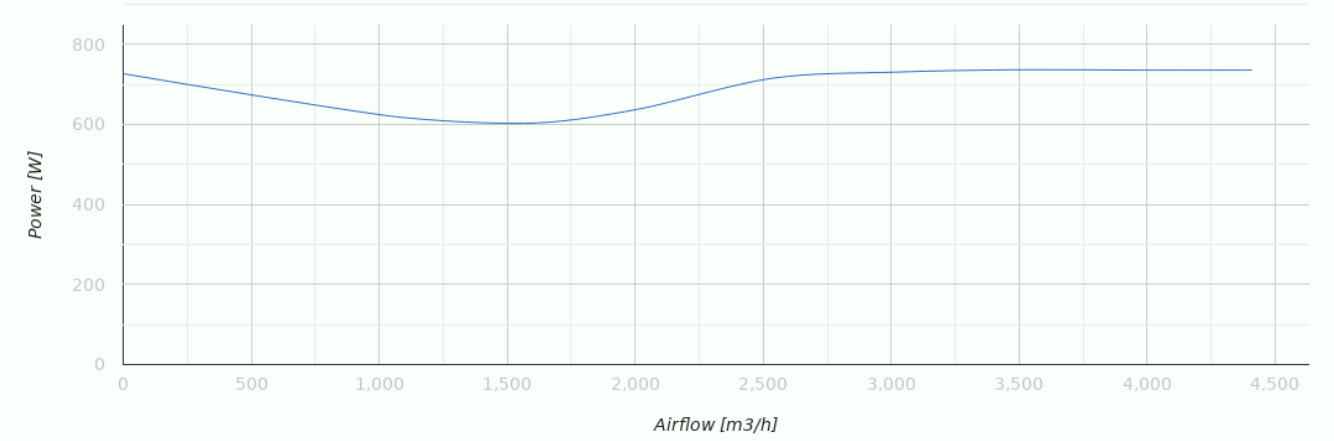

Размеры

∅ D	L	L1	H	W	W1
399	1358	1194	551	1182	1101

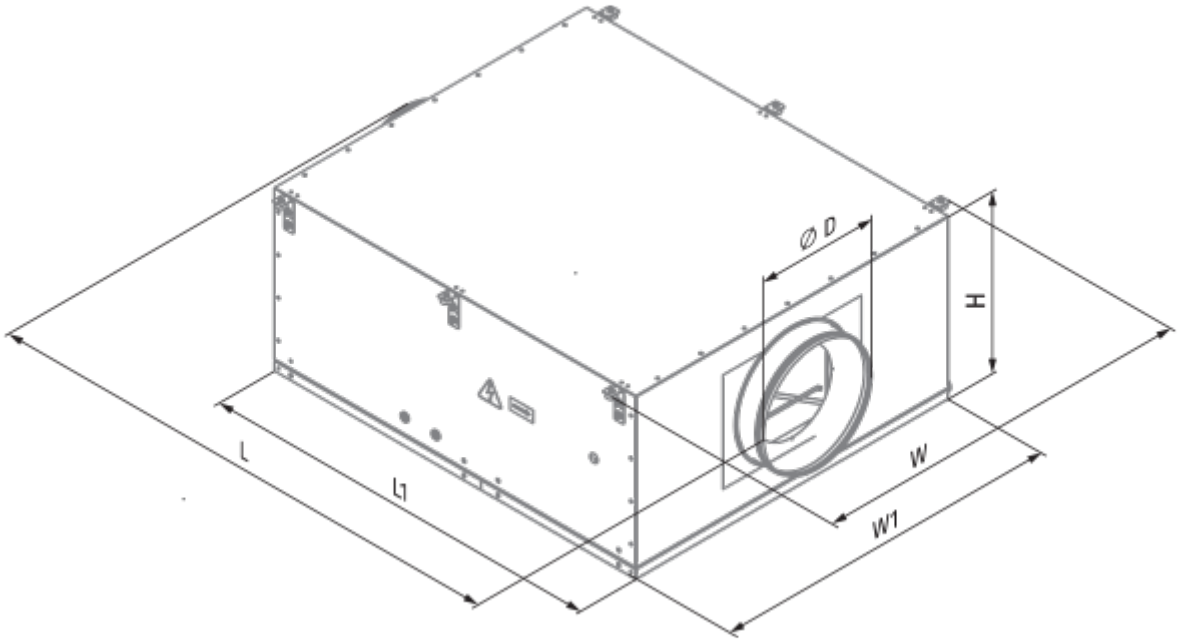
Ø D
H
L
L1
W
W1

Экодизайн

Торговая марка	Blauberg
Модель	TwinBox EC 400
Тип привода	External MSD or VSD
Тип теплообменника	Нет
Статическое давление при номинальном расходе воздуха (Па)	406
Максимальные внешние утечки (%)	2.7
Статическая эффективность (%)	47.4
Декларируемый тип вентиляционной единицы	NRVU UVU
Эффективная мощность (кВт)	0.731
Sound power level (дБ(A))	80