

TwinBox EC 315

Канальные вентиляторы смешанного типа в шумоизолированном корпусе

- Уровень звукового давления LpA на расстоянии 3 м: 45
- В звукоизолированном корпусе
- Тип крыльчатки: Смешанного типа
- Материал корпуса: Оцинкованная сталь

	Единица измерения	TwinBox EC 315
Минимальное напряжение питания	В	220
Максимальное напряжение питания	В	240
Частота сети питания	Гц	50/60
Номинальная мощность	Вт	535
Максимальный ток	А	1.56
Максимальный расход воздуха	м³/час	2780
Уровень звукового давления LpA на расстоянии 3 м	дБ(А)	45
Вес	кг	97
Максимальная температура перемещаемого воздуха	°C	55
Минимальная температура перемещаемого воздуха	°C	-25
Класс защиты	-	IPX4
Класс защиты привода	-	IP54

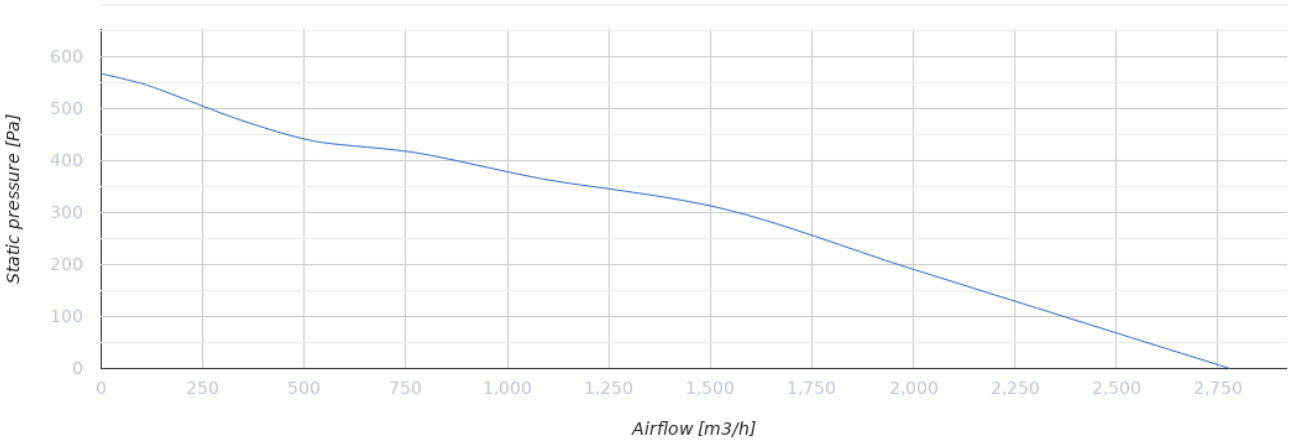

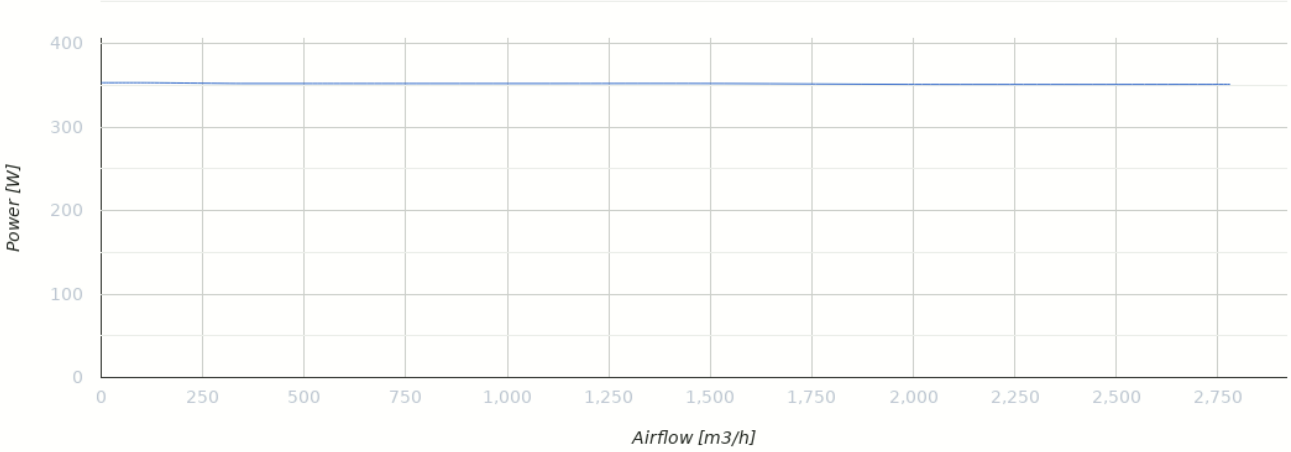

Размеры

∅ D	L	L1	H	W	W1
314	1293	1170	520	1092	1010

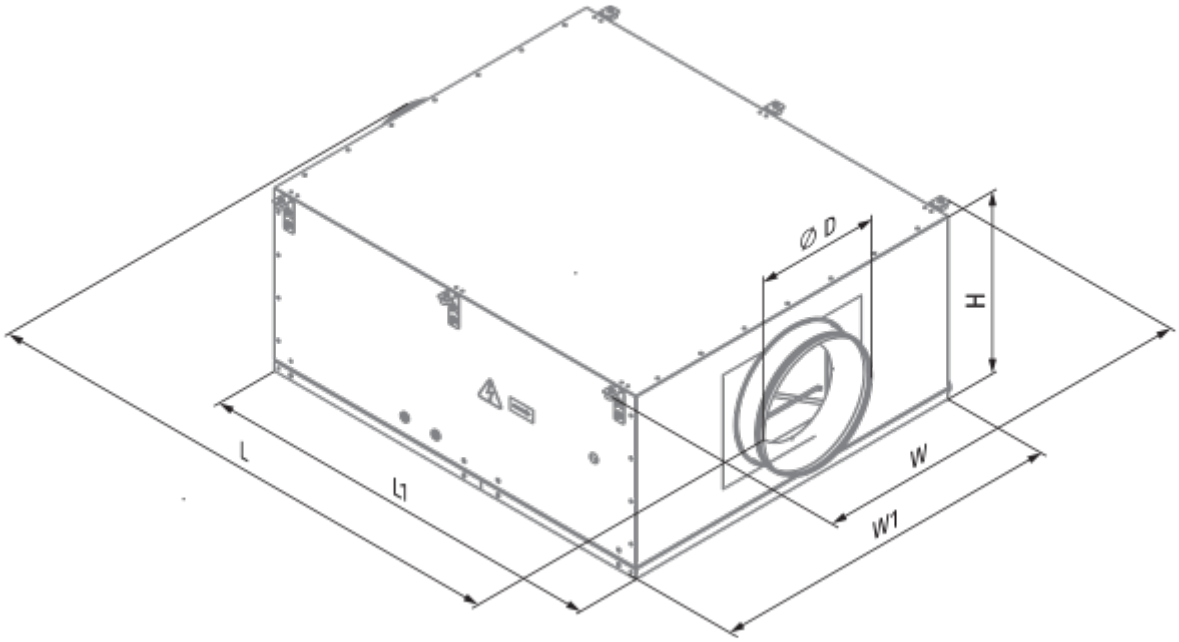
Ø D
H
L
L1
W
W1

Экодизайн

Торговая марка	Blauberg
Модель	TwinBox EC 315
Тип привода	External MSD or VSD
Тип теплообменника	Нет
Статическое давление при номинальном расходе воздуха (Па)	307
Максимальные внешние утечки (%)	2.7
Статическая эффективность (%)	37.9
Декларируемый тип вентиляционной единицы	NRVU UVU
Эффективная мощность (кВт)	0.352
Sound power level (дБ(A))	65