

TwinBox EC 150

Канальные вентиляторы смешанного типа в шумоизолированном корпусе

- Уровень звукового давления LpA на расстоянии 3 м: 37.5
- В звукоизолированном корпусе
- Тип крыльчатки: Смешанного типа
- Материал корпуса: Оцинкованная сталь

	Единица измерения	TwinBox EC 150
Минимальное напряжение питания	В	220
Максимальное напряжение питания	В	240
Частота сети питания	Гц	50/60
Номинальная мощность	Вт	56
Максимальный ток	А	0.48
Максимальный расход воздуха	м³/час	450
Уровень звукового давления LpA на расстоянии 3 м	дБ(А)	37.5
Вес	кг	28
Максимальная температура перемещаемого воздуха	°C	55
Минимальная температура перемещаемого воздуха	°C	-25
Класс защиты	-	IPX4
Класс защиты привода	-	IP44

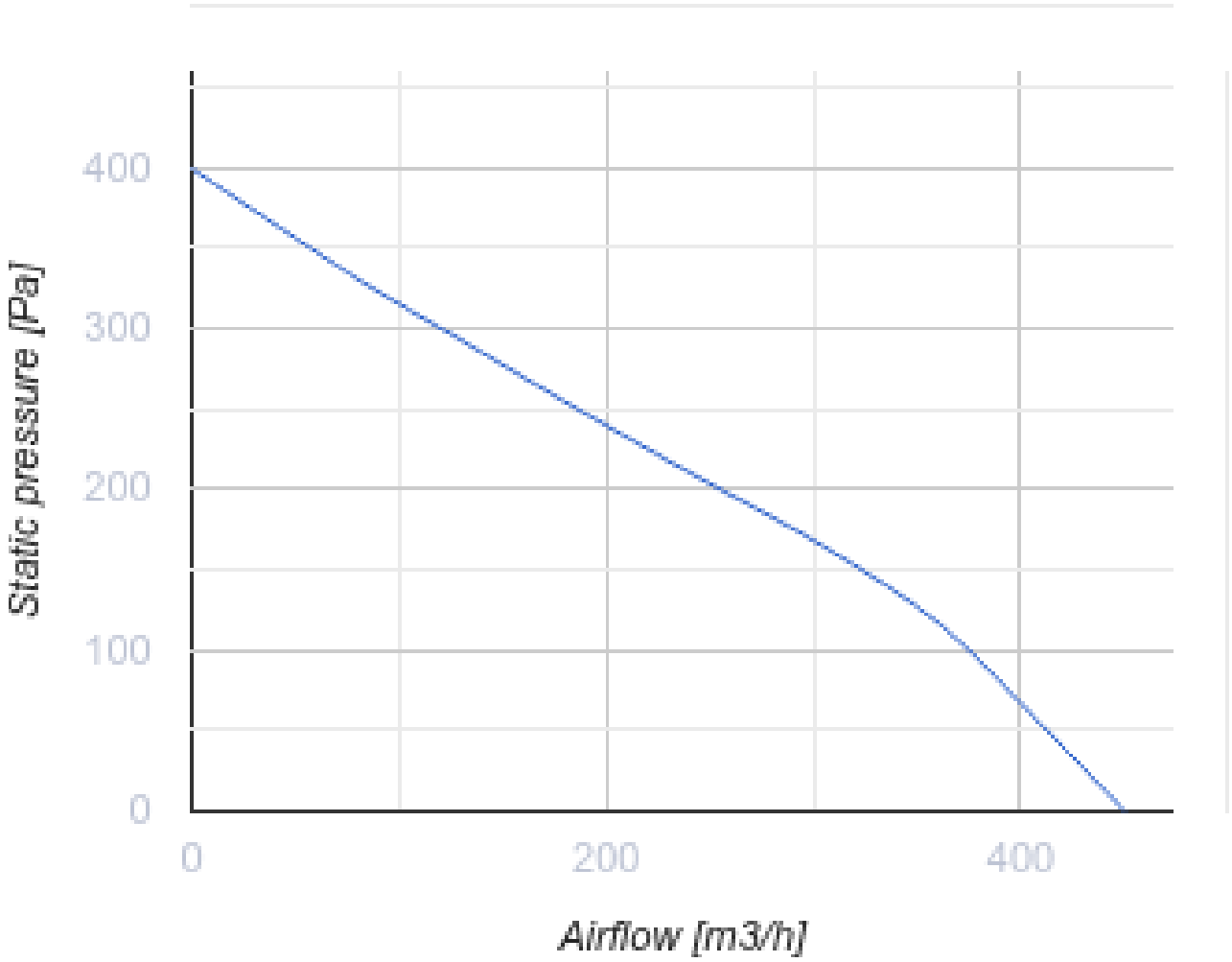
Static pressure [Pa]
400
300
200
100
0
0
200
400
Airflow [m3/h]

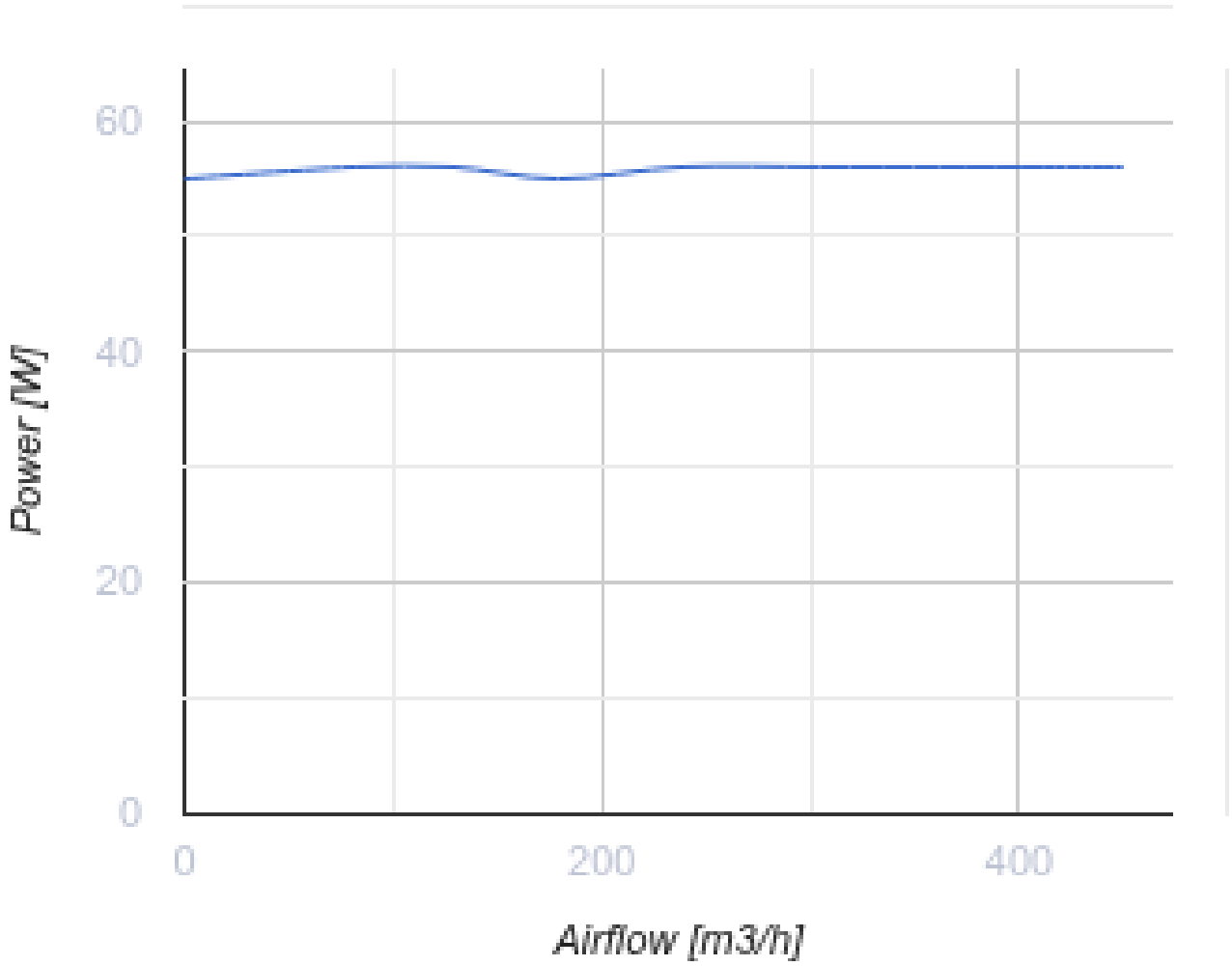

Размеры

Ø D	L	L1	H	W	W1
149	975	850	321	621	540

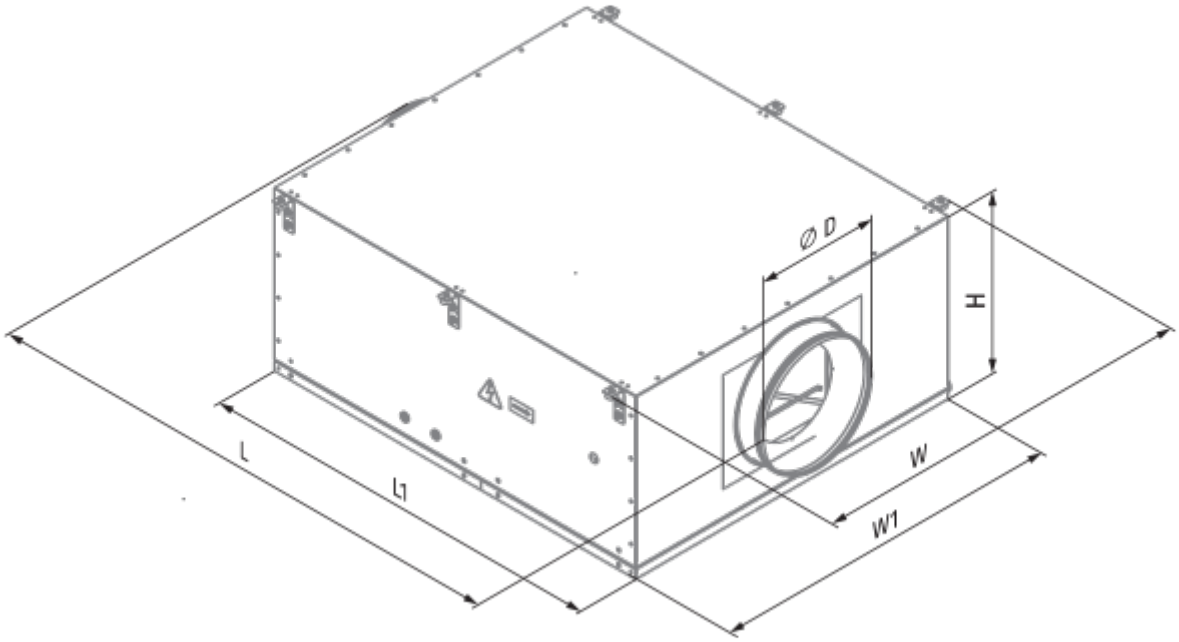
Ø D
H
L
L1
W
W1

Экодизайн

Торговая марка	Blauberg
Модель	TwinBox EC 150
Тип привода	External MSD or VSD
Тип теплообменника	Нет
Статическое давление при номинальном расходе воздуха (Па)	211
Максимальные внешние утечки (%)	2.7
Статическая эффективность (%)	25.5
Декларируемый тип вентиляционной единицы	NRVU UVU
Эффективная мощность (кВт)	0.056
Sound power level (дБ(A))	57