

Turbo EC 125 eco T

Канальные вентиляторы смешанного типа

- Уровень звукового давления LpA на расстоянии 3 м: 28
- Тип крыльчатки: Смешанного типа
- Материал корпуса: Пластик
- Установка в любом положении
- Таймер: Таймер выключения

	Единица измерения	Turbo EC 125 eco T	
Размер подключаемого воздуховода	мм	125	
Фазность	-	1	
Максимальное напряжение питания	В	230	
Минимальное напряжение питания	В	230	
Частота сети питания	Гц	50/60	
Номинальная мощность	Вт	10	16
Максимальный ток	А	0.11	0.13
Максимальный расход воздуха	м³/час	228	275
Уровень звукового давления LpA на расстоянии 3 м	дБ(А)	26	28
Вес	кг	1.79	
Максимальная температура перемещаемого воздуха	°C	40	
Минимальная температура перемещаемого воздуха	°C	-25	
Класс защиты	-	IPX4	
Класс защиты привода	-	IPX4	
Материал крыльчатки	-	Пластик	

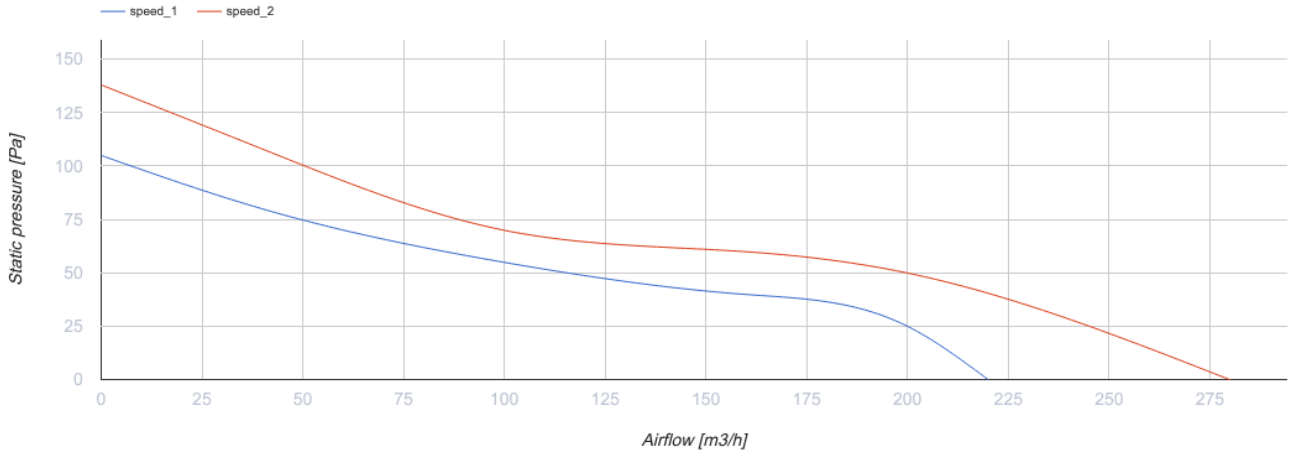
speed_1
speed_2
Static pressure [Pa]
150
125
100
75
50
25
0
0
25
50
75
100
125
150
175
200
225
250
275
Airflow [m3/h]

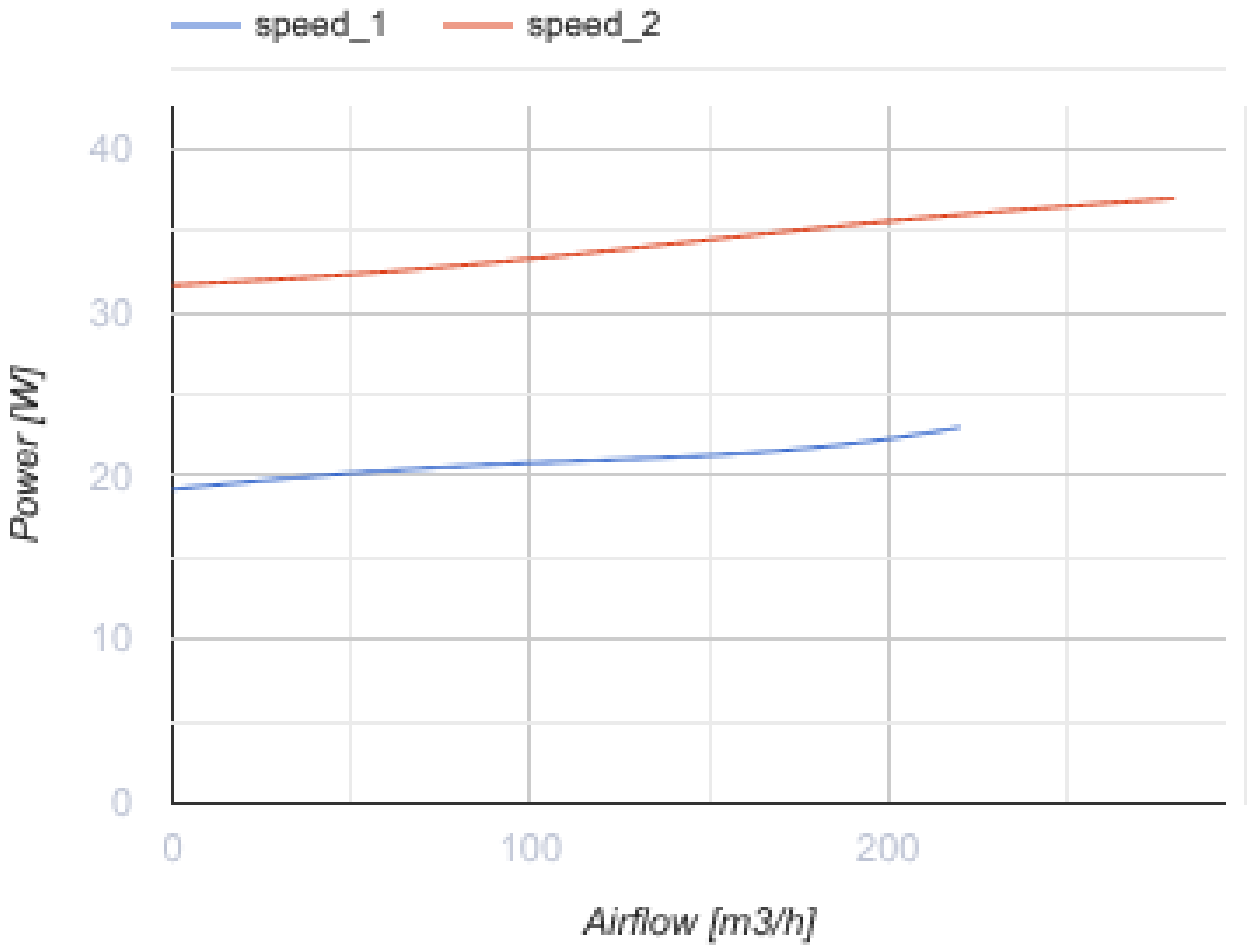
speed_1
speed_2
Power [W]
40
30
20
10
0
0
100
200
Airflow [m3/h]

Размеры

Ø D	B	H	L
123	167	190	246

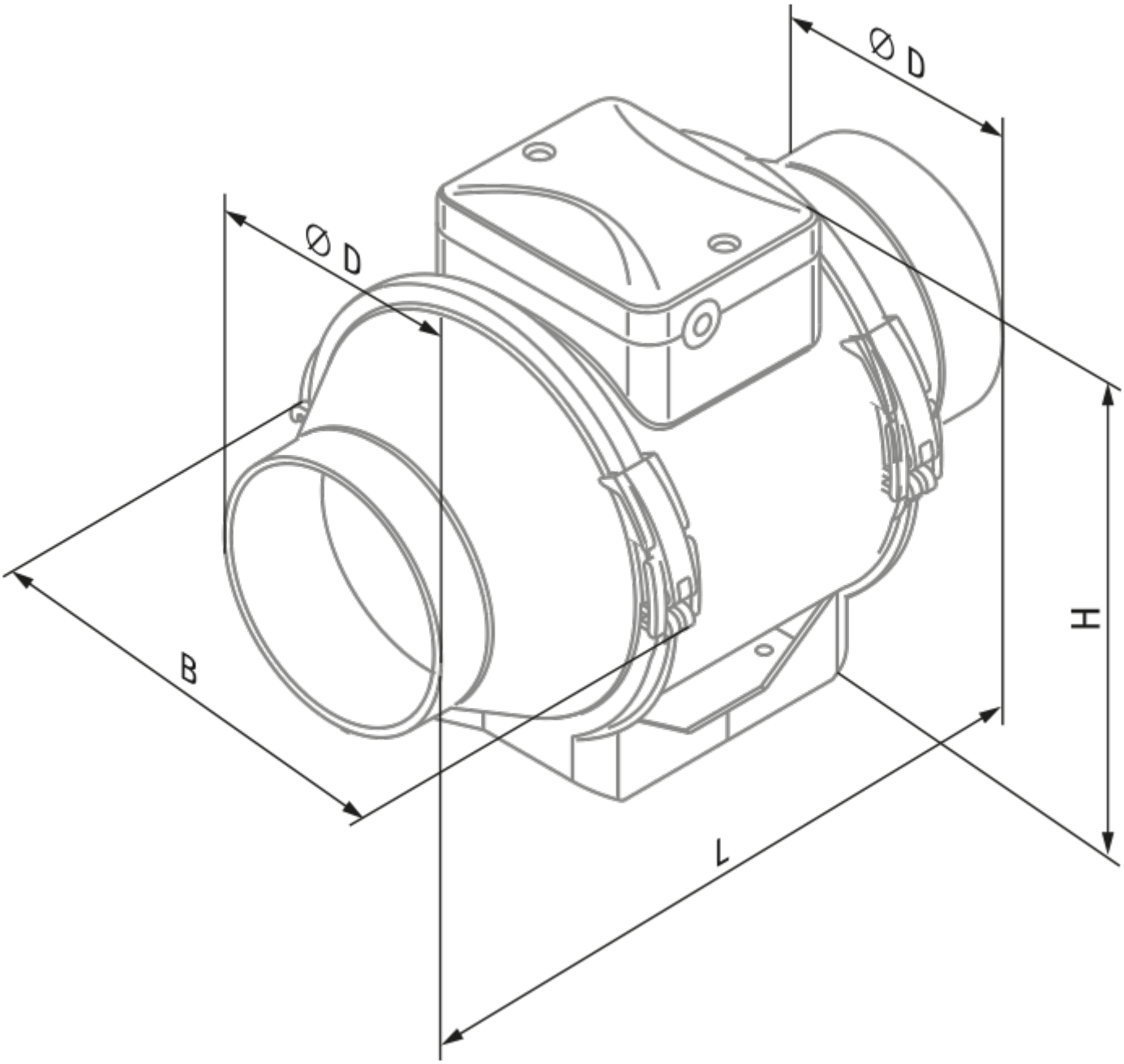

Экодизайн

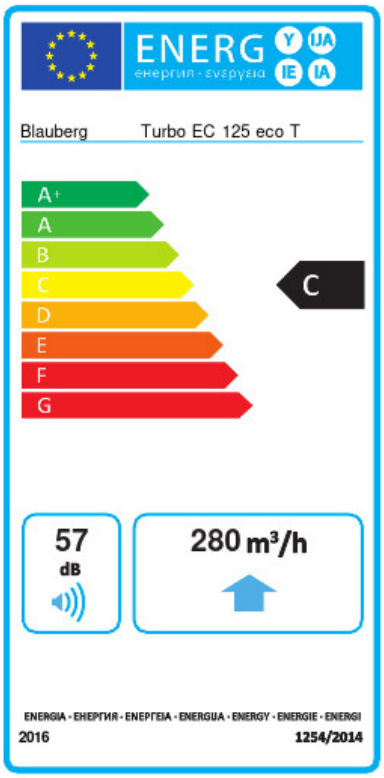

Торговая марка	Blauberg					
Модель	Turbo EC 125 eco T					
Удельное потребление энергии (кВт.час/(м²/год))	Холодный		Умеренный		Теплый	
	-49.3	A+	-24.3	C	-9.9	F
Тип установки	Однонаправленная					
Тип привода	Переменная скорость					
Тип теплообменника	Нет					
Максимальный расход воздуха (м³/час)	280					
Потребляемая мощность (Вт)	37					
Эталонный объемный расход (м³/с)	0.049					
Удельный потребляемая мощность в исходной точке (Вт/(м³/час))	0.135					
Способ управления приводом	Локальное регулирование потребления					
Максимальные внешние утечки (%)	2.7					
Sound power level (дБ(А))	57					
Декларируемый тип вентиляционной единицы	RVU UVU					
Годовое потребление электричества (кВт.час/год)	Холодный		Умеренный		Теплый	
	78		78		78	
Годовое сохранение тепла (кВт.час/год)	Холодный		Умеренный		Теплый	
	5131		2623		1186	