

Turbo EC 100 eco

Канальные вентиляторы смешанного типа

- Уровень звукового давления LpA на расстоянии 3 м: 29
- Тип крыльчатки: Смешанного типа
- Материал корпуса: Пластик
- Установка в любом положении

	Единица измерения	Turbo EC 100 eco	
Размер подключаемого воздуховода	мм	100	
Фазность	-	1	
Минимальное напряжение питания	В	230	
Максимальное напряжение питания	В	230	
Частота сети питания	Гц	50/60	
Номинальная мощность	Вт	9	14
Максимальный ток	А	0.10	0.12
Максимальный расход воздуха	м³/час	170	210
Уровень звукового давления LpA на расстоянии 3 м	дБ(А)	28	29
Вес	кг	1.45	
Максимальная температура перемещаемого воздуха	°C	40	
Минимальная температура перемещаемого воздуха	°C	-25	
Класс защиты	-	IPX4	
Класс защиты привода	-	IPX4	
Материал крыльчатки	-	Пластик	

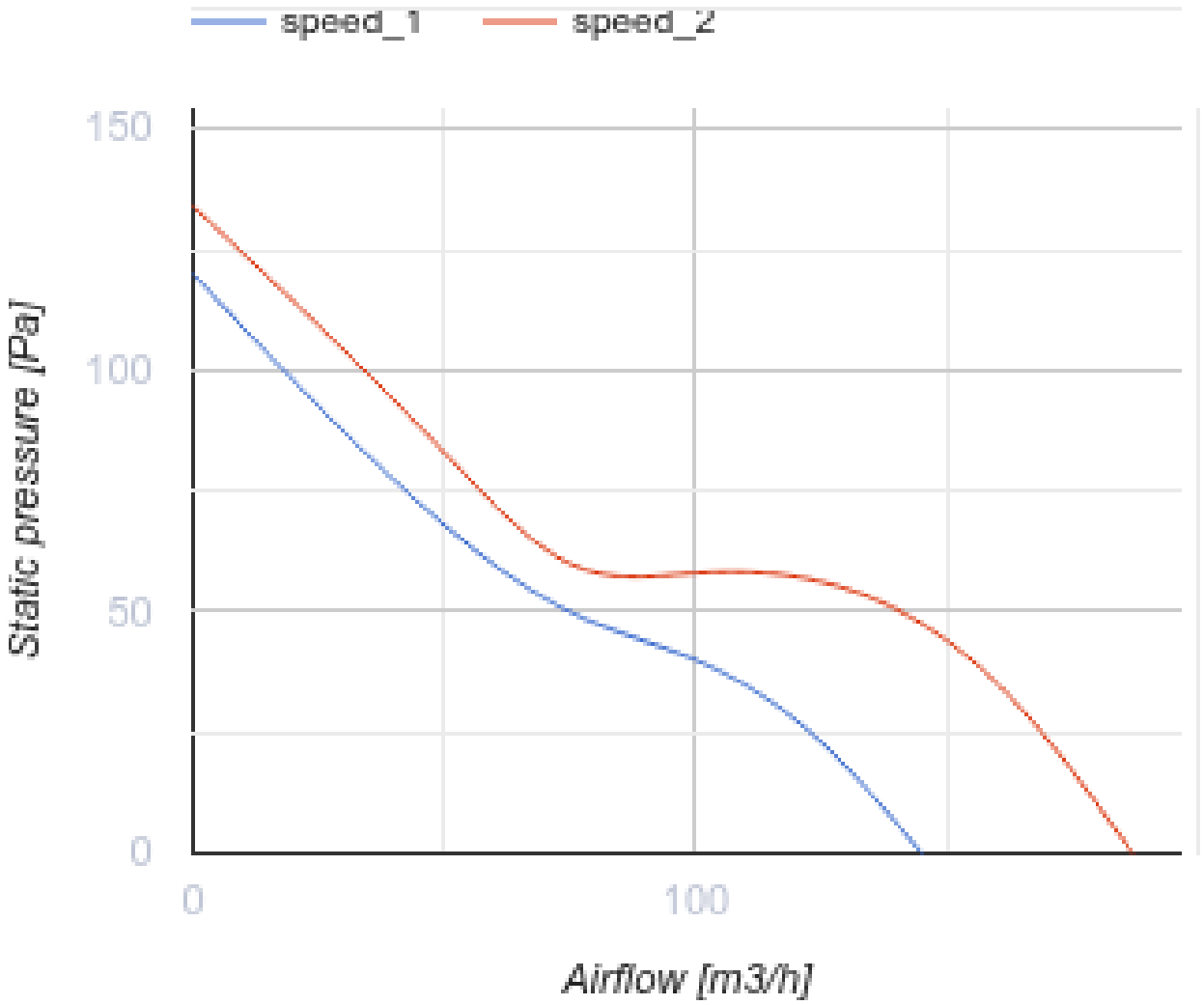
speed_1
speed_2
150
100
50
0
Static pressure [Pa]
0
100
Airflow [m3/h]

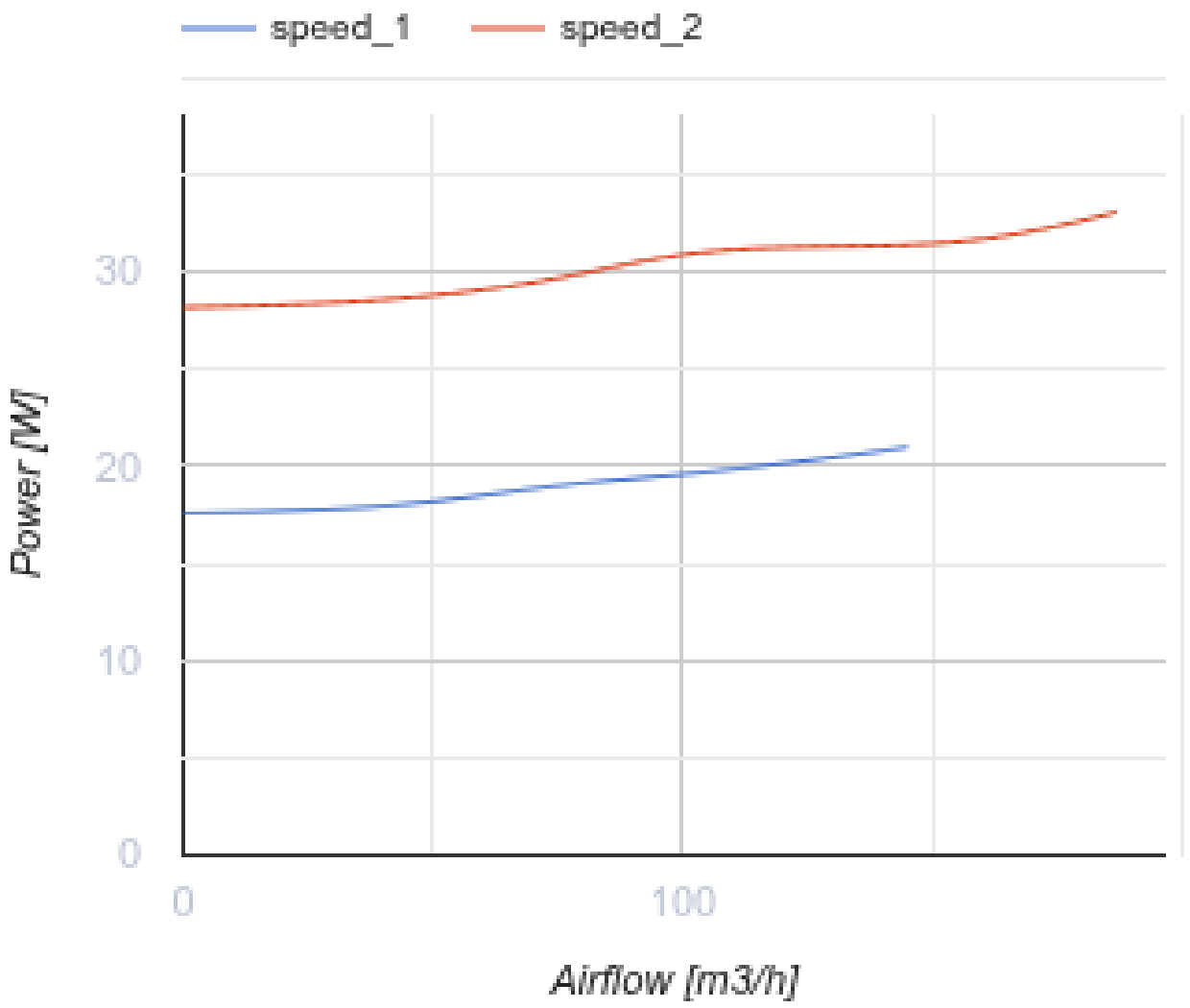

Размеры

Ø D	B	H	L
96	167	190	246

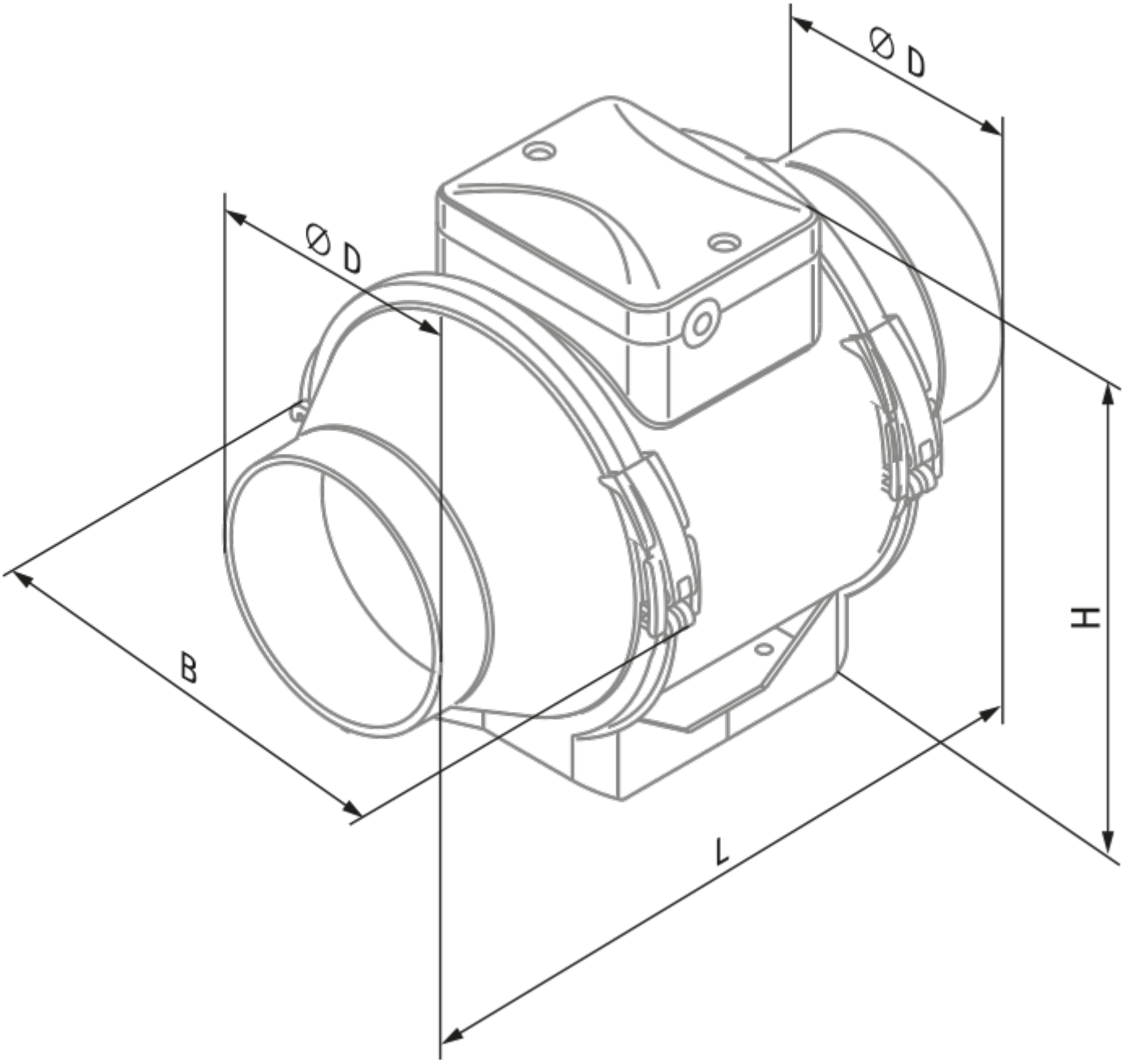
Ø D
Ø D
B
H
L

Экодизайн

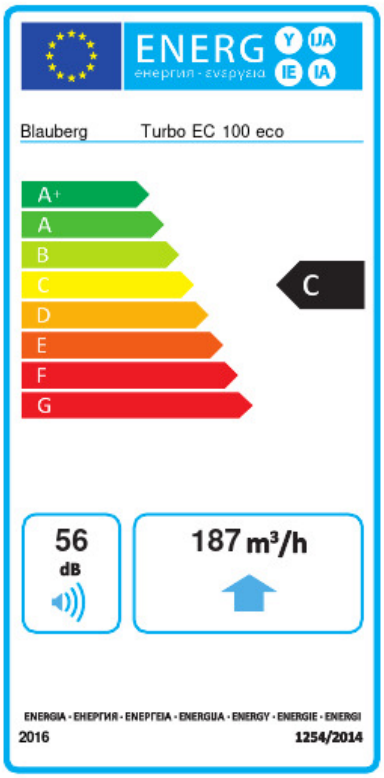

Торговая марка	Blauberg					
Модель	Turbo EC 100 eco					
Удельное потребление энергии (кВт.час/(м²/год))	Холодный		Умеренный		Теплый	
	-49.5	A+	-24.4	C	-10.1	E
Тип установки	Однонаправленная					
Тип привода	Переменная скорость					
Тип теплообменника	Нет					
Максимальный расход воздуха (м³/час)	187					
Потребляемая мощность (Вт)	33					
Эталонный объемный расход (м³/с)	0.036					
Удельный потребляемая мощность в исходной точке (Вт/(м³/час))	0.123					
Способ управления приводом	Локальное регулирование потребления					
Максимальные внешние утечки (%)	2.7					
Декларируемый тип вентиляционной единицы	RVU UVU					
Sound power level (дБ(А))	56					
Годовое потребление электричества (кВт.час/год)	Холодный		Умеренный		Теплый	
	72		72		72	
Годовое сохранение тепла (кВт.час/год)	Холодный		Умеренный		Теплый	
	5131		2623		1186	

Аксессуары

Для круглых каналов

Наименование	Фото	Описание
SD 100/600		Шумоглушители для круглых каналов
SD 100/900		Шумоглушители для круглых каналов
SD 100/1200		Шумоглушители для круглых каналов

Для круглых каналов

Наименование	Фото	Описание
KFBK 100		Фильтр-боксы с плоским фильтром для круглых каналов
KFBT 100 G4	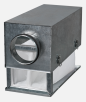	Фильтр-боксы с карманным фильтром для круглых каналов
KFBT 100 F5		Фильтр-боксы с карманным фильтром для круглых каналов
KFBT 100 F7		Фильтр-боксы с карманным фильтром для круглых каналов

Для круглых каналов

Наименование	Фото	Описание
VRV 100		Обратные клапаны для круглых каналов

Для круглых каналов

Наименование	Фото	Описание
VKA 100		Заслонки для круглых каналов

Водяные нагреватели

Наименование	Фото	Описание
WKH 100-2		Канальные водяные нагреватели для круглых каналов
WKH 100-4		Канальные водяные нагреватели для круглых каналов

Электрические нагреватели

Наименование	Фото	Описание
EKH 100-0.6		Канальные электрические нагреватели для круглых каналов

EKH 100-0.8		Канальные электрические нагреватели для круглых каналов
EKH 100-1.2		Канальные электрические нагреватели для круглых каналов
EKH 100-1.6		Канальные электрические нагреватели для круглых каналов
EKH 100-1.8		Канальные электрические нагреватели для круглых каналов

Переключатели скорости

Наименование	Фото	Описание
CDP-2/5		Переключатели для многоскоростных вентиляторов
CDP-2/10		Переключатель для многоскоростных вентиляторов