

# Turbo 150 USW1

Канальные вентиляторы смешанного типа

- Уровень звукового давления LpA на расстоянии 3 м: 44
- Управление: Встроенный регулятор скорости
- Тип крыльчатки: Смешанного типа
- Материал корпуса: Полипропилен
- Установка в любом положении
- Кабель подключения с сетевой вилкой

| | Единица измерения | Turbo 150 USW1 | |
|---|---|---|---|
| Скорость | - | 1 | 2 |
| Размер подключаемого воздуховода | мм | 150 | |
| Фазность | - | 1 | |
| Минимальное напряжение питания | В | 230 | |
| Максимальное напряжение питания | В | 230 | |
| Частота сети питания | Гц | 50/60 | |
| Номинальная мощность | Вт | 42 | 50 |
| Максимальный ток | А | 0.19 | 0.22 |
| Максимальный расход воздуха | м³/час | 415 | 565 |
| Уровень звукового давления LpA на расстоянии 3 м | дБ(А) | 32 | 44 |
| Вес | кг | 2.95 | |
| Максимальная температура перемещаемого воздуха | °C | 60 | |
| Класс защиты | - | IPX4 | |
| Класс защиты привода | - | IPX4 | |
| Материал крыльчатки | - | Пластик | |

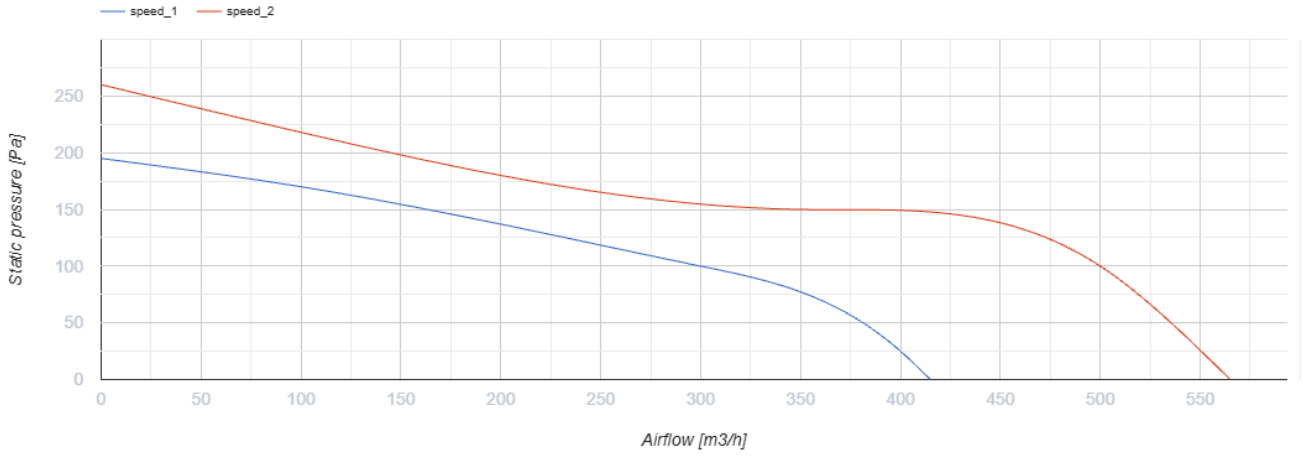


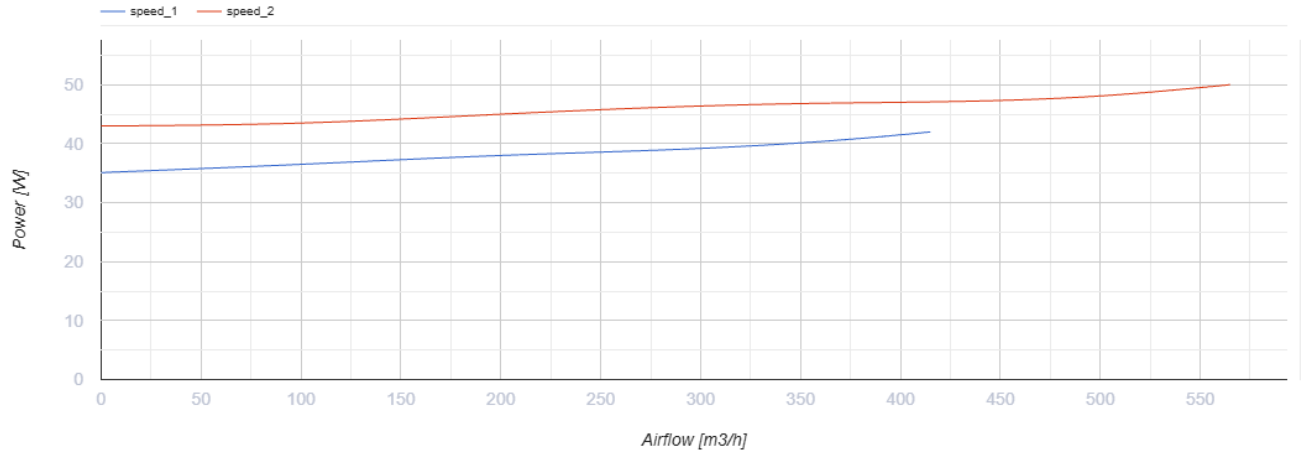


## Размеры

| ØD | ØD1 | B | H | L |
|---|---|---|---|---|
| 148 | 187 | 220 | 251 | 289 |

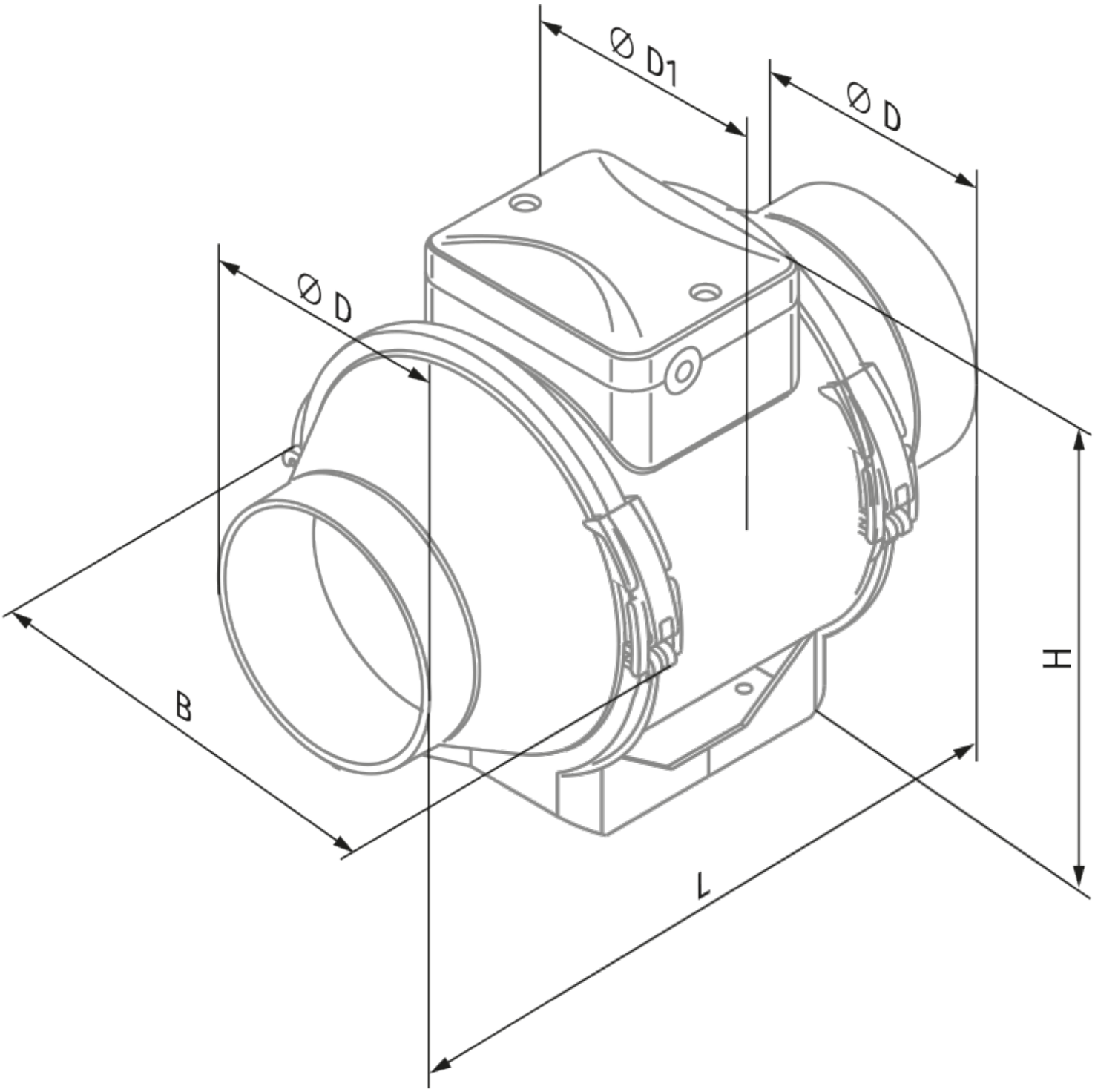
Ø D1
Ø D
Ø D
B
H
L

## Экодизайн

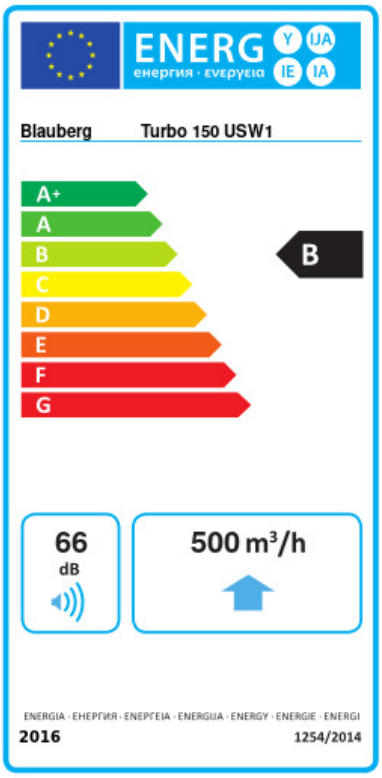


| | | | | | | |
|---|---|---|---|---|---|---|
| Торговая марка | Blauberg | | | | | |
| Модель | Turbo 150 USW1 | | | | | |
| Удельное потребление энергии (кВт.час/(м²/год)) | Холодный | | Умеренный | | Теплый | |
| | -53.8 | A+ | -26.7 | B | -11.2 | E |
| Тип установки | Однонаправленная | | | | | |
| Тип привода | Переменная скорость | | | | | |
| Тип теплообменника | Нет | | | | | |
| Максимальный расход воздуха (м³/час) | 500 | | | | | |
| Потребляемая мощность (Вт) | 50 | | | | | |
| Эталонный объемный расход (м³/с) | 0.097 | | | | | |
| Статическое давление в исходной точке (Па) | 50 | | | | | |
| Удельный потребляемая мощность в исходной точке (Вт/(м³/час)) | 0.12 | | | | | |
| Способ управления приводом | Локальное регулирование потребления | | | | | |
| Максимальные внешние утечки (%) | 2.7 | | | | | |
| Декларируемый тип вентиляционной единицы | RVU UVU | | | | | |
| Sound power level (дБ(A)) | 66 | | | | | |
| Годовое потребление электричества (кВт.час/год) | Холодный | | Умеренный | | Теплый | |
| | 64 | | 64 | | 64 | |
| Годовое сохранение тепла (кВт.час/год) | Холодный | | Умеренный | | Теплый | |
| | 5536 | | 2830 | | 1280 | |

## Аксессуары

### Для круглых каналов

| Наименование | Фото | Описание |
|---|---|---|
| SD 150/600 |  | Шумоглушители для круглых каналов |
| SD 150/900 |  | Шумоглушители для круглых каналов |

| | | |
|---|---|---|
| SD 150/1200 |  | Шумоглушители для круглых каналов |

### Для круглых каналов

| Наименование | Фото | Описание |
|---|---|---|
| KFBK 150 |  | Фильтр-боксы с плоским фильтром для круглых каналов |
| KFBT 150 G4 |  | Фильтр-боксы с карманным фильтром для круглых каналов |
| KFBT 150 F5 |  | Фильтр-боксы с карманным фильтром для круглых каналов |
| KFBT 150 F7 |  | Фильтр-боксы с карманным фильтром для круглых каналов |

### Для круглых каналов

| Наименование | Фото | Описание |
|---|---|---|
| VRV 150 |  | Обратные клапаны для круглых каналов |

### Для круглых каналов

| Наименование | Фото | Описание |
|---|---|---|
| VKA 150 |  | Заслонки для круглых каналов |

### Водяные нагреватели

| Наименование | Фото | Описание |
|---|---|---|
| WKH 150-2 |  | Канальные водяные нагреватели для круглых каналов |
| WKH 150-4 |  | Канальные водяные нагреватели для круглых каналов |

### Электрические нагреватели

| Наименование | Фото | Описание |
|---|---|---|

| | | |
|---|---|---|
| EKH 150-1.2 |  | Канальные электрические нагреватели для круглых каналов |
| EKH 150-1.7 |  | Канальные электрические нагреватели для круглых каналов |
| EKH 150-2.0 |  | Канальные электрические нагреватели для круглых каналов |
| EKH 150-2.4 |  | Канальные электрические нагреватели для круглых каналов |
| EKH 150-3.4 |  | Канальные электрические нагреватели для круглых каналов |

### Тиристорные регуляторы скорости

| Наименование | Фото | Описание |
|---|---|---|

### Переключатели скорости

| Наименование | Фото | Описание |
|---|---|---|
| CDP-2/5 |  | Переключатели для многоскоростных вентиляторов |
| CDP-2/10 |  | Переключатель для многоскоростных вентиляторов |

### Датчики влажности

| Наименование | Фото | Описание |
|---|---|---|
| HSE / HSI 1.5 |  | Датчики |
| TE / TI 1.5 |  | Таймеры |
| LSE / LSI 1.5 |  | Датчики |
| IRSE / IRSI 1.5 |  | Датчики |

### Соединительно-монтажные элементы

| Наименование | Фото | Описание |
|---|---|---|
| K 150 |  | Хомут для круглых гибких каналов |