

Turbo 100 FR1

Канальные вентиляторы смешанного типа

- Уровень звукового давления LpA на расстоянии 3 м: 32
- Управление: Встроенный регулятор скорости
- Тип крыльчатки: Смешанного типа
- Материал корпуса: Полипропилен
- Установка в любом положении
- Кабель подключения с сетевой вилкой

	Единица измерения	Turbo 100 FR1	
Скорость	-	1	2
Размер подключаемого воздуховода	мм	100	
Фазность	-	1	
Минимальное напряжение питания	В	230	
Максимальное напряжение питания	В	230	
Частота сети питания	Гц	50/60	
Номинальная мощность	Вт	23	25
Максимальный ток	А	0.10	0.11
Максимальный расход воздуха	м³/час	180	245
Уровень звукового давления LpA на расстоянии 3 м	дБ(А)	27	32
Вес	кг	1.75	
Максимальная температура перемещаемого воздуха	°C	60	
Класс защиты	-	IPX4	
Класс защиты привода	-	IPX4	
Материал крыльчатки	-	Пластик	

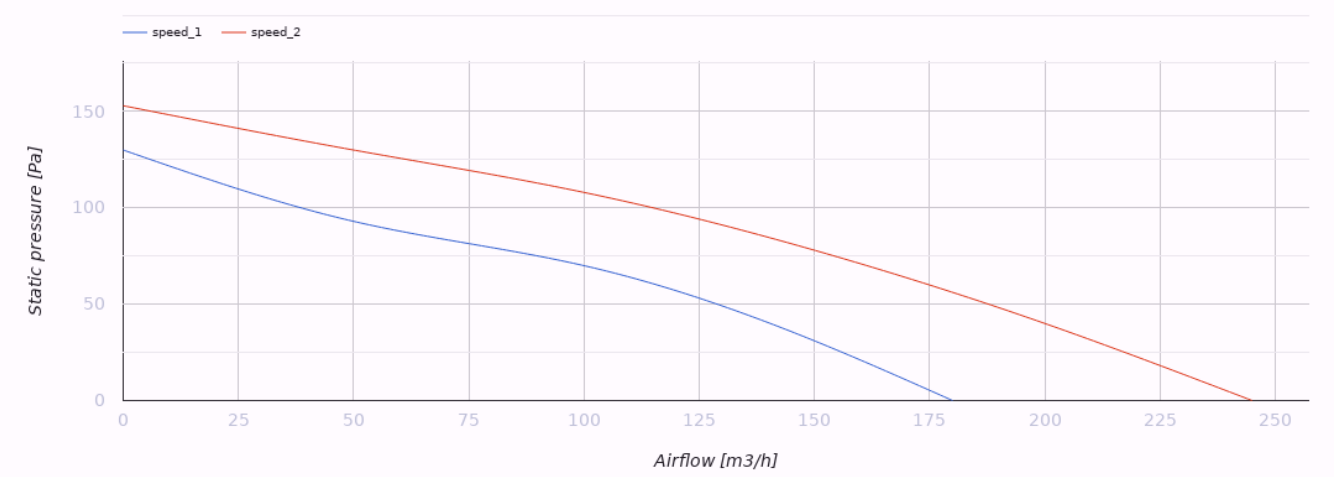

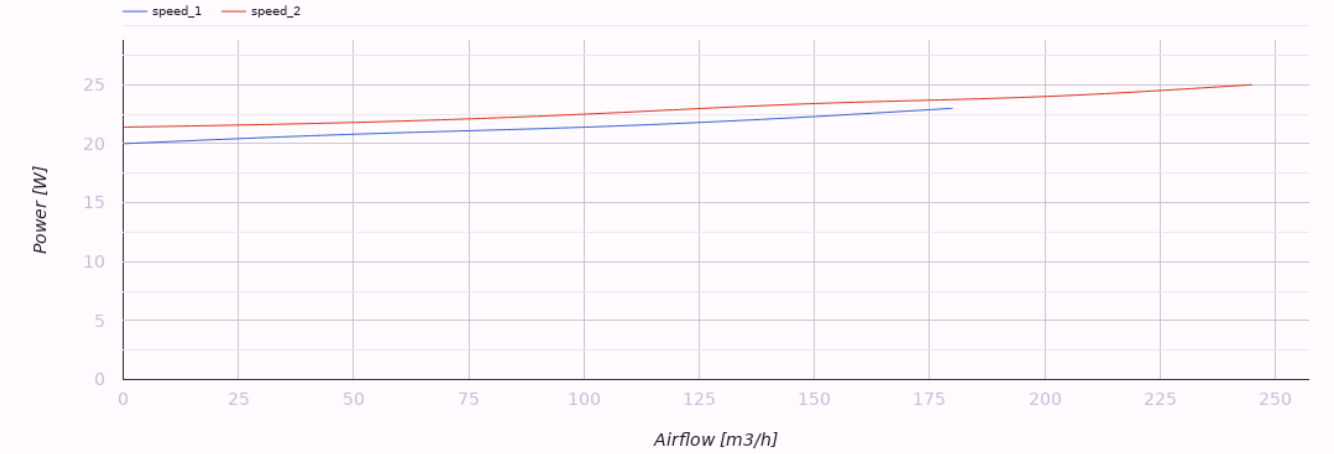

Размеры

Ø D	Ø D1	B	H	L
97	164	196	241	303

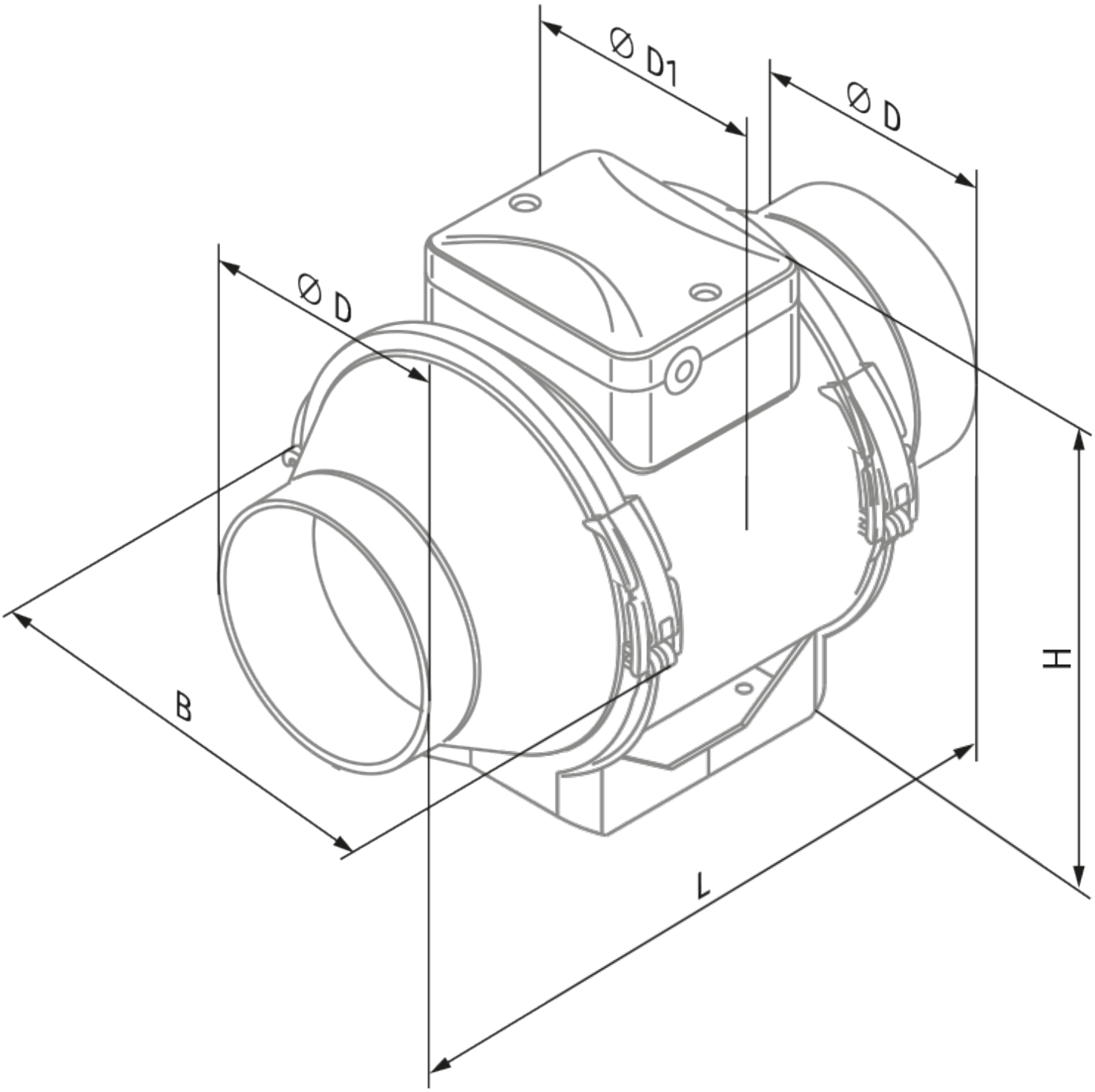
Ø D1
Ø D
Ø D
B
H
L

Экодизайн

Торговая марка	Blauberg					
Модель	Turbo 100 FR1					
Удельное потребление энергии (кВт.час/(м²/год))	Холодный		Умеренный		Теплый	
	-52.9	A+	-25.9	C	-10.4	E
Тип установки	Однонаправленная					
Тип привода	Переменная скорость					
Тип теплообменника	Нет					
Максимальный расход воздуха (м³/час)	180					
Потребляемая мощность (Вт)	25					
Эталонный объемный расход (м³/с)	0.035					
Статическое давление в исходной точке (Па)	50					
Удельный потребляемая мощность в исходной точке (Вт/(м³/час))	0.183					
Способ управления приводом	Локальное регулирование потребления					
Максимальные внешние утечки (%)	2.7					
Декларируемый тип вентиляционной единицы	RVU UVU					
Sound power level (дБ(А))	52					
Годовое потребление электричества (кВт.час/год)	Холодный		Умеренный		Теплый	
	97		97		97	
Годовое сохранение тепла (кВт.час/год)	Холодный		Умеренный		Теплый	
	5536		2830		1280	

Аксессуары

Для круглых каналов

Наименование	Фото	Описание
SD 100/600		Шумоглушители для круглых каналов
SD 100/900		Шумоглушители для круглых каналов
SD 100/1200		Шумоглушители для круглых каналов

Для круглых каналов

Наименование	Фото	Описание
KFBK 100		Фильтр-боксы с плоским фильтром для круглых каналов
KFBT 100 G4	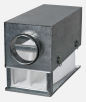	Фильтр-боксы с карманным фильтром для круглых каналов
KFBT 100 F5		Фильтр-боксы с карманным фильтром для круглых каналов
KFBT 100 F7		Фильтр-боксы с карманным фильтром для круглых каналов

Для круглых каналов

Наименование	Фото	Описание
VRV 100		Обратные клапаны для круглых каналов

Для круглых каналов

Наименование	Фото	Описание
VKA 100		Заслонки для круглых каналов

Водяные нагреватели

Наименование	Фото	Описание
WKH 100-2		Канальные водяные нагреватели для круглых каналов
WKH 100-4		Канальные водяные нагреватели для круглых каналов

Электрические нагреватели

Наименование	Фото	Описание
EKH 100-0.6		Канальные электрические нагреватели для круглых каналов

EKH 100-0.8		Канальные электрические нагреватели для круглых каналов
EKH 100-1.2		Канальные электрические нагреватели для круглых каналов
EKH 100-1.6		Канальные электрические нагреватели для круглых каналов
EKH 100-1.8		Канальные электрические нагреватели для круглых каналов

Тиристорные регуляторы скорости

Наименование	Фото	Описание

Переключатели скорости

Наименование	Фото	Описание
CDP-2/5		Переключатели для многоскоростных вентиляторов
CDP-2/10		Переключатель для многоскоростных вентиляторов

Датчики влажности

Наименование	Фото	Описание
HSE / HSI 1.5		Датчики
TE / TI 1.5		Таймеры
LSE / LSI 1.5		Датчики
IRSE / IRSI 1.5		Датчики

Соединительно-монтажные элементы

Наименование	Фото	Описание

K 100		Хомут для круглых гибких каналов