

Tubo-MZ 315

Осевые канальные вентиляторы

- Уровень звукового давления LpA на расстоянии 3 м: 42
- Тип крыльчатки: Осевой
- Материал корпуса: Оцинкованная сталь
- Установка в любом положении

	Единица измерения	Tubo-MZ 315	
Скорость	-	1	2
Фазность	-	1	
Минимальное напряжение питания	В	220	
Максимальное напряжение питания	В	240	
Частота сети питания	Гц	50	60
Номинальная мощность	Вт	110	
Максимальный ток	А	0.75	
Максимальный расход воздуха	м³/час	1700	
Скорость вращения	-	1300	
Уровень звукового давления LpA на расстоянии 3 м	дБ(А)	42	
Вес	кг	4.84	
Максимальная температура перемещаемого воздуха	°C	40	
Минимальная температура перемещаемого воздуха	°C	-30	
Класс защиты	-	IPX4	
Класс защиты привода	-	IP44	
Материал крыльчатки	-	Алюминий	

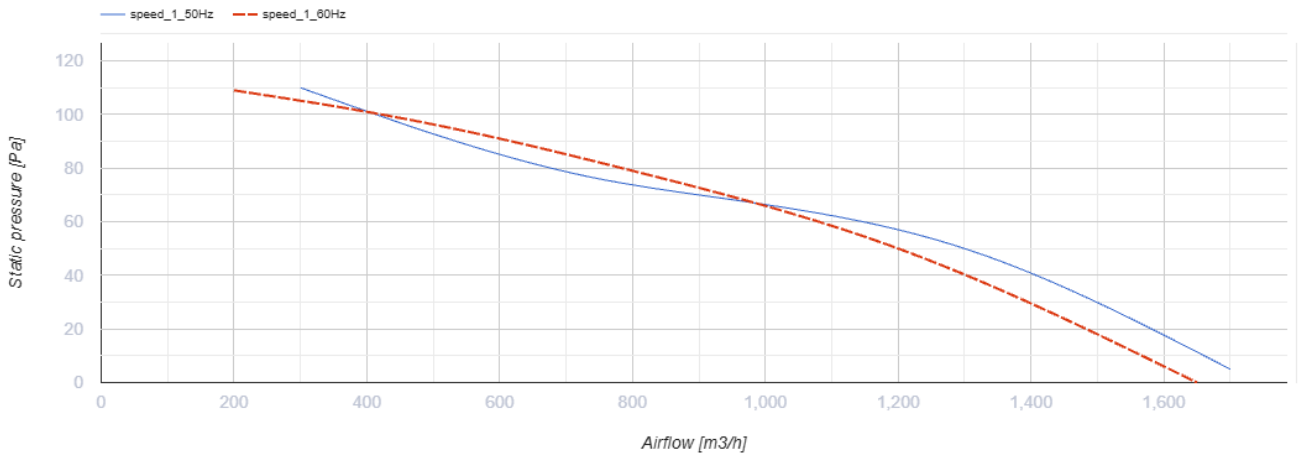

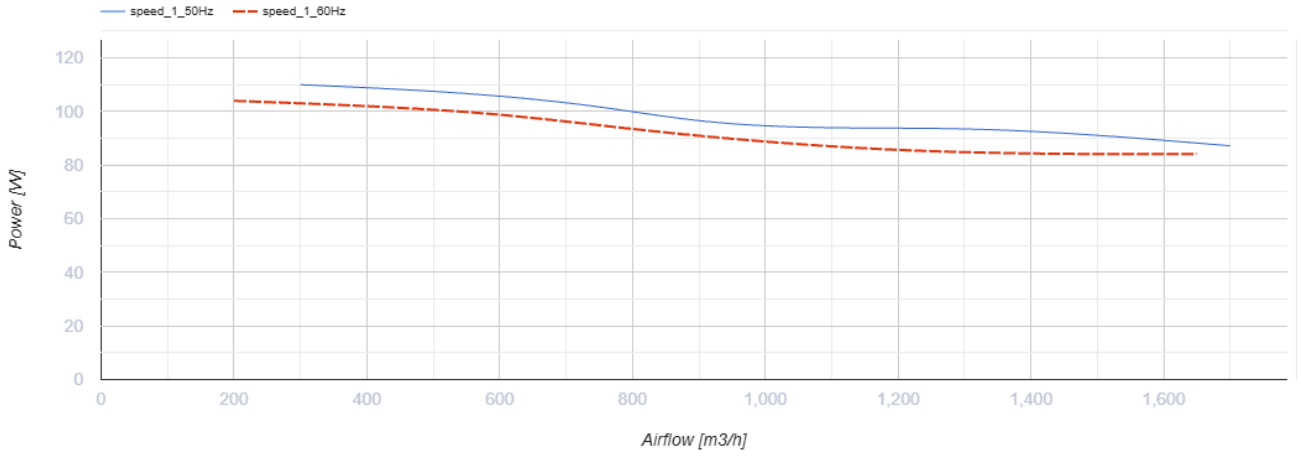

Размеры

ØD	B	L	L1	L2
315	337	278	55	40

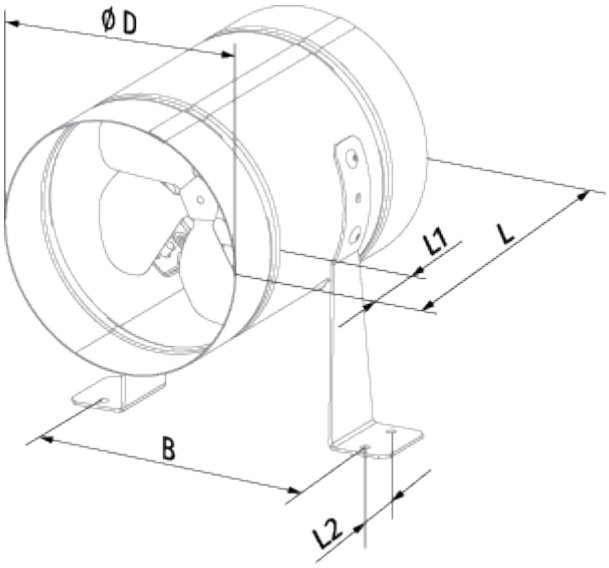
Ø D
L1
L
B
L2

Экодизайн

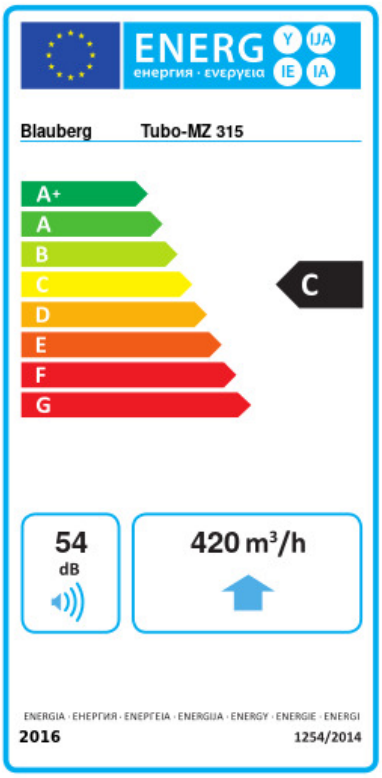

Торговая марка	Blauberg					
Модель	Tubo-MZ 315					
Удельное потребление энергии (кВт.час/(м²/год))	Холодный		Умеренный		Теплый	
	-52.6	A+	-25.6	C	-10.1	E
Тип установки	Однонаправленная					
Тип привода	Переменная скорость					
Тип теплообменника	Нет					
Максимальный расход воздуха (м³/час)	420					
Потребляемая мощность (Вт)	110					
Эталонный объемный расход (м³/с)	0.082					
Статическое давление в исходной точке (Па)	50					
Удельный потребляемая мощность в исходной точке (Вт/(м³/час))	0.206					
Способ управления приводом	Локальное регулирование потребления					
Максимальные внешние утечки (%)	2.7					
Декларируемый тип вентиляционной единицы	RVU UVU					
Sound power level (дБ(А))	54					
Годовое потребление электричества (кВт.час/год)	Холодный		Умеренный		Теплый	
	109		109		109	
Годовое сохранение тепла (кВт.час/год)	Холодный		Умеренный		Теплый	
	5536		2830		1280	

Аксессуары

Трансформаторные регуляторы скорости

Наименование	Фото	Описание
CDR5E E3.5 TP		Регулятор скорости однофазный
CDR5E E5.0 TP		Регулятор скорости однофазный

CDR5E E7.5 TP		Регулятор скорости однофазный
CDR5E E1.5 TP		Регулятор скорости однофазный