

Trio One 100 TR

Осевой вентилятор с низким уровнем шума для вытяжной вентиляции

• Уровень звукового давления LpA на расстоянии 3 м: 27
• Материал корпуса: Пластик
• Защита от обратной тяги: Обратный клапан
• Шнурковый выключатель
• Таймер: Таймер выключения, Таймер включения

	Единица измерения	Trio One 100 TR
Размер подключаемого воздуховода	мм	100
Максимальное напряжение питания	В	240
Минимальное напряжение питания	В	220
Частота сети питания	Гц	50
Номинальная мощность	Вт	8
Максимальный ток	А	0.05
Максимальный расход воздуха	м³/час	95
Уровень звукового давления LpA на расстоянии 3 м	дБ(А)	27
Вес	кг	0.45
Минимальная температура окружающего воздуха	°C	1
Максимальная температура окружающего воздуха	°C	40
Класс защиты	-	IP44 Zone 1
Материал крыльчатки	-	Пластик

Размеры

a	c	Ø d	e
150	79	99	23

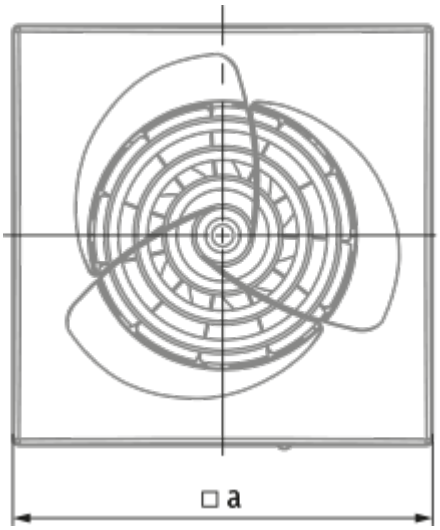
□a

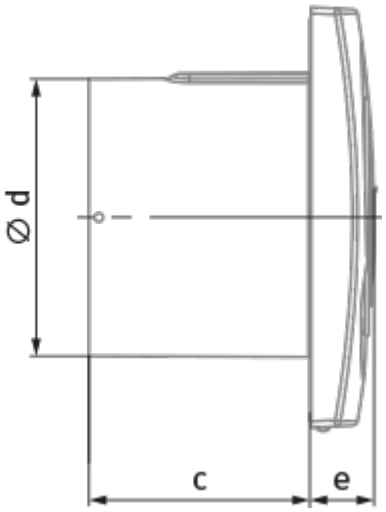
Ø d
c
e

Экодизайн

Торговая марка	Blauberg					
Модель	Trio One 100 TR					
Удельное потребление энергии (кВт.час/(м²/год))	Холодный		Умеренный		Теплый	
	-34.2	A	-16.2	E	-6	F
Тип установки	Однонаправленная					
Тип привода	Односкоростной					
Тип теплообменника	Нет					
Максимальный расход воздуха (м³/час)	95					
Потребляемая мощность (Вт)	8					
Эталонный объемный расход (м³/с)	0.018					
Удельный потребляемая мощность в исходной точке (Вт/(м³/час))	0.084					
Способ управления приводом	Управление по времени					
Максимальные внешние утечки (%)	2.7					
Декларируемый тип вентиляционной единицы	RVU UVU					
Sound power level (дБ(А))	47					
Годовое потребление электричества (кВт.час/год)	Холодный		Умеренный		Теплый	
	100		100		100	
Годовое сохранение тепла (кВт.час/год)	Холодный		Умеренный		Теплый	
	3667		1874		848	