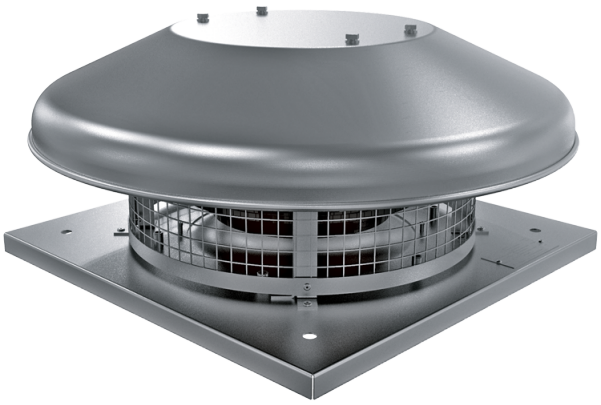

Tower-HC EC 250

Крышные центробежные вентиляторы с EC-двигателями

• Уровень звукового давления LpA на расстоянии 3 м: 54
• Тип крыльчатки: Центробежная крыльчатка с назад загнутыми лопатками
• Материал корпуса: Сталь с полимерным покрытием

	Единица измерения	Tower-HC EC 250
Фазность	-	1
Максимальное напряжение питания	В	230
Минимальное напряжение питания	В	230
Частота сети питания	Гц	50/60
Номинальная мощность	Вт	164
Максимальный ток	А	1.25
Максимальный расход воздуха	м³/час	1500
Скорость вращения	-	3310
Уровень звукового давления LpA на расстоянии 3 м	дБ(А)	54
Вес	кг	8
Максимальная температура перемещаемого воздуха	°C	60
Минимальная температура перемещаемого воздуха	°C	-25
Класс защиты	-	IPX4
Класс защиты привода	-	IP55
Типоразмер	мм	250

Размеры

H	ØD	ØD1	L	L1
223	503	285	420	330

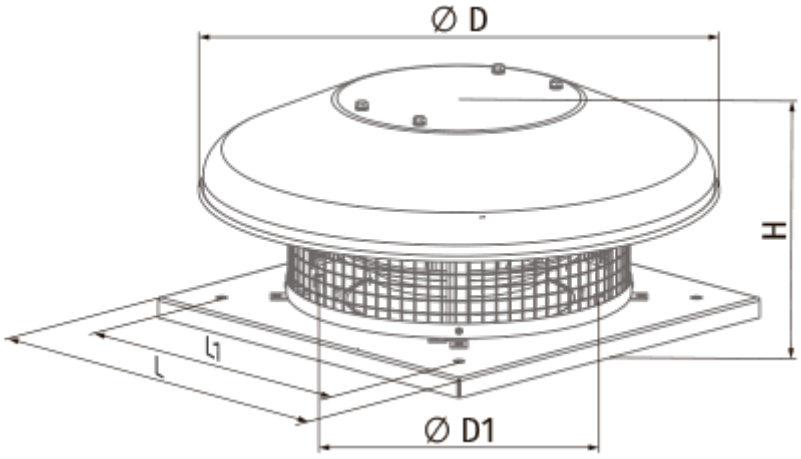

Экодизайн

Торговая марка	Blauberg
Модель	Tower-HC EC 250
Тип установки	Однонаправленная
Тип привода	Integrated VSD
Тип теплообменника	Нет
Статическое давление при номинальном расходе воздуха (Па)	336
Максимальные внешние утечки (%)	2.7
Статическая эффективность (%)	60.1
Эффективная мощность (кВт)	0.162
Декларируемый тип вентиляционной единицы	NRVU UVU
Sound power level (дБ(A))	67

Аксессуары

Регуляторы скорости EC-двигателей

Наименование	Фото	Описание
CDT E/0-10		Регулятор скорости для EC-моторов