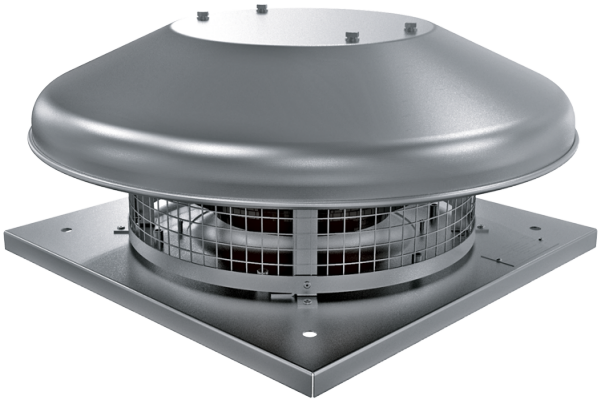

Tower-HC 310 4E

Центробежные крышные вентиляторы

• Уровень звукового давления LpA на расстоянии 3 м: 47
• Тип крыльчатки: Центробежная крыльчатка с назад загнутыми лопатками
• Материал корпуса: Сталь с полимерным покрытием

	Единица измерения	Tower-HC 310 4E	
Фазность	-	1	
Максимальное напряжение питания	В	230	
Минимальное напряжение питания	В	230	
Частота сети питания	Гц	50	60
Номинальная мощность	Вт	141	
Максимальный ток	А	0.64	
Максимальный расход воздуха	м³/час	2265	
Скорость вращения	-	1420	
Уровень звукового давления LpA на расстоянии 3 м	дБ(А)	47	
Вес	кг	11	
Максимальная температура перемещаемого воздуха	°C	50	
Минимальная температура перемещаемого воздуха	°C	-25	
Класс защиты	-	IPX4	
Класс защиты привода	-	IP44	
Типоразмер	мм	310	

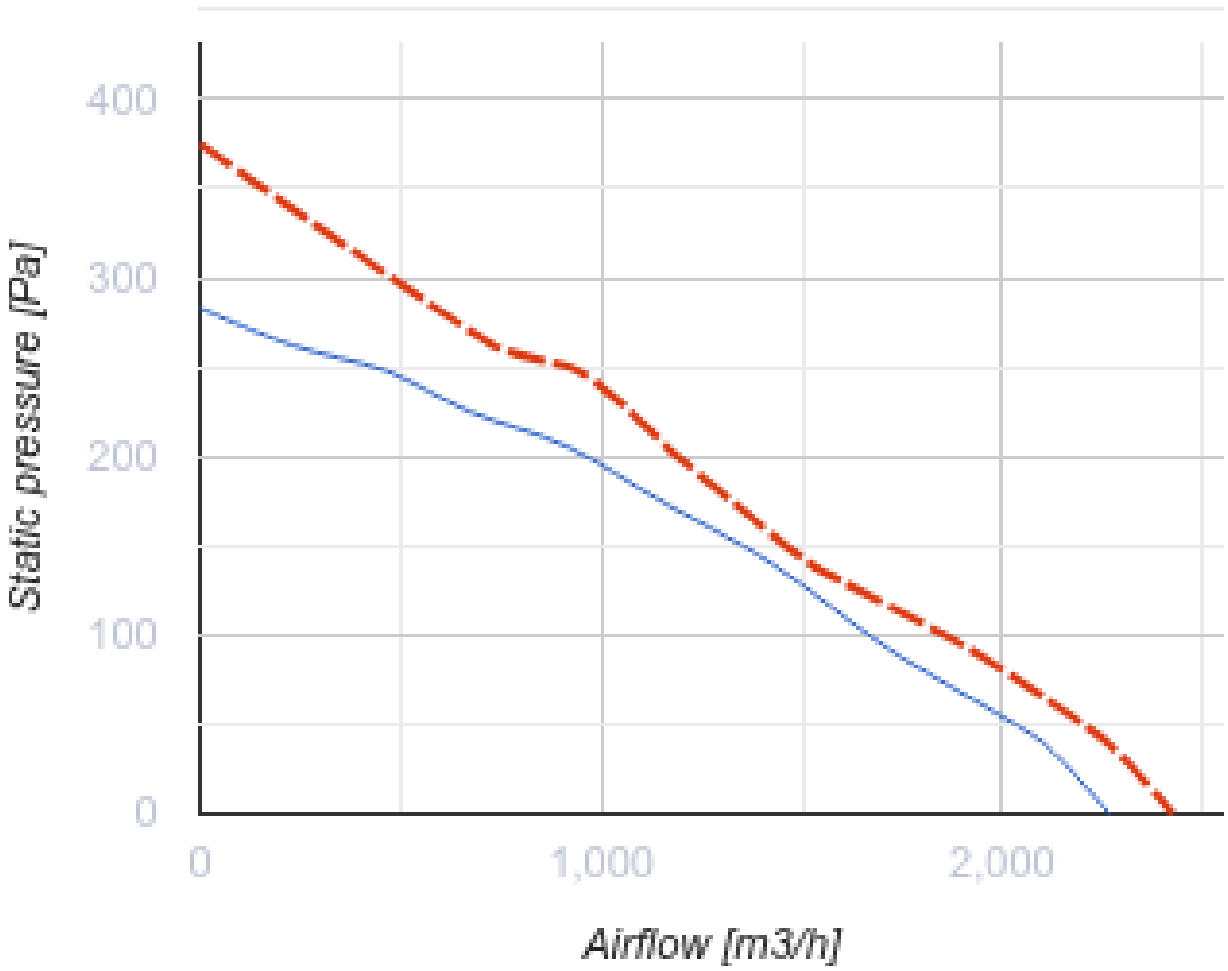
400
300
200
100
0
Static pressure [Pa]
0
1,000
2,000
Airflow [m3/h]

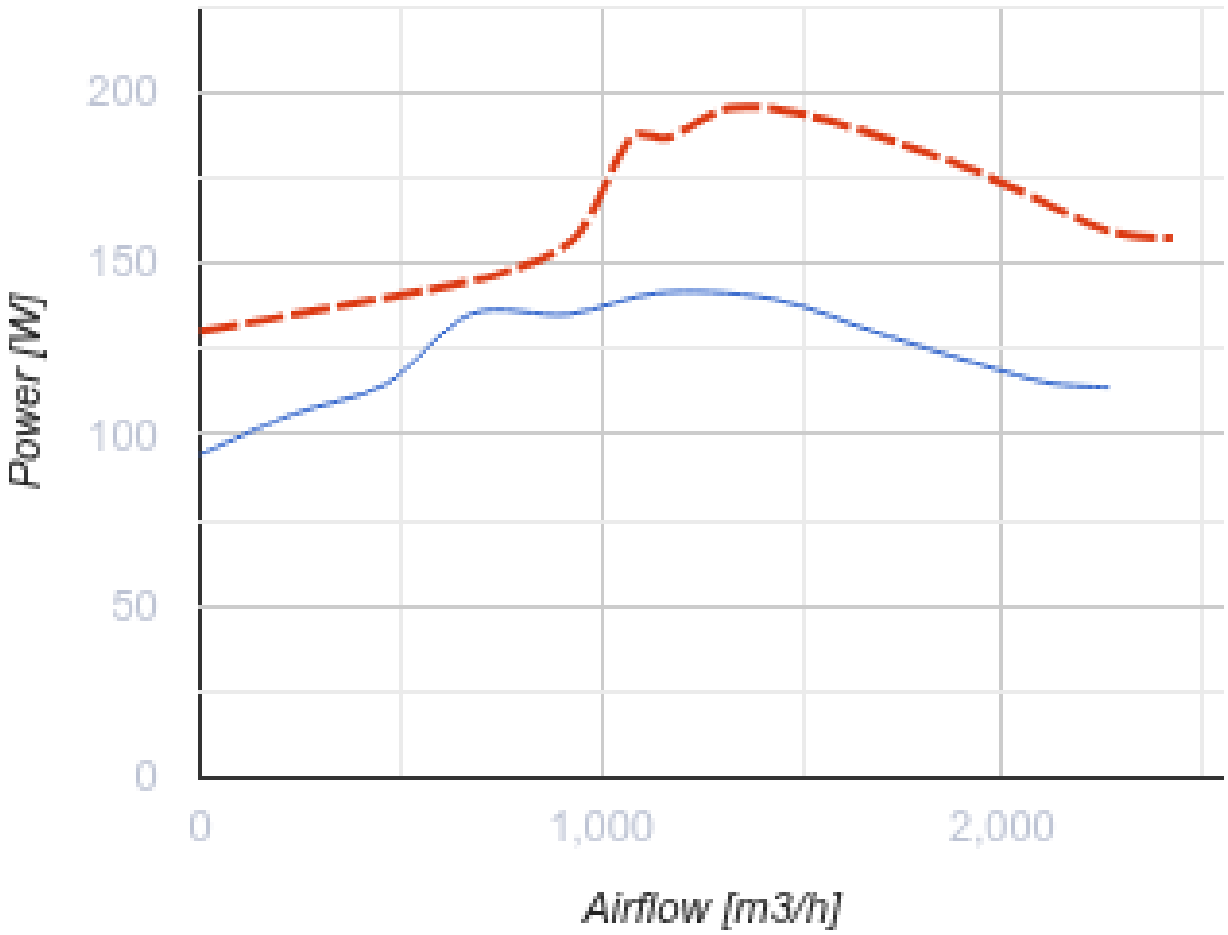

Размеры

H	ØD	ØD1	L	L1
277	623	285	420	330

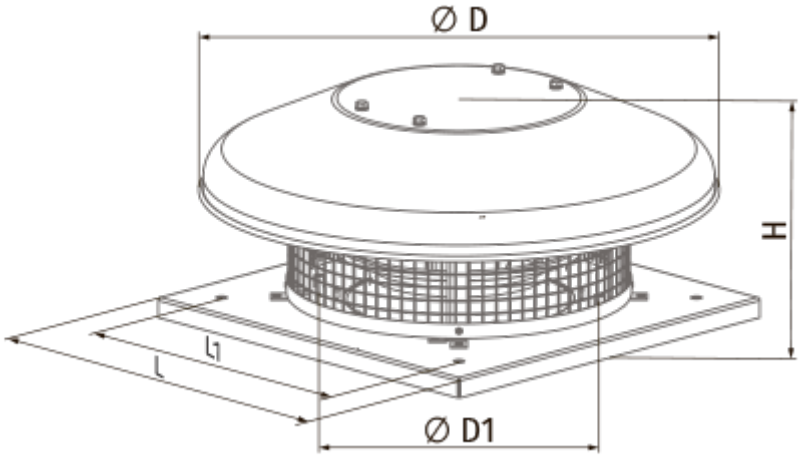
Ø D
H
L1
L
Ø D1

Экодизайн

Торговая марка	Blauberg
Модель	Tower-HC 310 4E
Тип привода	External MSD or VSD
Тип теплообменника	Нет
Статическое давление при номинальном расходе воздуха (Па)	176
Максимальные внешние утечки (%)	2.7
Статическая эффективность (%)	40.4
Sound power level (дБ(A))	67
Декларируемый тип вентиляционной единицы	NRVU UVU
Эффективная мощность (кВт)	0.141