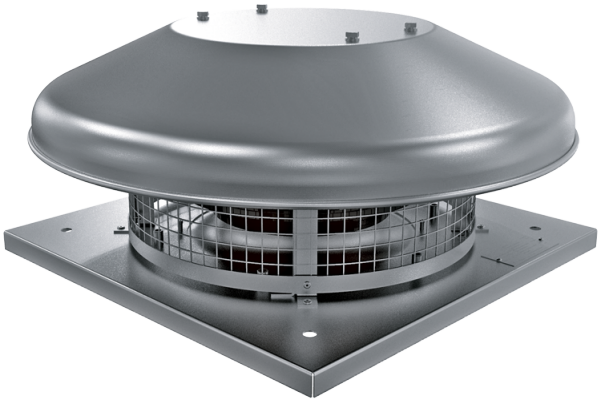

Tower-HC 250 2E

Центробежные крышные вентиляторы

• Уровень звукового давления LpA на расстоянии 3 м: 54
• Тип крыльчатки: Центробежная крыльчатка с назад загнутыми лопатками
• Материал корпуса: Сталь с полимерным покрытием

	Единица измерения	Tower-HC 250 2E	
Фазность	-	1	
Максимальное напряжение питания	В	230	
Минимальное напряжение питания	В	230	
Частота сети питания	Гц	50	60
Номинальная мощность	Вт	184	
Максимальный ток	А	0.81	
Максимальный расход воздуха	м³/час	1485	
Скорость вращения	-	2480	
Уровень звукового давления LpA на расстоянии 3 м	дБ(А)	54	
Вес	кг	8	
Максимальная температура перемещаемого воздуха	°C	50	
Минимальная температура перемещаемого воздуха	°C	-25	
Класс защиты	-	IPX4	
Класс защиты привода	-	IP44	
Типоразмер	мм	250	

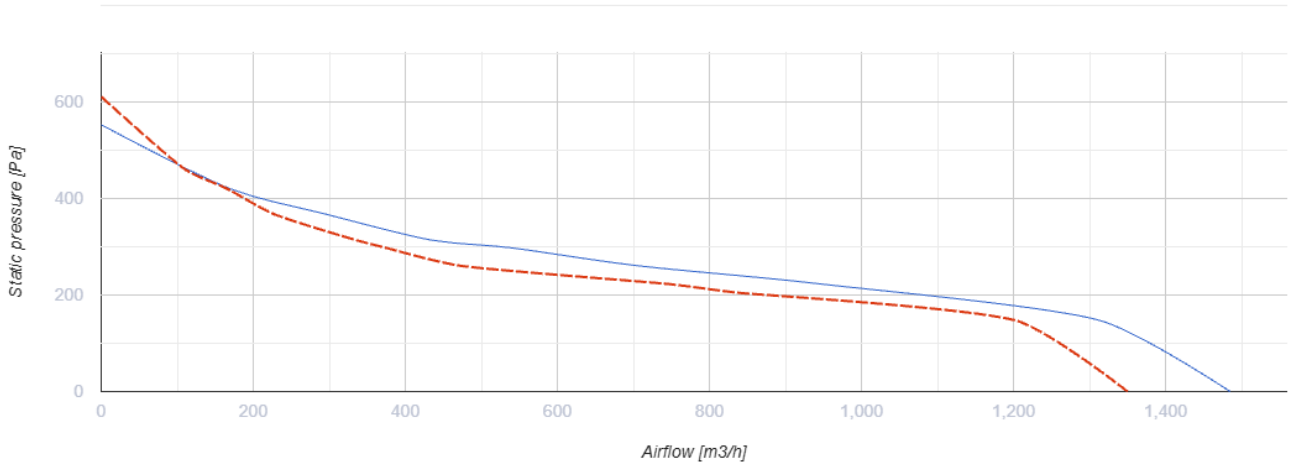

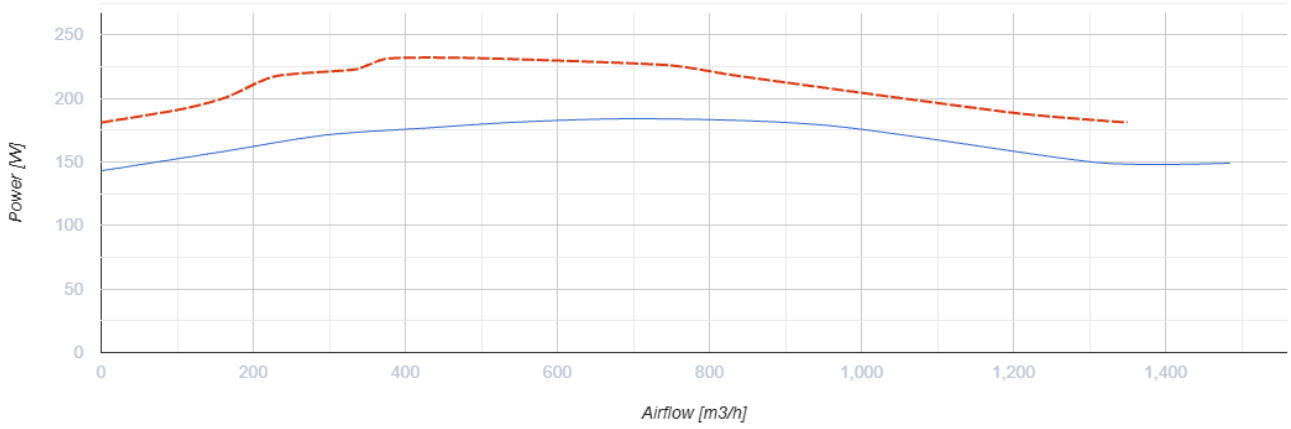

Размеры

H	ØD	ØD1	L	L1
224	503	285	420	330

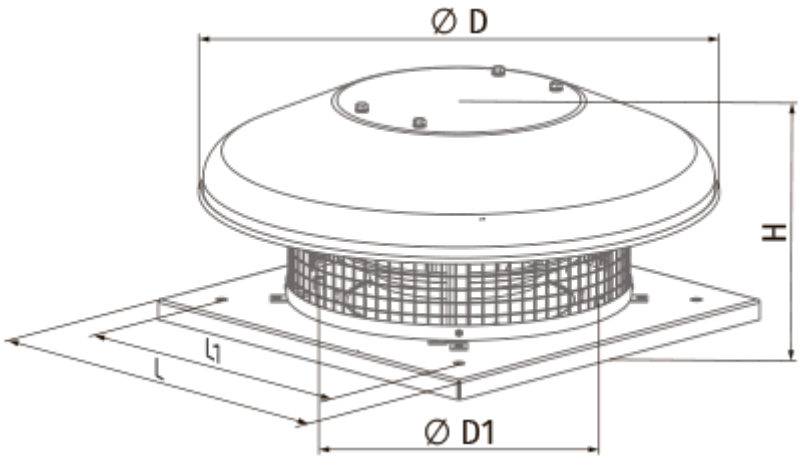

Экодизайн

Торговая марка	Blauberg
Модель	Tower-HC 250 2E
Тип привода	Integrated VSD
Тип теплообменника	Нет
Статическое давление при номинальном расходе воздуха (Па)	144
Максимальные внешние утечки (%)	2.7
Статическая эффективность (%)	41.4
Sound power level (дБ(A))	67
Декларируемый тип вентиляционной единицы	NRVU UVU
Эффективная мощность (кВт)	0.149