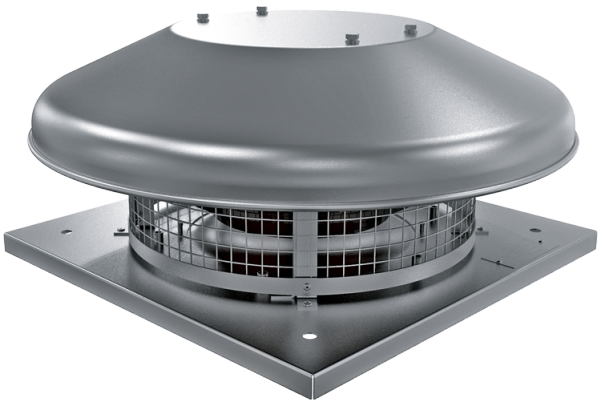

Tower-HC 225 4E A

Центробежные крышные вентиляторы

• Уровень звукового давления LpA на расстоянии 3 м: 45
• Тип крыльчатки: Центробежная крыльчатка с назад загнутыми лопатками
• Материал корпуса: Алюминий

	Единица измерения	Tower-HC 225 4E A
Фазность	-	1
Минимальное напряжение питания	В	230
Максимальное напряжение питания	В	230
Частота сети питания	Гц	50
Номинальная мощность	Вт	49
Максимальный ток	А	0.22
Максимальный расход воздуха	м³/час	760
Скорость вращения	-	1400
Уровень звукового давления LpA на расстоянии 3 м	дБ(А)	45
Вес	кг	7
Максимальная температура перемещаемого воздуха	°C	50
Минимальная температура перемещаемого воздуха	°C	-25
Класс защиты	-	IPX4
Класс защиты привода	-	IP44
Типоразмер	мм	225

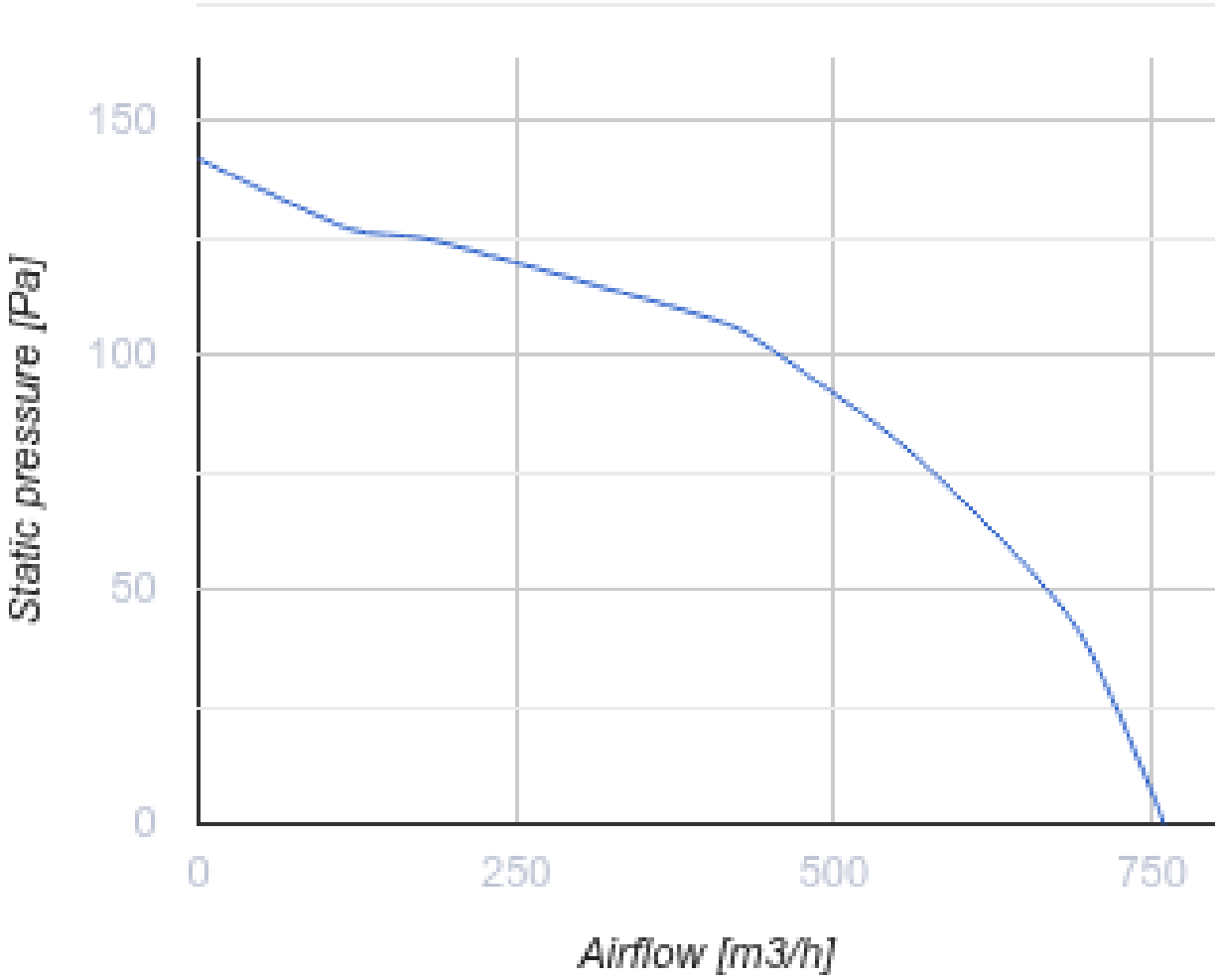
150
100
50
0
Static pressure [Pa]
0
250
500
750
Airflow [m3/h]

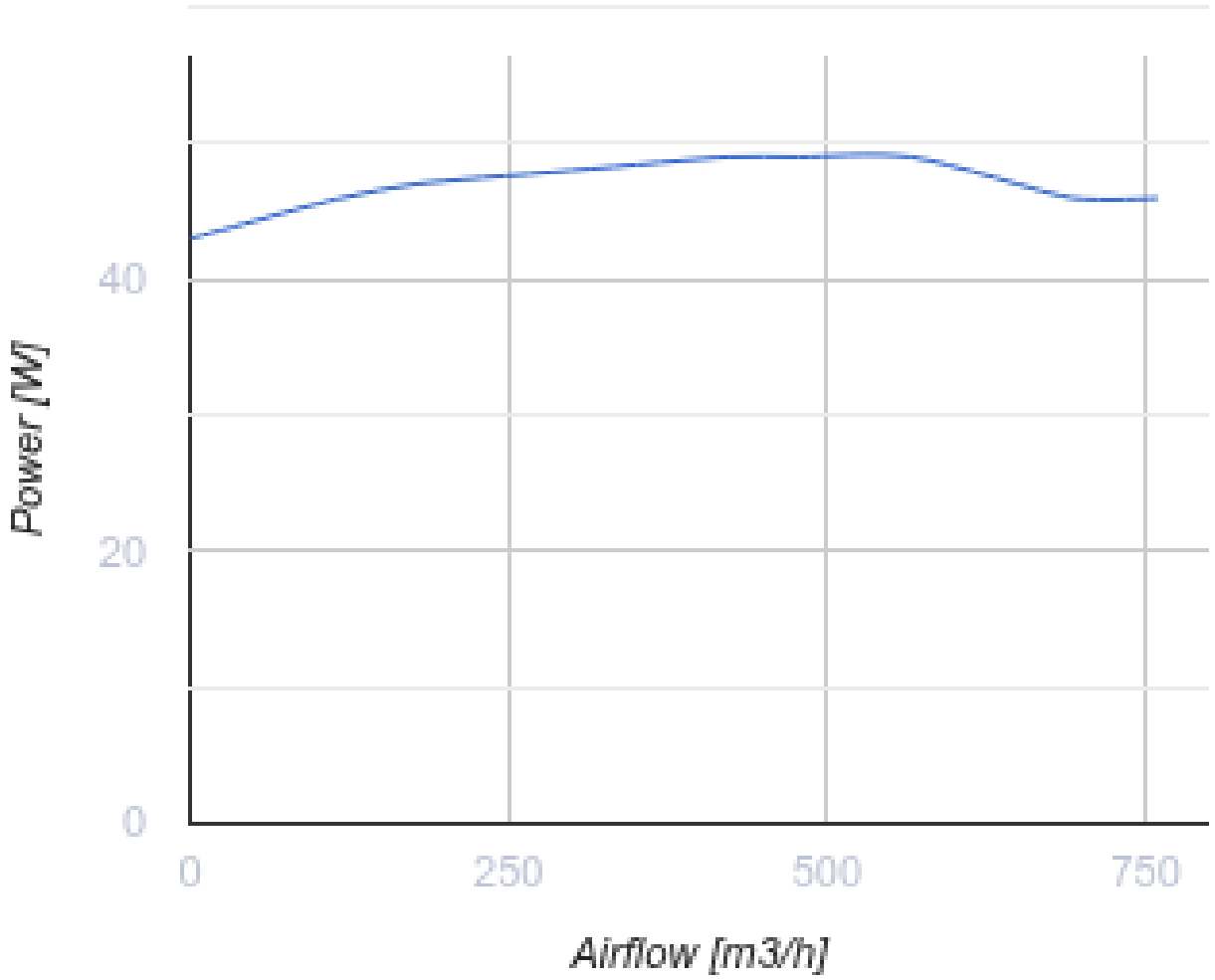

Размеры

H	ØD	ØD1	L	L1
193	503	210	330	245

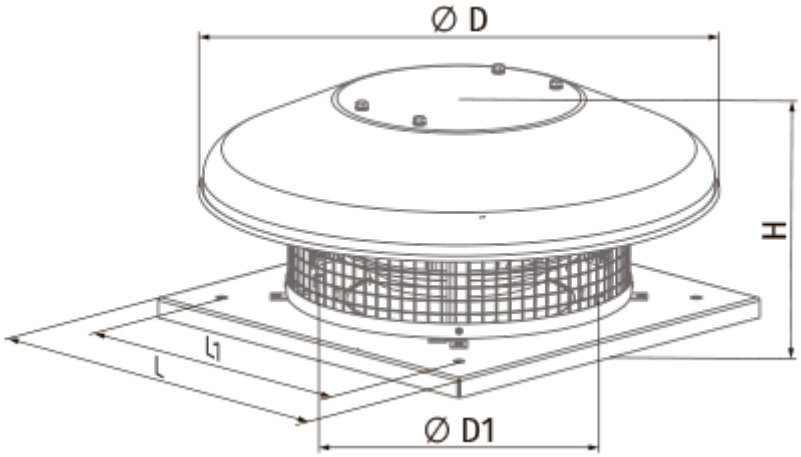
Ø D
H
L1
L
Ø D1