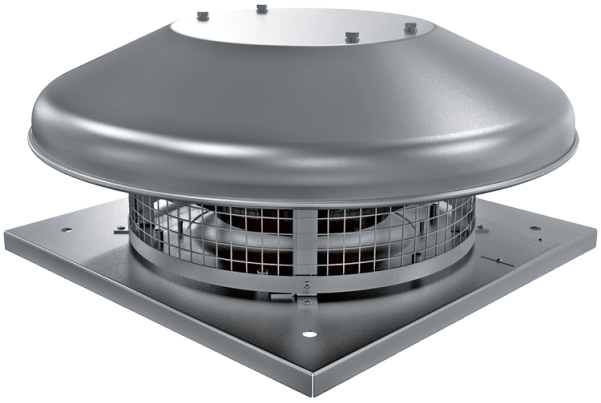

Tower-HC 190 2E

Центробежные крышные вентиляторы

• Уровень звукового давления LpA на расстоянии 3 м: 48
• Тип крыльчатки: Центробежная крыльчатка с назад загнутыми лопатками
• Материал корпуса: Сталь с полимерным покрытием

	Единица измерения	Tower-HC 190 2E	
Фазность	-	1	
Минимальное напряжение питания	В	230	
Максимальное напряжение питания	В	230	
Частота сети питания	Гц	50	60
Номинальная мощность	Вт	64	
Максимальный ток	А	0.29	
Максимальный расход воздуха	м³/час	670	
Скорость вращения	-	2730	
Уровень звукового давления LpA на расстоянии 3 м	дБ(А)	48	
Вес	кг	6	
Максимальная температура перемещаемого воздуха	°C	50	
Минимальная температура перемещаемого воздуха	°C	-25	
Класс защиты	-	IPX4	
Класс защиты привода	-	IP44	
Типоразмер	мм	190	

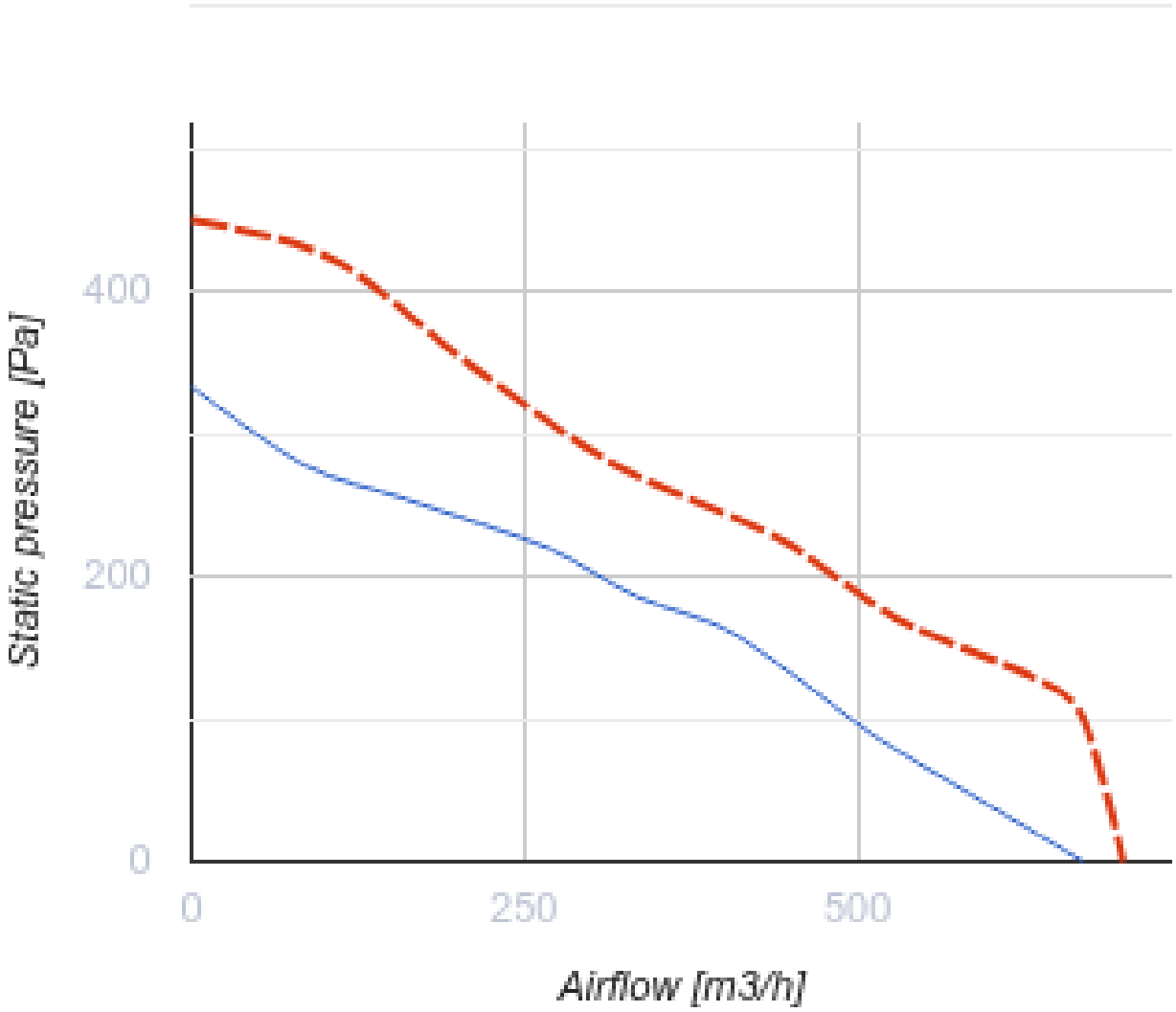
Static pressure [Pa]
400
200
0
0
250
500
Airflow [m3/h]

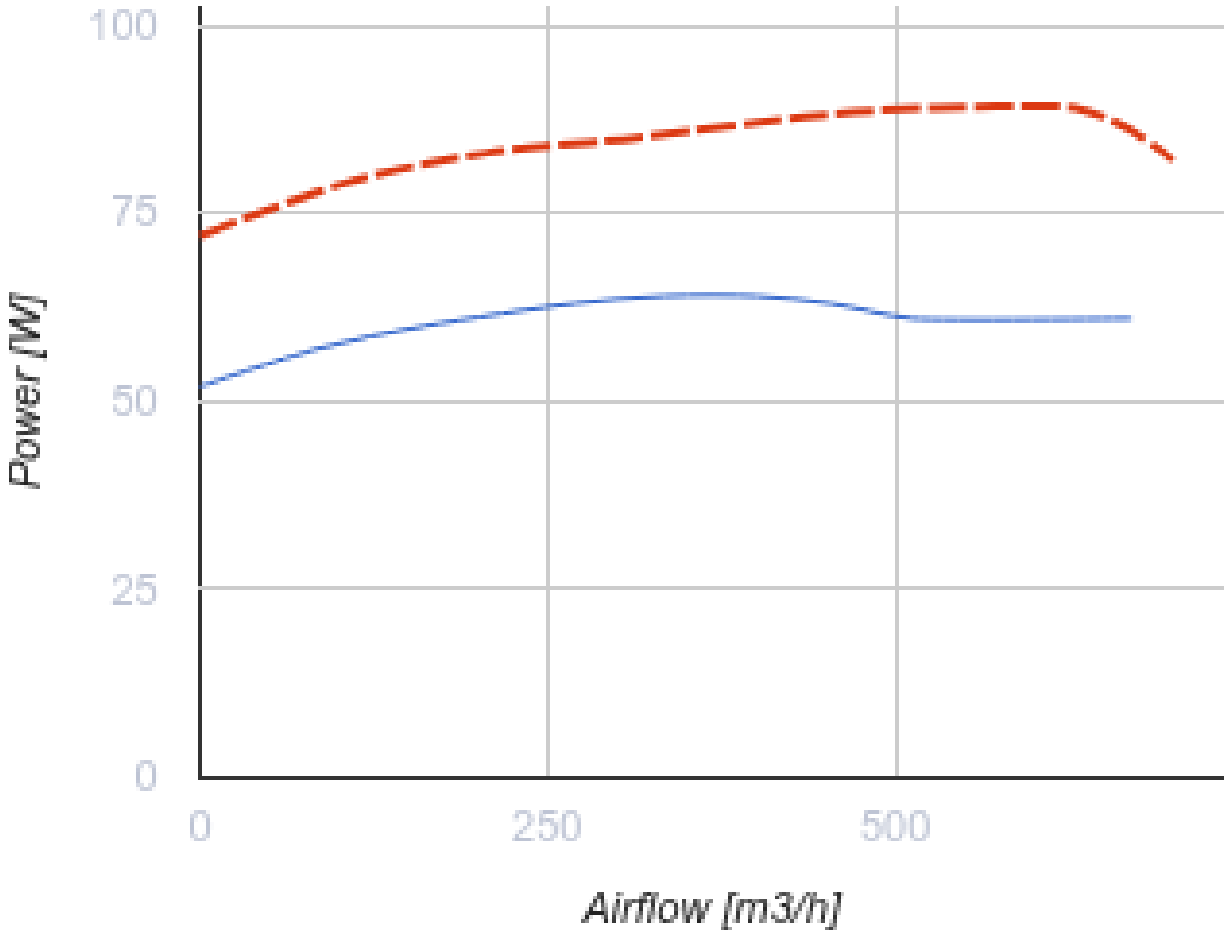

Размеры

H	ØD	ØD1	L	L1
178	503	210	330	245

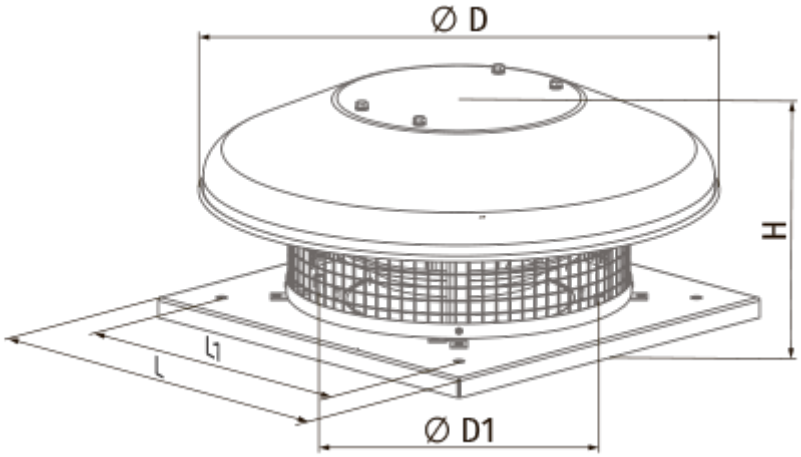
Ø D
H
L1
L
Ø D1

Экодизайн

Торговая марка	Blauberg
Модель	Tower-HC 190 2E
Тип привода	Integrated VSD
Тип теплообменника	Нет
Статическое давление при номинальном расходе воздуха (Па)	163
Максимальные внешние утечки (%)	2.7
Статическая эффективность (%)	33.9
Декларируемый тип вентиляционной единицы	NRVU UVU
Эффективная мощность (кВт)	0.064
Sound power level (дБ(A))	64