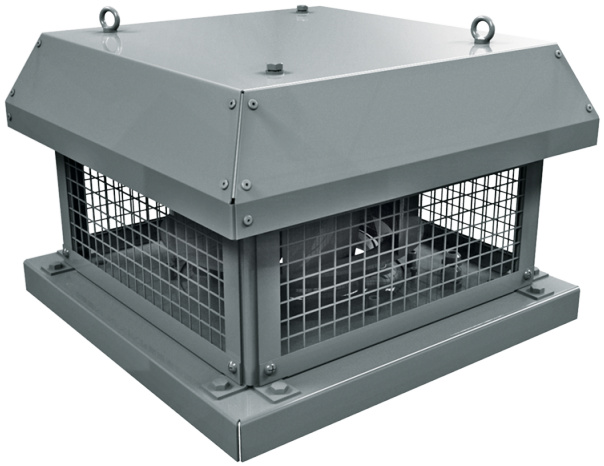

Tower-H EC 310

Крышные центробежные вентиляторы горизонтального выброса воздуха с EC-двигателем

• Уровень звукового давления LpA на расстоянии 3 м: 49
• Тип крыльчатки: Центробежная крыльчатка с назад загнутыми лопатками
• Материал корпуса: Сталь с полимерным покрытием

	Единица измерения	Tower-H EC 310
Фазность	-	1
Максимальное напряжение питания	В	230
Минимальное напряжение питания	В	230
Частота сети питания	Гц	50/60
Номинальная мощность	Вт	391
Максимальный ток	А	1.72
Максимальный расход воздуха	м³/час	3100
Скорость вращения	-	2600
Уровень звукового давления LpA на расстоянии 3 м	дБ(А)	49
Вес	кг	16
Максимальная температура перемещаемого воздуха	°C	60
Минимальная температура перемещаемого воздуха	°C	-20
Класс защиты	-	IPX4
Класс защиты привода	-	IP54
Материал крыльчатки	-	Алюминий
Типоразмер	мм	310

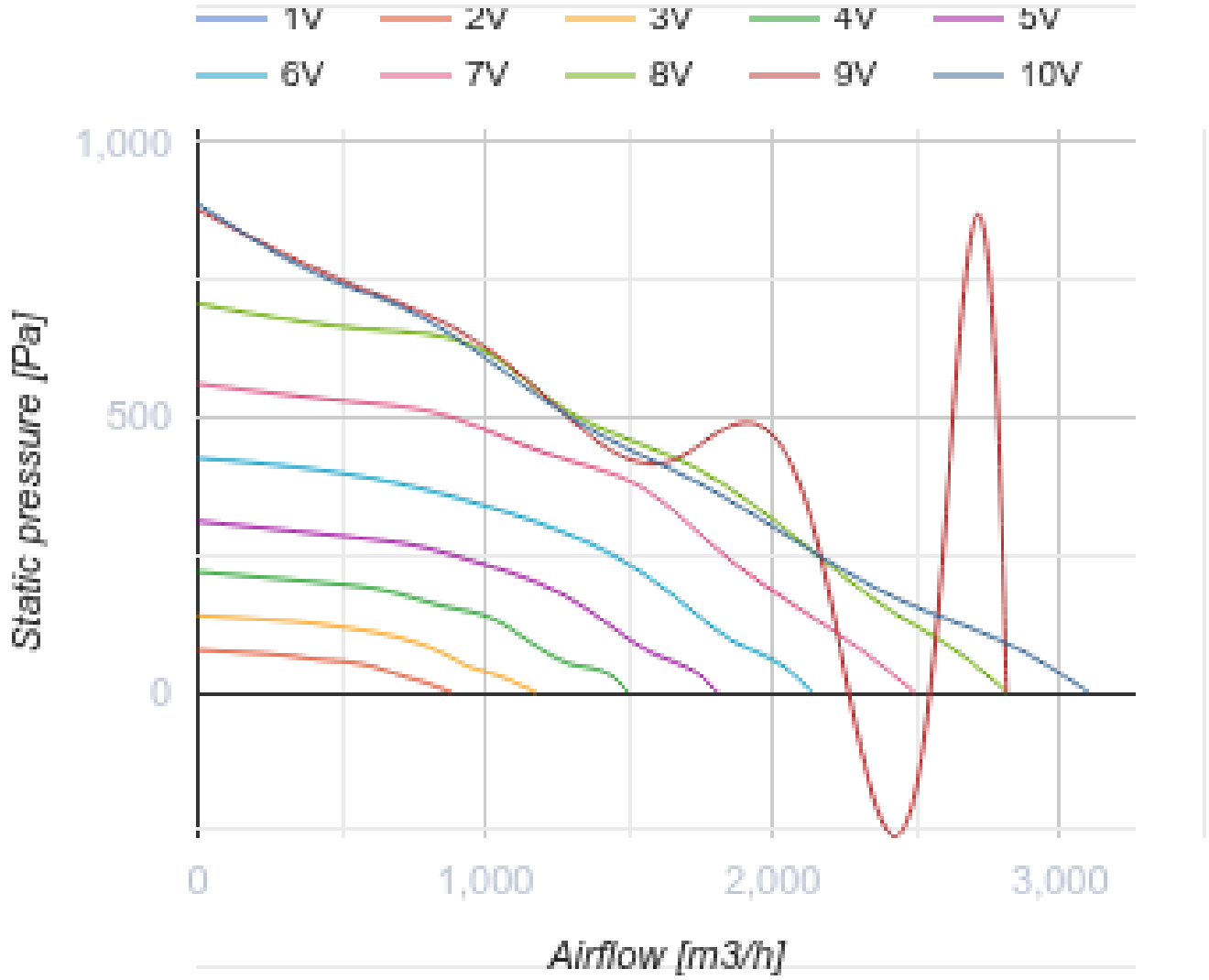
1V
2V
3V
4V
5V
6V
7V
8V
9V
10V
1,000
500
0
Static pressure [Pa]
0
1,000
2,000
3,000
Airflow [m3/h]

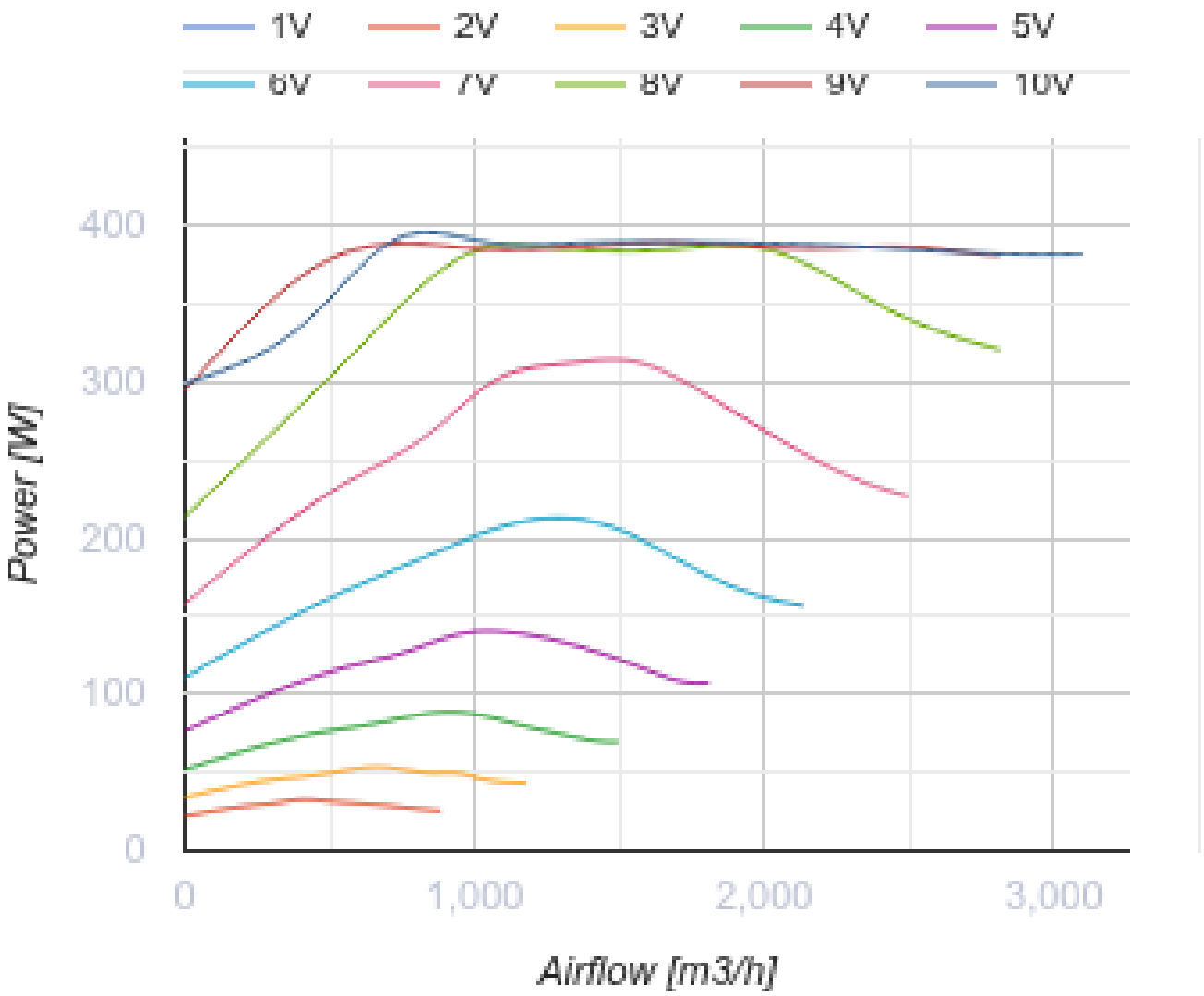

Размеры

ØD	Ød	H	L	L1	L2
285	11	263	450	330	451

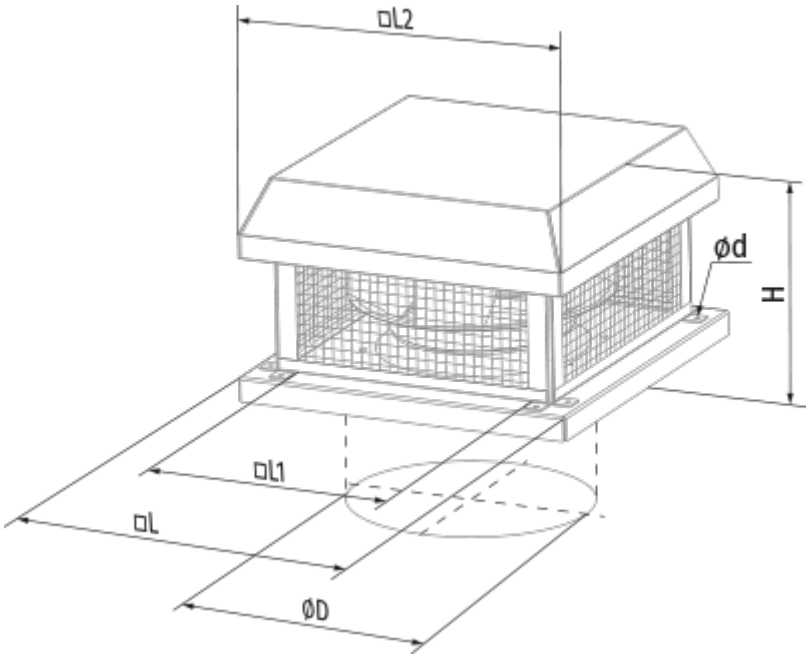
□L2
ød
H
□L1
□L
ØD

Экодизайн

Торговая марка	Blauberg
Модель	Tower-H EC 310
Тип установки	Однонаправленная
Тип привода	Integrated VSD
Тип теплообменника	Нет
Статическое давление при номинальном расходе воздуха (Па)	470
Максимальные внешние утечки (%)	2.7
Статическая эффективность (%)	59.2
Sound power level (дБ(А))	68
Эффективная мощность (кВт)	0.48
Декларируемый тип вентиляционной единицы	NRVU UVU

Аксессуары

Регуляторы скорости EC-двигателей

Наименование	Фото	Описание
CDT E/0-10		Регулятор скорости для EC-моторов