

TC AirOne 545x320 EPP

Теплоизоляционный канал. Длина 545 мм, наружный диаметр 320 мм

- Материал корпуса: Полипропилен

	Единица измерения	TC AirOne 545x320 EPP
Размер подключаемого воздуховода	мм	320

Размеры

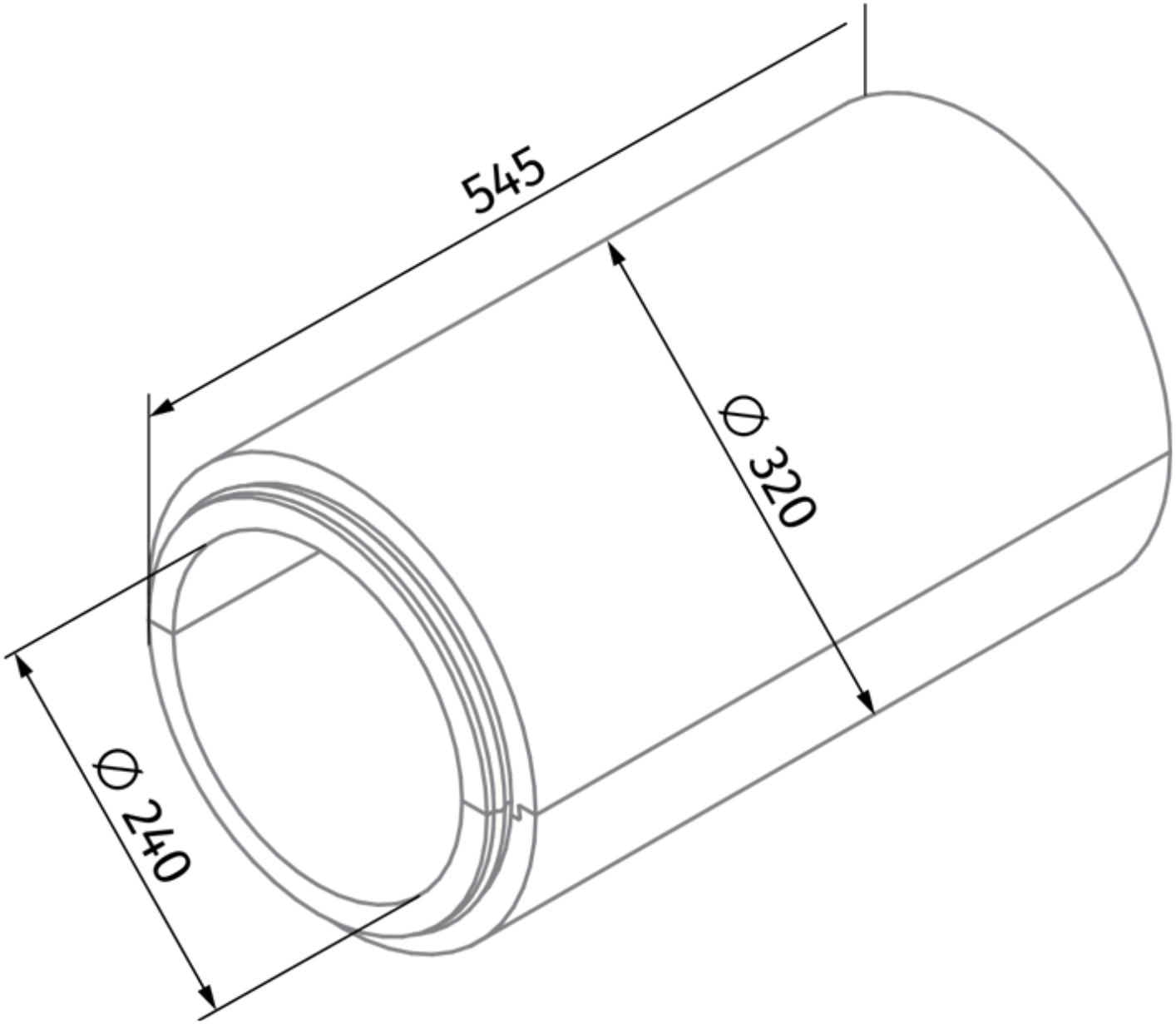
545
Ø 320
Ø 240