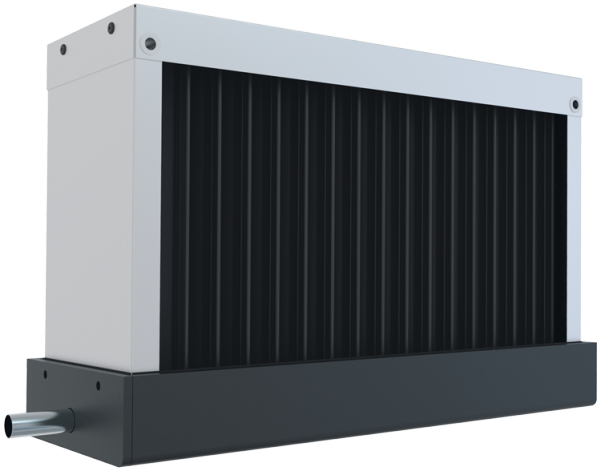

TA 600x350

Каплеуловители

- Материал корпуса: Оцинкованная сталь

	Единица измерения	TA 600x350
Вес	кг	7.7

Размеры

A	B	C
703	443	163

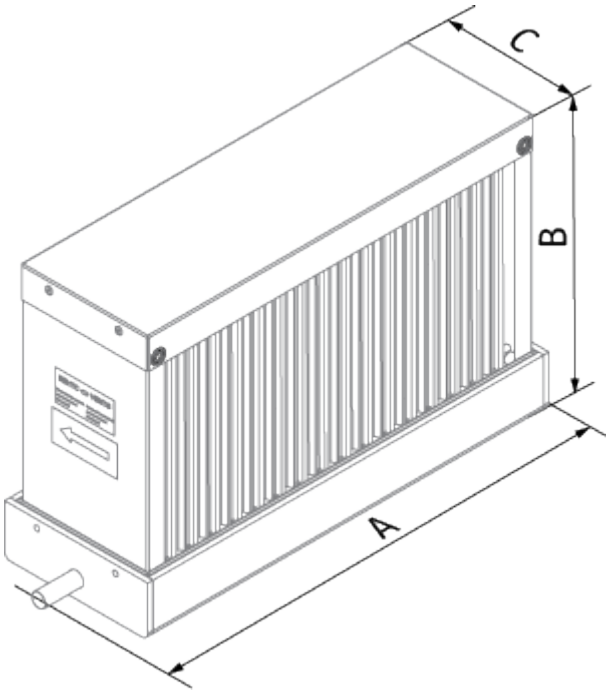
C
B
A