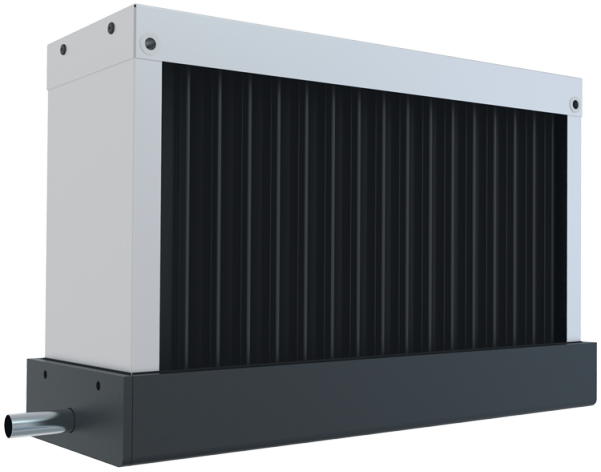

TA 600x300

Каплеуловители

- Материал корпуса: Оцинкованная сталь

	Единица измерения	TA 600x300
Вес	кг	7.1

Размеры

A	B	C
703	393	163

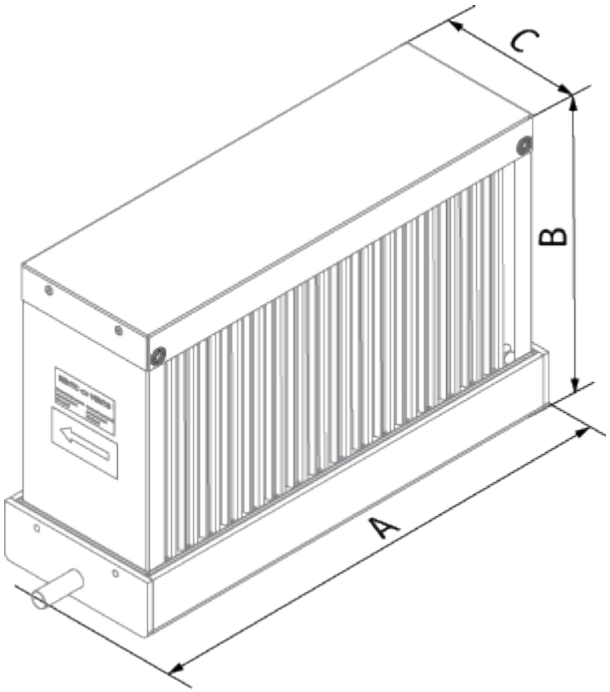
C
B
A