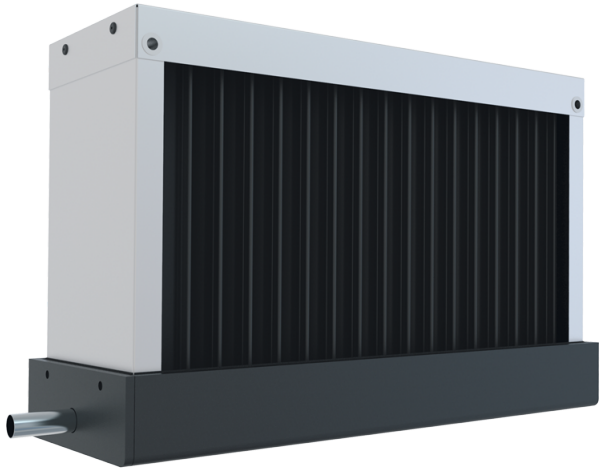

TA 500x250

Каплеуловители

- Материал корпуса: Оцинкованная сталь

	Единица измерения	TA 500x250
Вес	кг	5.7

Размеры

A	B	C
603	343	163

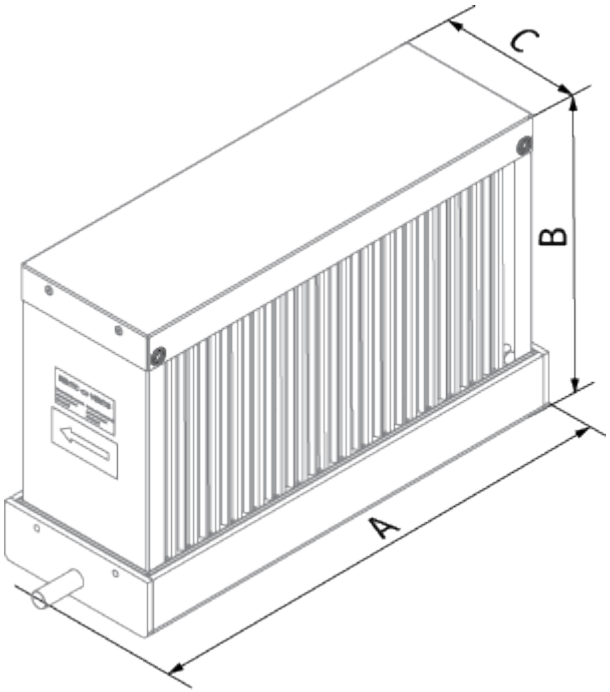
C
B
A