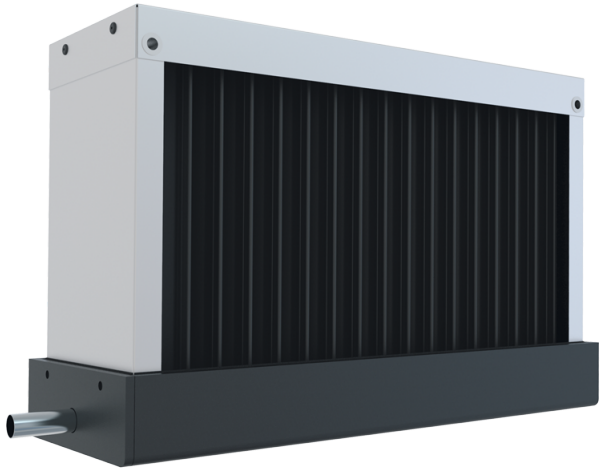

TA 400x200

Каплеуловители

- Материал корпуса: Оцинкованная сталь

	Единица измерения	TA 400x200
Вес	кг	4.5

Размеры

A	B	C
503	293	163

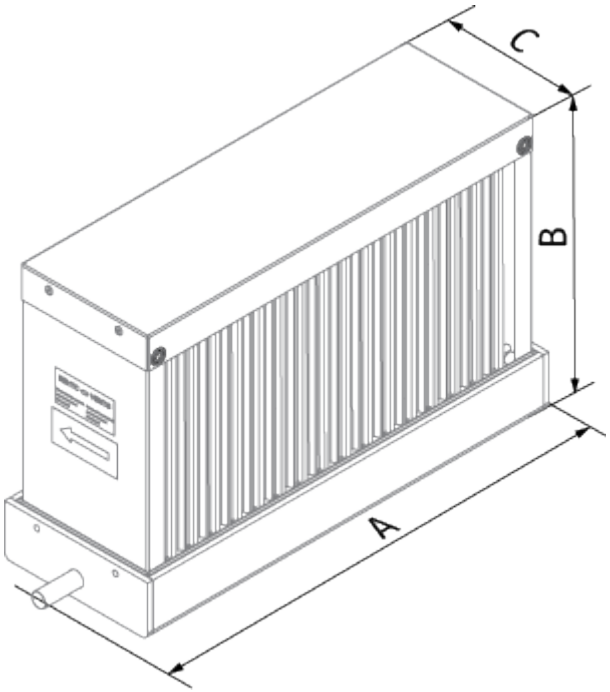
C
B
A