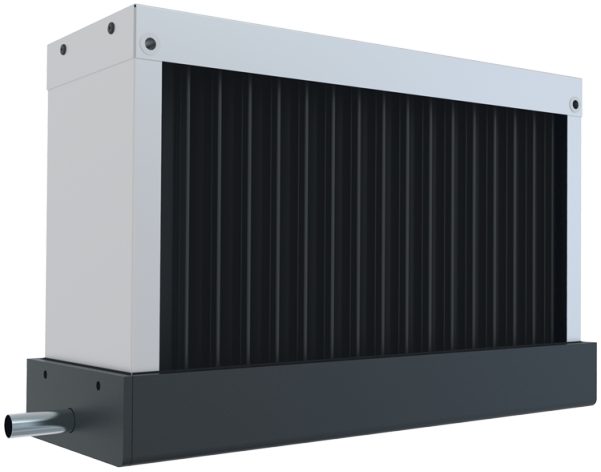

TA 1000x500

Каплеуловители

- Материал корпуса: Оцинкованная сталь

	Единица измерения	TA 1000x500
Вес	кг	14.2

Размеры

A	B	C
1103	593	163

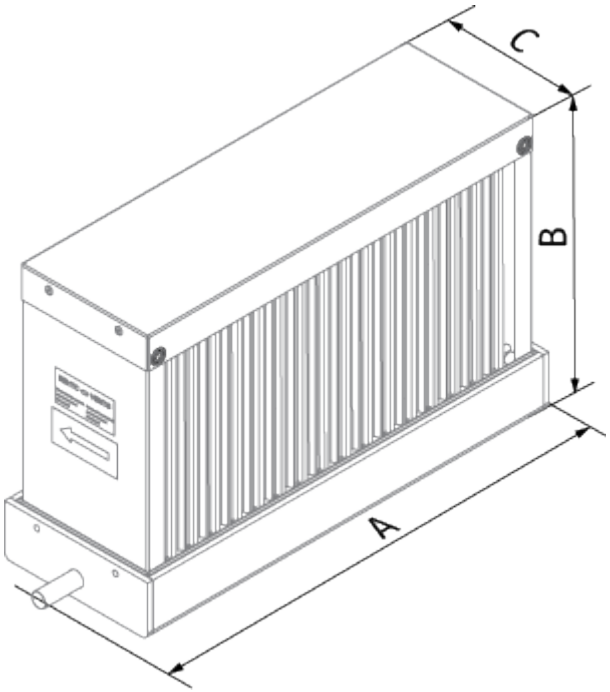
C
B
A