

# Solo A50 S4 Pro R V.2

Стенной проветриватель с регенерацией тепла и энергии

- Производительность в режиме регенерации: 25
- Уровень звукового давления LpA на расстоянии 3 м: 29
- Уровень звукового давления LpA на расстоянии 1 м : 38
- Тип рекуператора: Регенеративный
- Материал рекуператора: Керамический
- Фильтр: G3
- Управление: Пульт ДУ
- Материал корпуса: Пластик
- Датчик влажности

| | Единица измерения | Solo A50 S4 Pro R V.2 | |
|---|---|---|---|
| Фазность | - | 1 | |
| Минимальное напряжение питания | В | 220 | |
| Максимальное напряжение питания | В | 240 | |
| Частота сети питания | Гц | 50/60 | |
| Номинальная мощность | Вт | 2.30 | 4.00 |
| Максимальный ток | А | 0.070 | 0.075 |
| Производительность в режиме вентиляции | м³/час | 25 | 50 |
| Производительность в режиме регенерации | м³/час | 13 | 25 |
| Скорость вращения | - | 1310 | 2000 |
| Уровень звукового давления LpA на расстоянии 3 м | дБ(А) | 16 | 29 |
| Уровень звукового давления LpA на расстоянии 1 м | дБ(А) | 26 | 38 |
| Эффективность рекуперации | % | 85 | |
| Эффективность рекуперации, макс | % | 85 | |
| Тип рекуператора | - | Регенеративный | |
| Материал рекуператора | - | Керамический | |
| Фильтр | - | G3 | |
| Максимальная температура перемещаемого воздуха | °C | 40 | |
| Минимальная температура перемещаемого воздуха | °C | -15 | |
| Максимальная температура окружающего воздуха | °C | 40 | |
| Минимальная температура окружающего воздуха | °C | 1 | |
| Класс защиты | - | IP24 | |

| | | |
|---|---|---|
| Максимальна вологість повітря, що оточує | % | 65 |
| Минимальная толщина стены | мм | 325 |
| Максимальная толщина стены | мм | 380 |

## Размеры

| ØD | B | B1 | L | L1 | L2 |
|---|---|---|---|---|---|
| 131 | 175 | 186 | 325-380 | 35 | 86 |

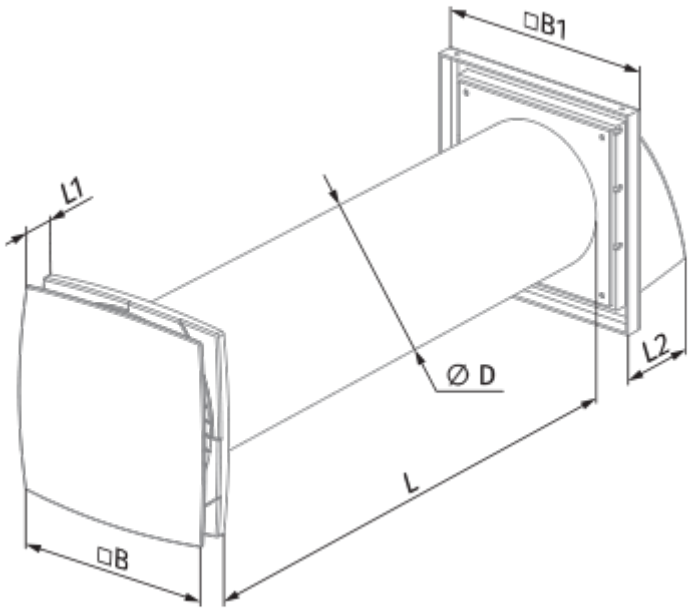

## Экодизайн

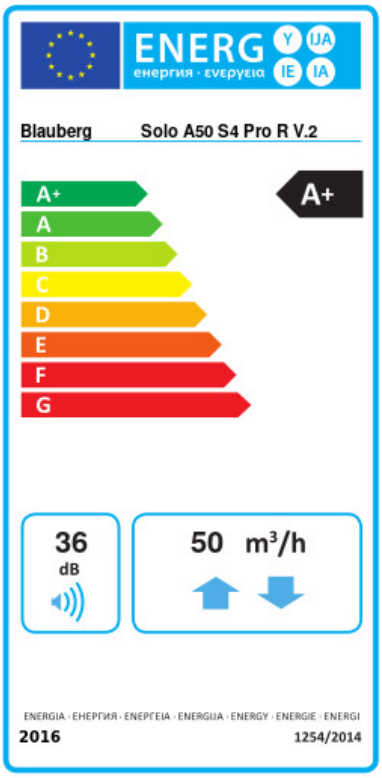


| | | | | | | |
|---|---|---|---|---|---|---|
| Торговая марка | Blauberg | | | | | |
| Модель | Solo A50 S4 Pro R V.2 | | | | | |
| Удельное потребление энергии (кВт.час/(м²/год)) | Холодный | | Умеренный | | Теплый | |
| | -83.7 | A+ | -42.5 | A+ | -18.9 | E |
| Тип установки | Двонаправленная | | | | | |
| Тип привода | 2-скоростной | | | | | |
| Тип теплообменника | Регенерационный | | | | | |
| Термоэффективность рекуперации тепла (%) | 74 | | | | | |
| Максимальный расход воздуха (м³/час) | 50 | | | | | |
| Потребляемая мощность (Вт) | 2.3 | | | | | |
| Эталонный объемный расход (м³/с) | 0.007 | | | | | |
| Удельный потребляемая мощность в исходной точке (Вт/(м³/час)) | 0.092 | | | | | |
| Способ управления приводом | Локальное регулирование потребления | | | | | |
| Чувствительность расхода воздуха при +20 Па и -20 Па (%) | 0.4 | | | | | |
| Декларируемый тип вентиляционной единицы | RVU BVU | | | | | |
| Sound power level (дБ(А)) | 36 | | | | | |
| Годовое потребление электричества (кВт.час/год) | Холодный | | Умеренный | | Теплый | |
| | 23 | | 23 | | 23 | |
| Годовое сохранение тепла (кВт.час/год) | Холодный | | Умеренный | | Теплый | |
| | 84 | | 43 | | 19 | |