

Sileo Pro 100

Модернизированные осевые бесшумные вентиляторы для вытяжной вентиляции

- Уровень звукового давления LpA на расстоянии 3 м: 24
- Тип крыльчатки: Осевой
- Материал корпуса: Пластик
- Короткий фланец
- Защита от обратной тяги: Обратный клапан

	Единица измерения	Sileo Pro 100
Размер подключаемого воздуховода	мм	100
Минимальное напряжение питания	В	220
Максимальное напряжение питания	В	240
Частота сети питания	Гц	50
Номинальная мощность	Вт	7
Максимальный ток	А	0.05
Максимальный расход воздуха	м³/час	98
Уровень звукового давления LpA на расстоянии 3 м	дБ(А)	24
Максимальная температура окружающего воздуха	°C	40
Минимальная температура окружающего воздуха	°C	1
Класс защиты	-	IP45
Материал крыльчатки	-	Пластик

Размеры

ØD	H	L	L1
100	158	81	26

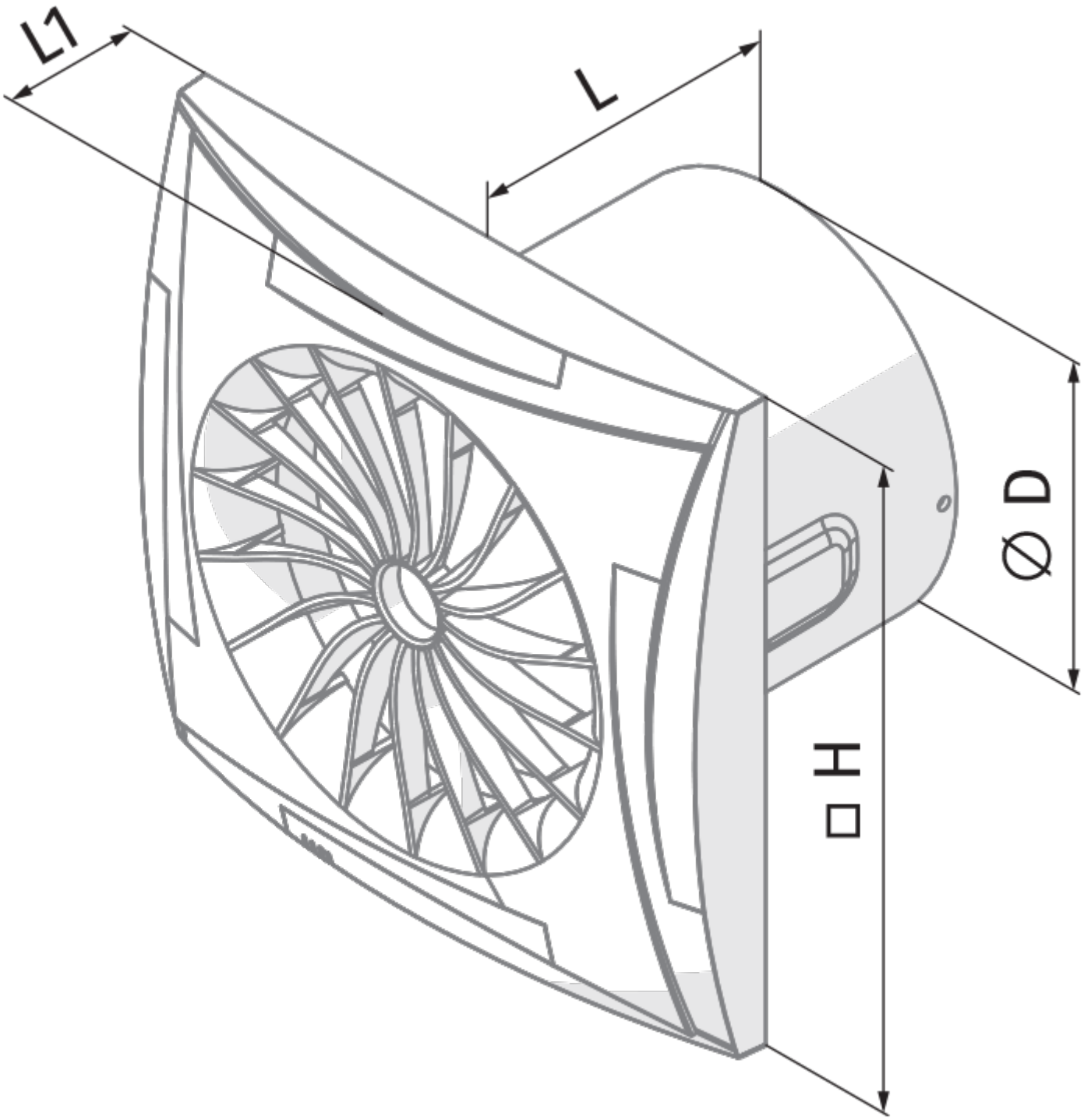
L1
L
Ø D
□ H

Экодизайн

Торговая марка	Blauberg					
Модель	Sileo Pro 100					
Удельное потребление энергии (кВт.час/(м²/год))	Холодный		Умеренный		Теплый	
	-31.1	B	-14.7	E	-5.3	F
Тип установки	Однонаправленная					
Тип привода	Односкоростной					
Тип теплообменника	Нет					
Максимальный расход воздуха (м³/час)	97					
Потребляемая мощность (Вт)	7.5					
Эталонный объемный расход (м³/с)	0.019					
Удельный потребляемая мощность в исходной точке (Вт/(м³/час))	0.077					
Способ управления приводом	Ручное управление					
Максимальные внешние утечки (%)	2.7					
Декларируемый тип вентиляционной единицы	RVU UVU					
Sound power level (дБ(А))	45					
Годовое потребление электричества (кВт.час/год)	Холодный		Умеренный		Теплый	
	97		97		97	
Годовое сохранение тепла (кВт.час/год)	Холодный		Умеренный		Теплый	
	3355		1715		776	