

Sileo Design DC 100

Высокопроизводительные бесшумные вытяжные вентиляторы с DC-двигателем

- Уровень звукового давления LpA на расстоянии 3 м: 26
- Тип крыльчатки: Смешанного типа
- Материал корпуса: Пластик
- Защита от обратной тяги: Обратный клапан

	Единица измерения	Sileo Design DC 100	
Скорость	-	1	2
Размер подключаемого воздуховода	мм	100	
Максимальное напряжение питания	В	240	
Минимальное напряжение питания	В	220	
Частота сети питания	Гц	50/60	
Номинальная мощность	Вт	1.5	2.7
Максимальный ток	А	0.026	0.04
Максимальный расход воздуха	м³/час	58	93
Скорость вращения	-	1850	2650
Уровень звукового давления LpA на расстоянии 3 м	дБ(А)	21	26
Минимальная температура окружающего воздуха	°C	1	
Максимальная температура окружающего воздуха	°C	40	
Класс защиты	-	IP45	
Материал крыльчатки	-	Пластик	

Размеры

Ø D	B	L	L1
99	200	131	50

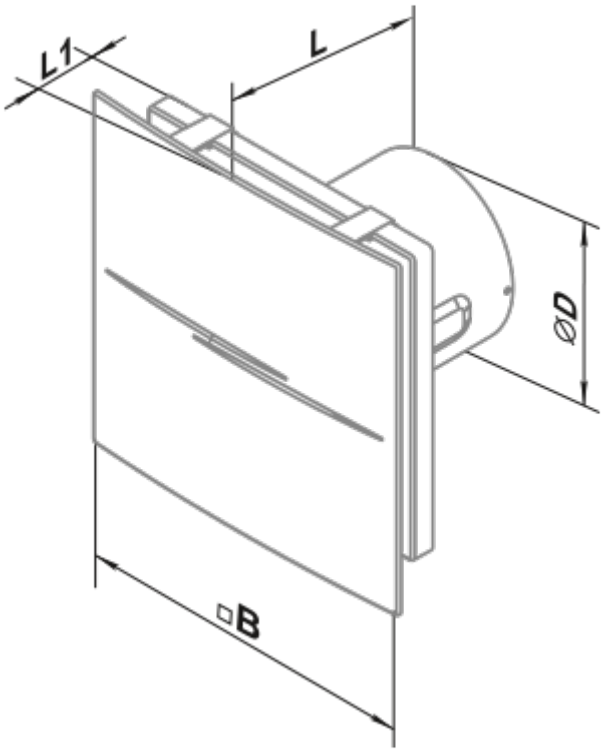
L1
L
ØD
□B

Экодизайн

Торговая марка	Blauberg					
Модель	Sileo Design DC 100					
Удельное потребление энергии (кВт.час/(м²/год))	Холодный		Умеренный		Теплый	
	-32.9	B	-16.5	E	-7.1	F
Тип установки	Однонаправленная					
Тип привода	2-скоростной					
Тип теплообменника	Нет					
Максимальный расход воздуха (м³/час)	101					
Потребляемая мощность (Вт)	3.5					
Эталонный объемный расход (м³/с)	0.019					
Удельный потребляемая мощность в исходной точке (Вт/(м³/час))	0.021					
Способ управления приводом	Ручное управление					
Максимальные внешние утечки (%)	2.7					
Декларируемый тип вентиляционной единицы	RVU UVU					
Sound power level (дБ(A))	47					
Годовое потребление электричества (кВт.час/год)	Холодный		Умеренный		Теплый	
	27		27		27	
Годовое сохранение тепла (кВт.час/год)	Холодный		Умеренный		Теплый	
	3355		1715		776	