

SHM 100 DK

Стеновой проветриватель для вытяжной вентиляции с солнечной батареей

	Единица измерения	SHM 100 DK

Размеры

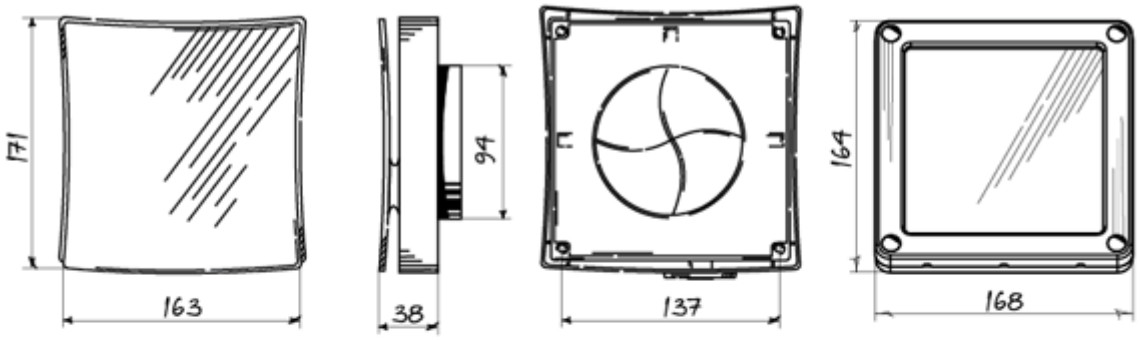
171
163
38
94
137
164
168

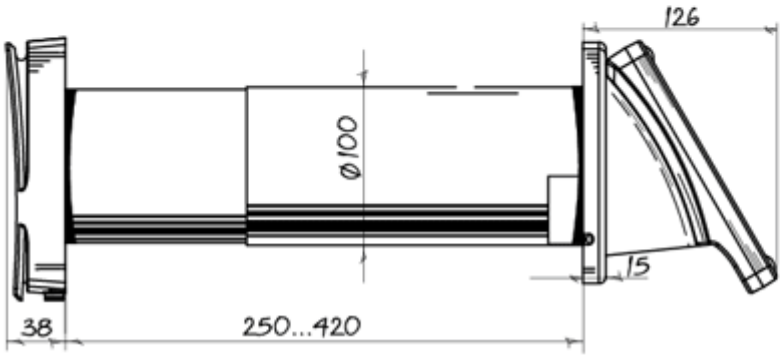
126
ø100
15
38
250...420