

# SE1 Vento Eco

• Материал корпуса: Пластик

| | Единица измерения | SE1 Vento Eco |
|---|---|---|
| Минимальное напряжение питания | В | 12 |
| Максимальное напряжение питания | В | 32 |
| Вес | кг | 0.06 |
| Минимальная температура окружающего воздуха | °C | 10 |
| Максимальная температура окружающего воздуха | °C | 45 |
| Класс защиты | - | IP20 |

## Размеры

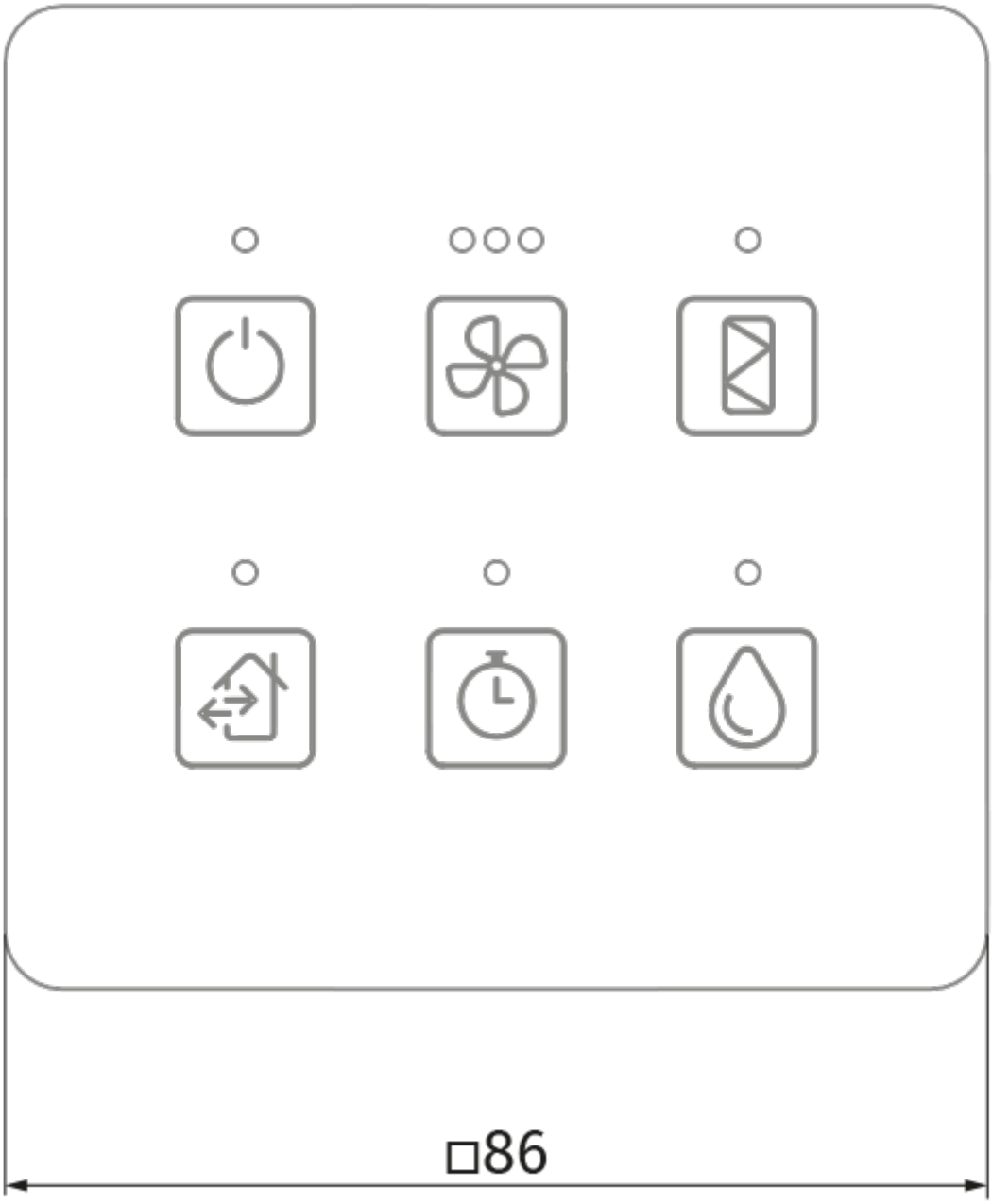
□86

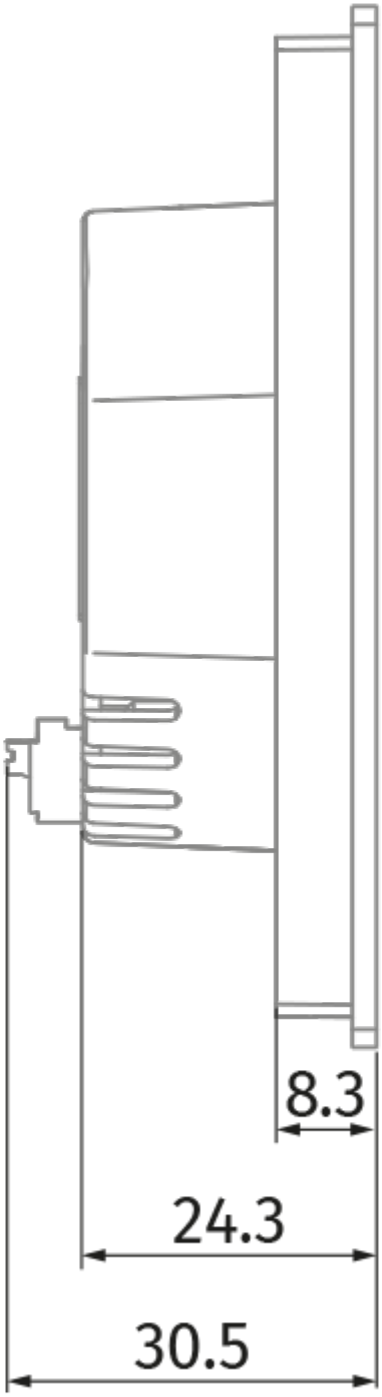
8.3
24.3
30.5

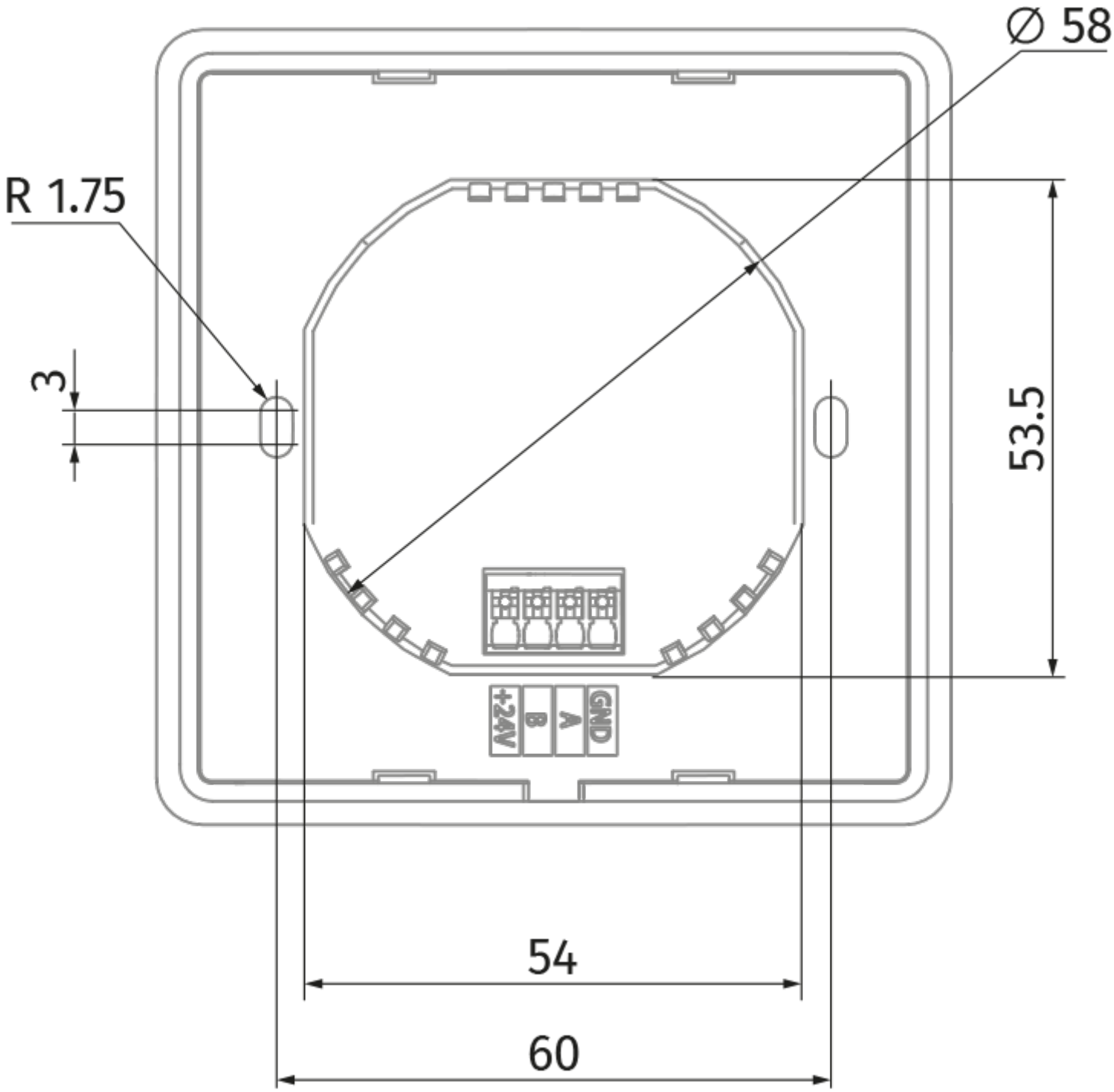
∅ 58
R 1.75
3
53.5
+24V
B
A
GND
54
60