S-Vent 500x229-5,5-8D-R90

Канальные центробежные вентиляторы в спиральном корпусе

- Максимальный расход воздуха: 11550
- Уровень звукового давления LpA на расстоянии 3 м: 72
- Тип двигателя: AC
- Тип крыльчатки: Центробежный вперед загнутые лопатки
- Материал корпуса: Сталь с полимерным покрытием

	Единица измерения	S-Vent 500x229-5,5-8D-R90
Скорость	-	1
Минимальное напряжение питания	В	400
Максимальное напряжение питания	В	400
Частота сети питания	Гц	50
Номинальная мощность	Вт	5500
Максимальный ток	А	14.8
Максимальный расход воздуха	$м^3$/час	11550
Уровень звукового давления LpA на расстоянии 3 м	дБ(А)	72
Вес	кг	85
Максимальная температура перемещаемого воздуха	°C	60
Класс защиты	-	IP54
Класс защиты привода	-	IP54

Размеры

Ø D	Ø d	Ø D1	B	H	H1	H2	L	L1	L2	P	M	I	G	K	S
500	11	15	860	1115	390	341	761	401	353	408	500	645	42	580	178

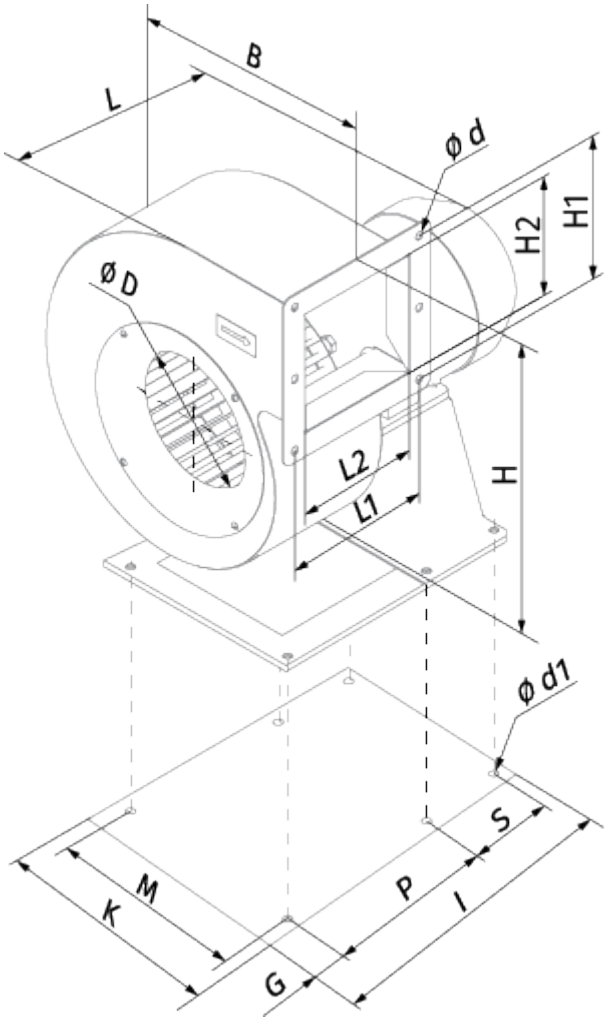
L
B
ØD
L2
L1
H
H2
H1
Ød
Ød1
K
M
G
P
S
I