

Reneo SE 401 L S21

Приточно-вытяжные установки с рекуперацией тепла

• Потребляемая мощность электрического преднагрева: 1050
• Уровень звукового давления LpA на расстоянии 3 м: 26
• Тип рекуператора: Противоточный
• Материал рекуператора: Полистирол
• Фильтр приточный: G4 / Coarse > 60% (опция F7 / ePM1 60%)
• Фильтр вытяжной: G4 / Coarse > 60%
• В звукоизолированном корпусе
• Байпас: Автоматический
• Догрев: Опциональный
• Преднагрев: Встроенный
• BMS протокол: ModBus
• Управление: Смартфон
• Материал корпуса: EPP
• Датчик влажности: Опциональный
• Датчик CO2: Опциональный
• Датчик PM2.5: Опциональный

	Единица измерения	Reneo SE 401 L S21
Размер подключаемого воздуховода	мм	160
Фазность	-	1
Максимальное напряжение питания	В	230
Минимальное напряжение питания	В	230
Частота сети питания	Гц	50/60
Номинальная мощность	Вт	178
Потребляемая мощность электрического преднагрева	Вт	1050
Максимальный ток	А	6.06
Максимальный расход воздуха	м³/час	445
Уровень звукового давления LpA на расстоянии 3 м	дБ(А)	26
Эффективность рекуперации, макс	%	93
Тип рекуператора	-	Противоточный
Материал рекуператора	-	Полистирол
Вес	кг	26
Фильтр приточный	-	G4 / Coarse > 60% (опция F7 / ePM1 60%)
Фильтр вытяжной	-	G4 / Coarse > 60%
Максимальная температура перемещаемого воздуха	°C	40
Минимальная температура перемещаемого воздуха	°C	-25

Минимальная температура окружающего воздуха	°C	1
Максимальная температура окружающего воздуха	°C	40
Класс защиты	-	IP22
Класс защиты привода	-	IP44
Максимальна вологість повітря, що оточує	%	60

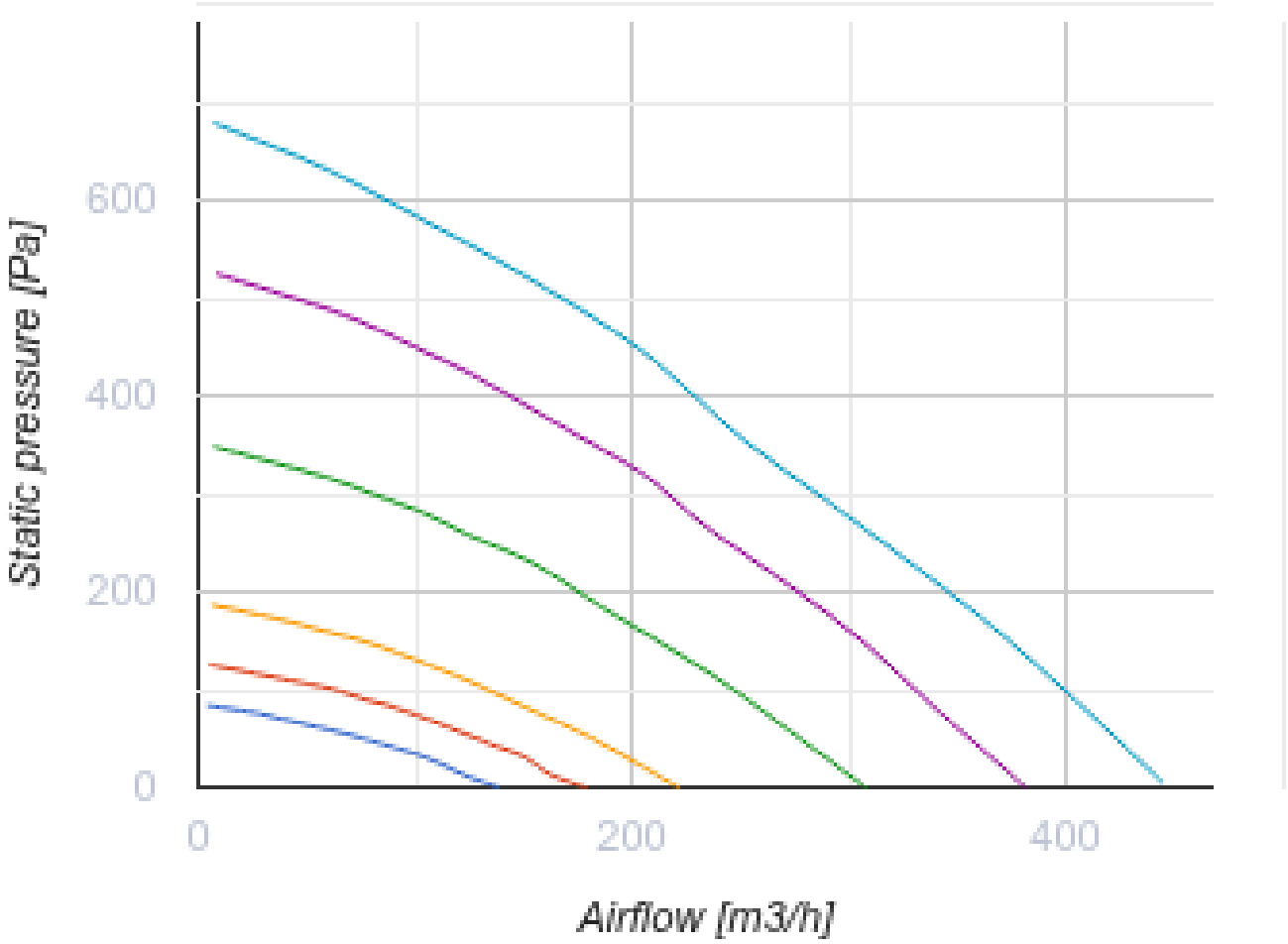

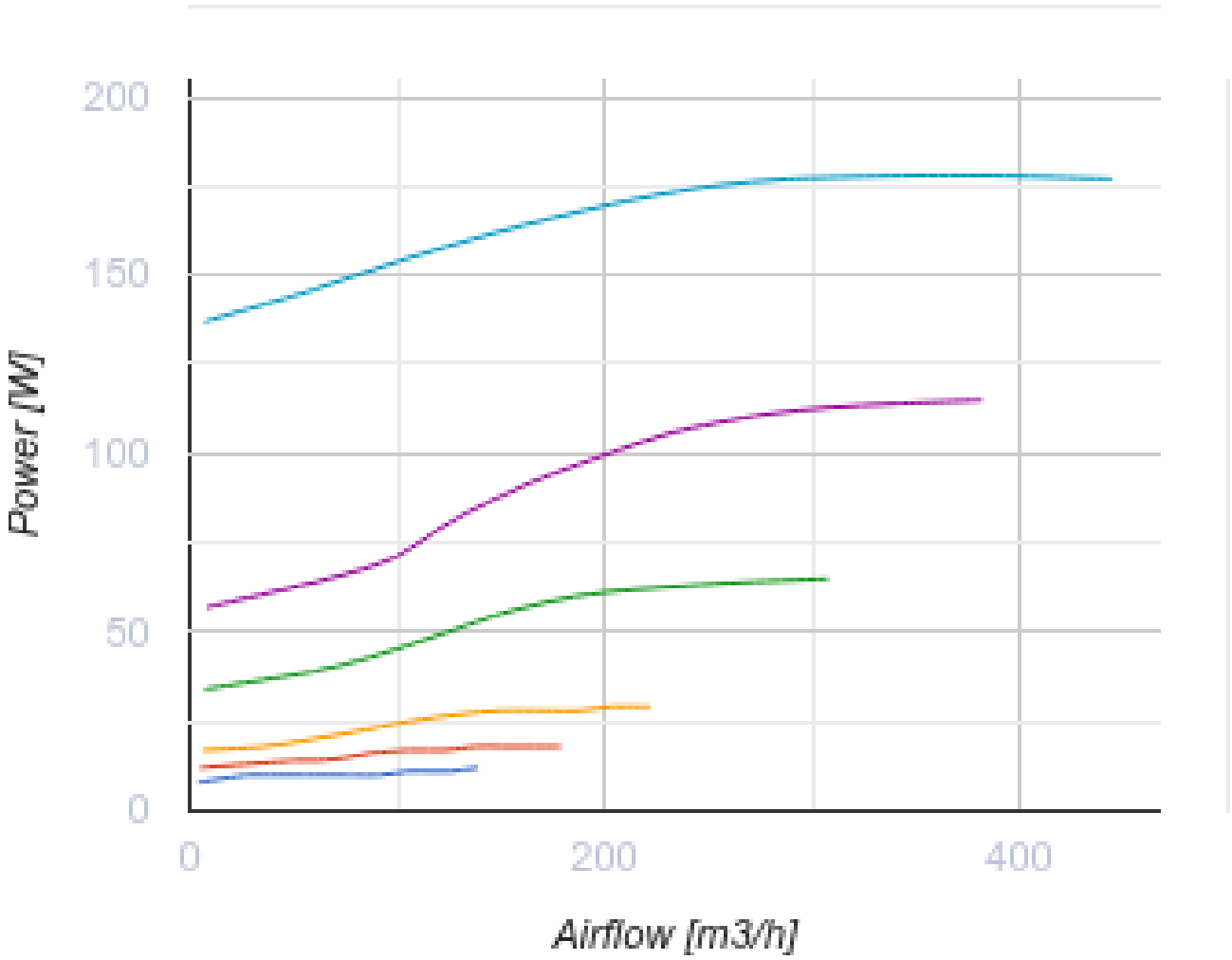

Размеры

Ø D	H	H1	L	L1	W	W1
160	880	939	616	230	770	355

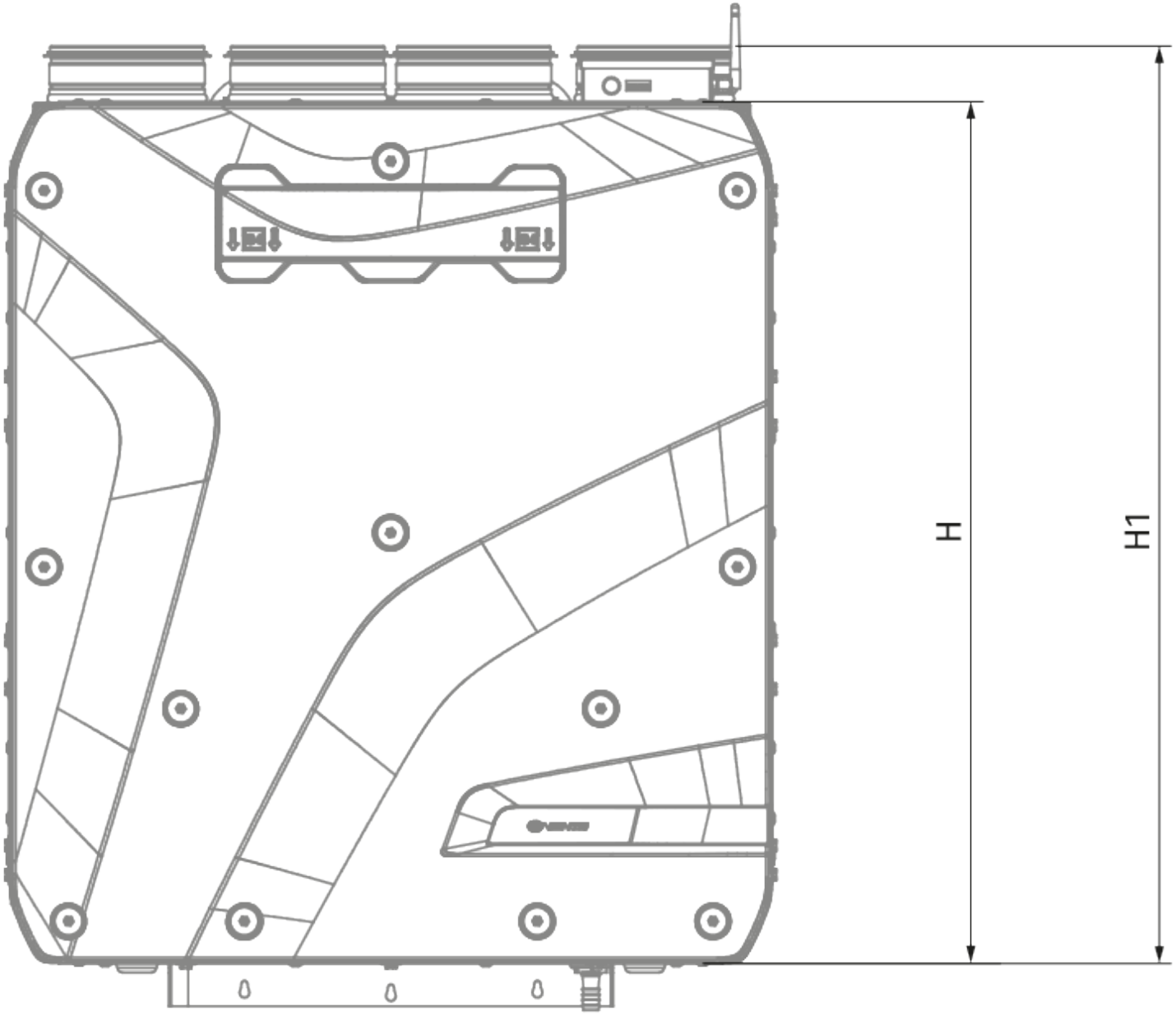
H
H1

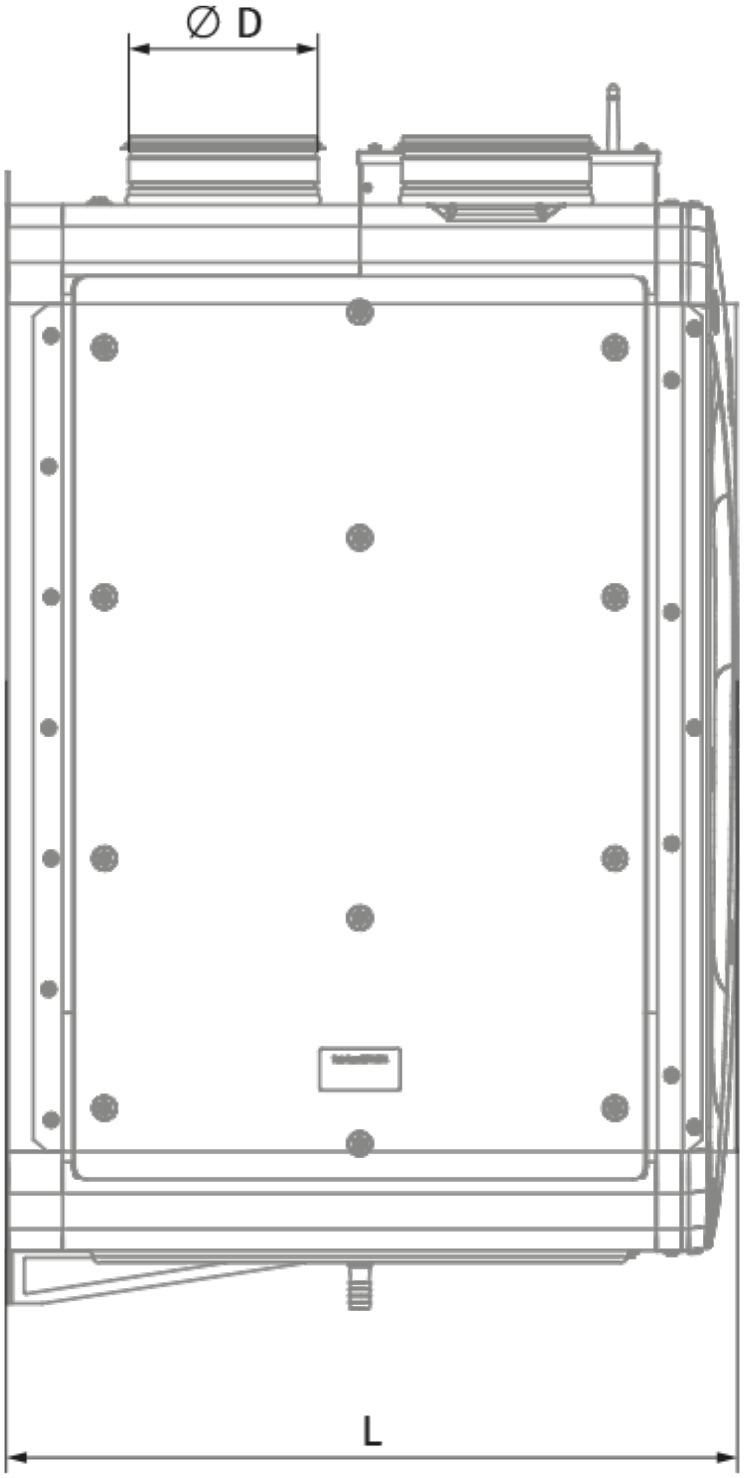
∅ D
L

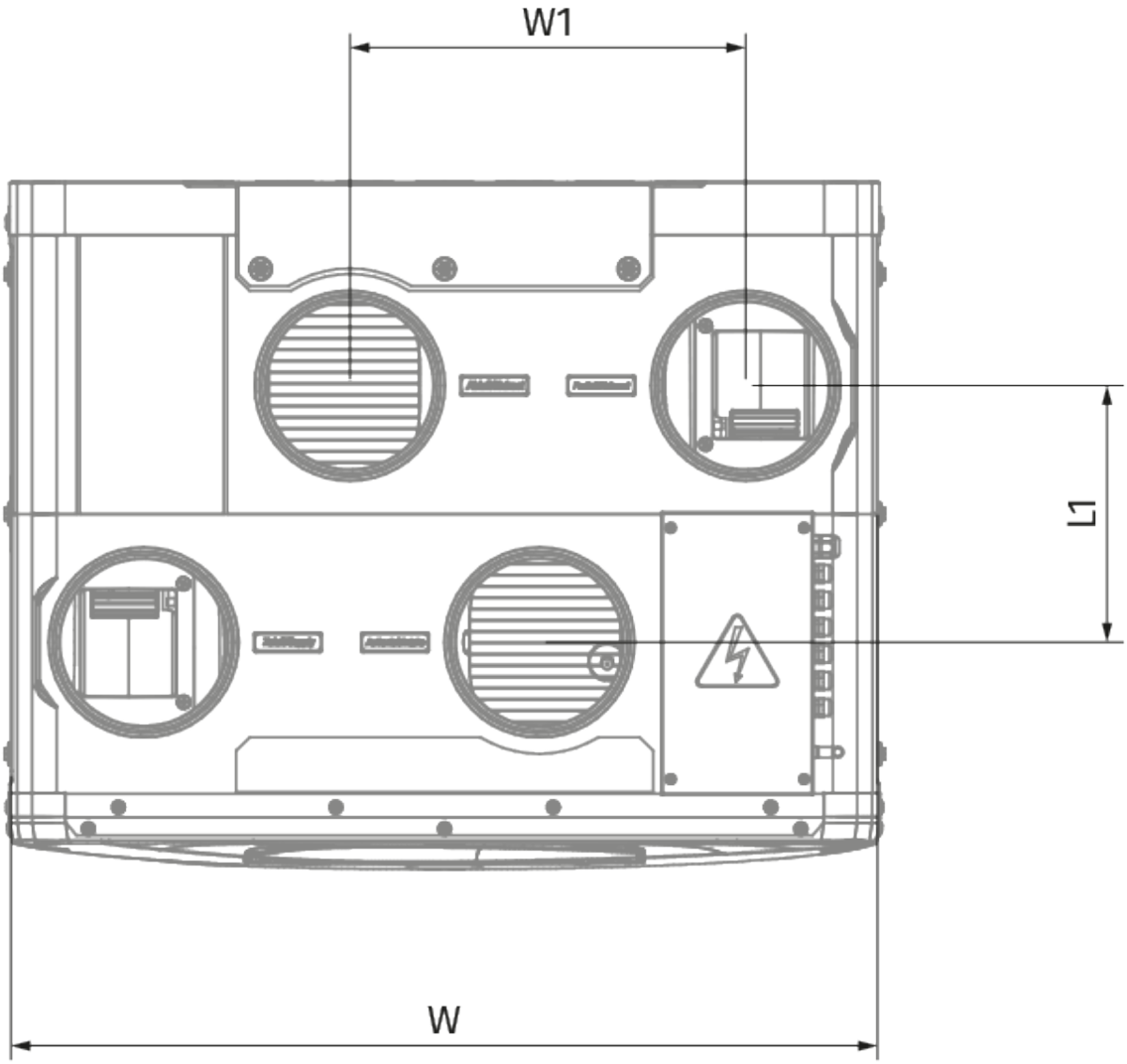
W1
L1
W

Экодизайн

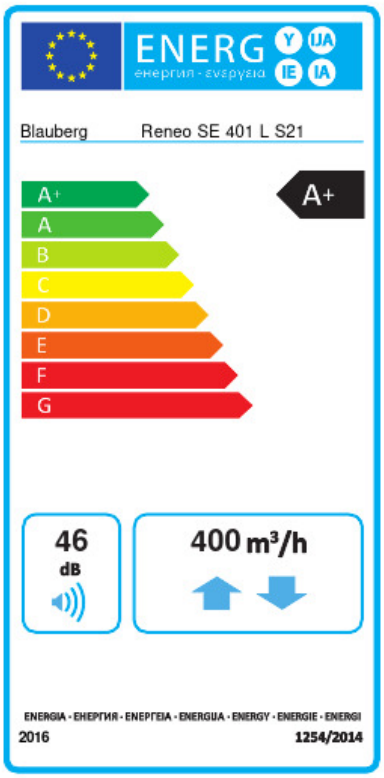

Торговая марка	Blauberg					
Модель	Reneo SE 401 L S21					
Удельное потребление энергии (кВт.час/(м²/год))	Холодный		Умеренный		Теплый	
	-82.9	A+	-43.4	A+	-18.1	E
Тип установки	Двонаправленная					
Тип привода	Переменная скорость					
Тип теплообменника	Рекуперационный					
Термоэффективность рекуперации тепла (%)	90					
Максимальный расход воздуха (м³/час)	400					
Потребляемая мощность (Вт)	178					
Эталонный объемный расход (м³/с)	0.076					
Статическое давление в исходной точке (Па)	50					
Удельный потребляемая мощность в исходной точке (Вт/(м³/час))	0.233					
Способ управления приводом	Локальное регулирование потребления					
Максимальные внутренние перетоки (%)	2.7					
Максимальные внешние утечки (%)	2.7					
Sound power level (дБ(A))	46					
Декларируемый тип вентиляционной единицы	RVU BVU					
Годовое потребление электричества (кВт.час/год)	Холодный		Умеренный		Теплый	
	7.1		1.7		1.2	
Годовое сохранение тепла (кВт.час/год)	Холодный		Умеренный		Теплый	
	92		47		21	

Аксессуары

Сифон для отвода конденсата (Дренажный сифон)

Наименование	Фото	Описание
SFK 20x32		Сифон гидравлический для отвода конденсата

Для круглых каналов

Наименование	Фото	Описание

SD 160/600		Шумоглушители для круглых каналов
SD 160/900		Шумоглушители для круглых каналов
SD 160/1200		Шумоглушители для круглых каналов

Для круглых каналов

Наименование	Фото	Описание
VKA 160		Заслонки для круглых каналов

Нагреватели

Наименование	Фото	Описание
ENH 160-0.8-1 S21 V.2		Канальные электрические нагреватели догрева приточного воздуха.
ENH 160-1.2-1 S21 V.2		Канальные электрические нагреватели догрева приточного воздуха.
ENH 160-1.7-1 S21 V.2		Канальные электрические нагреватели догрева приточного воздуха.
ENH 160-2.0-1 S21 V.2		Канальные электрические нагреватели догрева приточного воздуха.

Панели управления

Наименование	Фото	Описание
S25		LCD-панель управления проводная
S22		Панели управления
S22 Wi-Fi		Панели управления

Датчики CO2

Наименование	Фото	Описание
CD-1		Датчики CO2
CD-2		Датчики CO2
CD-3		Датчик углекислого газа

Датчики влажности

Наименование	Фото	Описание
FS2		Датчик влажности

Другие аксессуары

Наименование	Фото	Описание
FP 496x150x60 ePM1 60 % (F7)		Панельный фильтр F7
FP 496x150x60 Coarse 90 % (G4)		Панельный фильтр G4
EP-Reneo S 351		Декоративная панель

Электроприводы

Наименование	Фото	Описание
Belimo TF230		Электроприводы