

Reneo SE 401-E L S21

Приточно-вытяжные установки с рекуперацией тепла

• Потребляемая мощность електрического преднагрева: 1050
• Уровень звукового давления LpA на расстоянии 3 м: 26
• Тип рекуператора: Противоточный
• Материал рекуператора: Энтальпийный
• Фильтр приточный: G4 / Coarse > 60% (опция F7 / ePM1 60%)
• Фильтр вытяжной: G4 / Coarse > 60%
• В звукоизолированном корпусе
• Энтальпийный рекуператор
• Байпас: Автоматический
• Догрев: Опциональный
• Преднагрев: Встроенный
• BMS протокол: ModBus
• Управление: Смартфон
• Материал корпуса: EPP
• Датчик влажности: Опциональный
• Датчик CO2: Опциональный
• Датчик PM2.5: Опциональный

	Единица измерения	Reneo SE 401-E L S21
Размер подключаемого воздуховода	мм	160
Фазность	-	1
Максимальное напряжение питания	В	230
Минимальное напряжение питания	В	230
Частота сети питания	Гц	50/60
Номинальная мощность	Вт	178
Потребляемая мощность електрического преднагрева	Вт	1050
Максимальный ток	А	6.06
Максимальный расход воздуха	м³/час	445
Уровень звукового давления LpA на расстоянии 3 м	дБ(А)	26
Эффективность рекуперации, макс	%	83
Тип рекуператора	-	Противоточный
Материал рекуператора	-	Энтальпийный
Вес	кг	26
Фильтр приточный	-	G4 / Coarse > 60% (опция F7 / ePM1 60%)
Фильтр вытяжной	-	G4 / Coarse > 60%
Максимальная температура перемещаемого воздуха	°C	40

Минимальная температура перемещаемого воздуха	°C	-25
Минимальная температура окружающего воздуха	°C	1
Максимальная температура окружающего воздуха	°C	40
Класс защиты	-	IP22
Класс защиты привода	-	IP44
Максимальна вологість повітря, що оточує	%	60

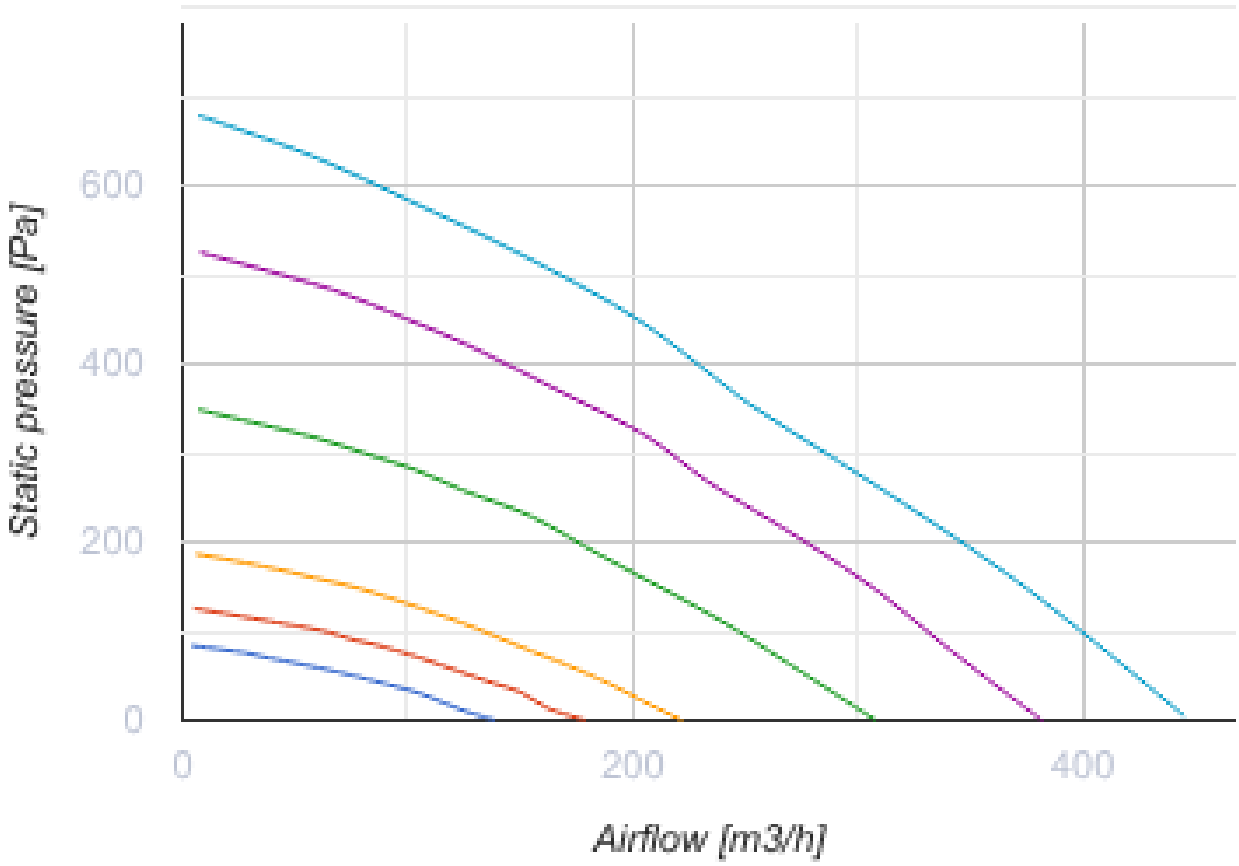

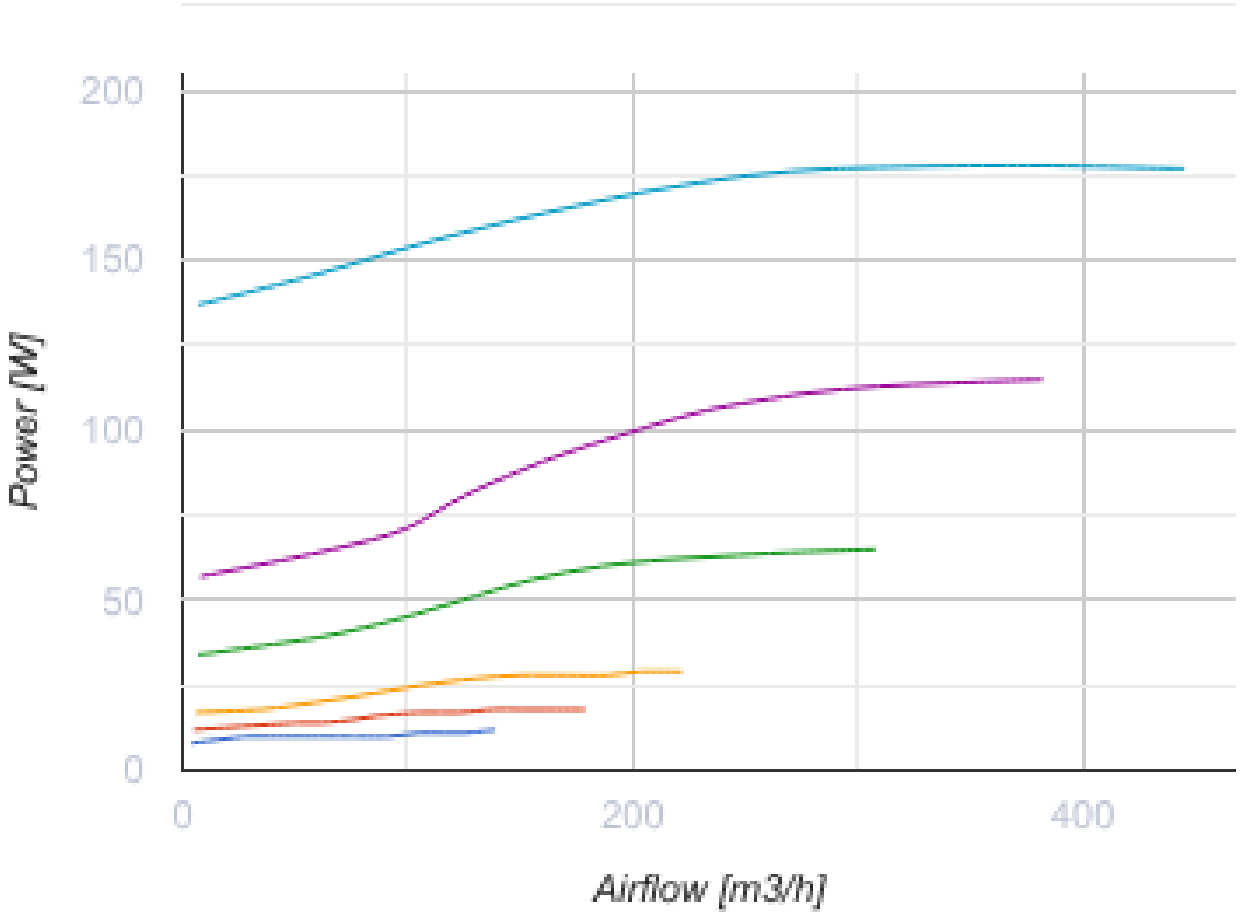

Размеры

Ø D	H	H1	L	L1	W	W1
160	880	939	616	230	770	355

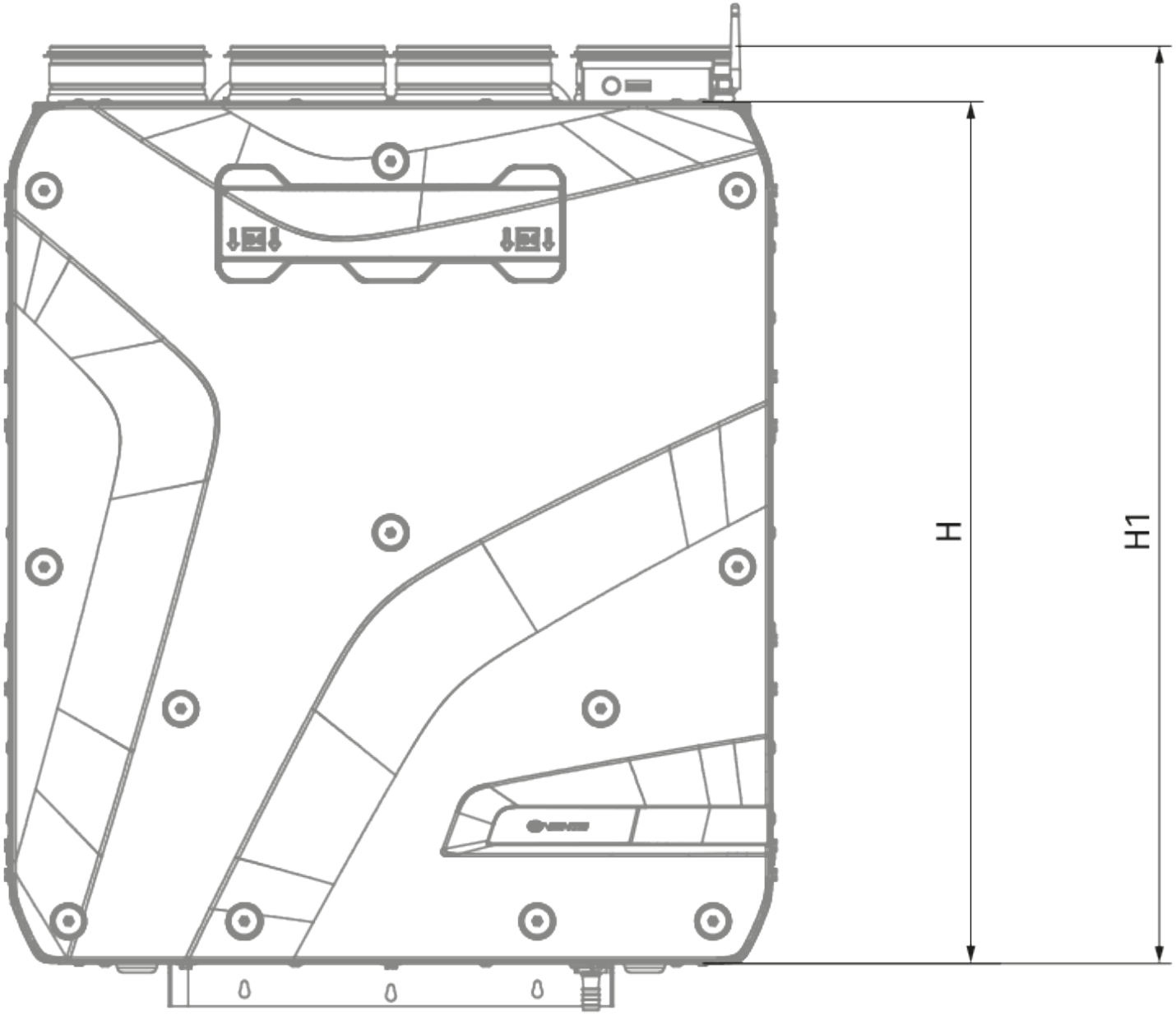
H
H1

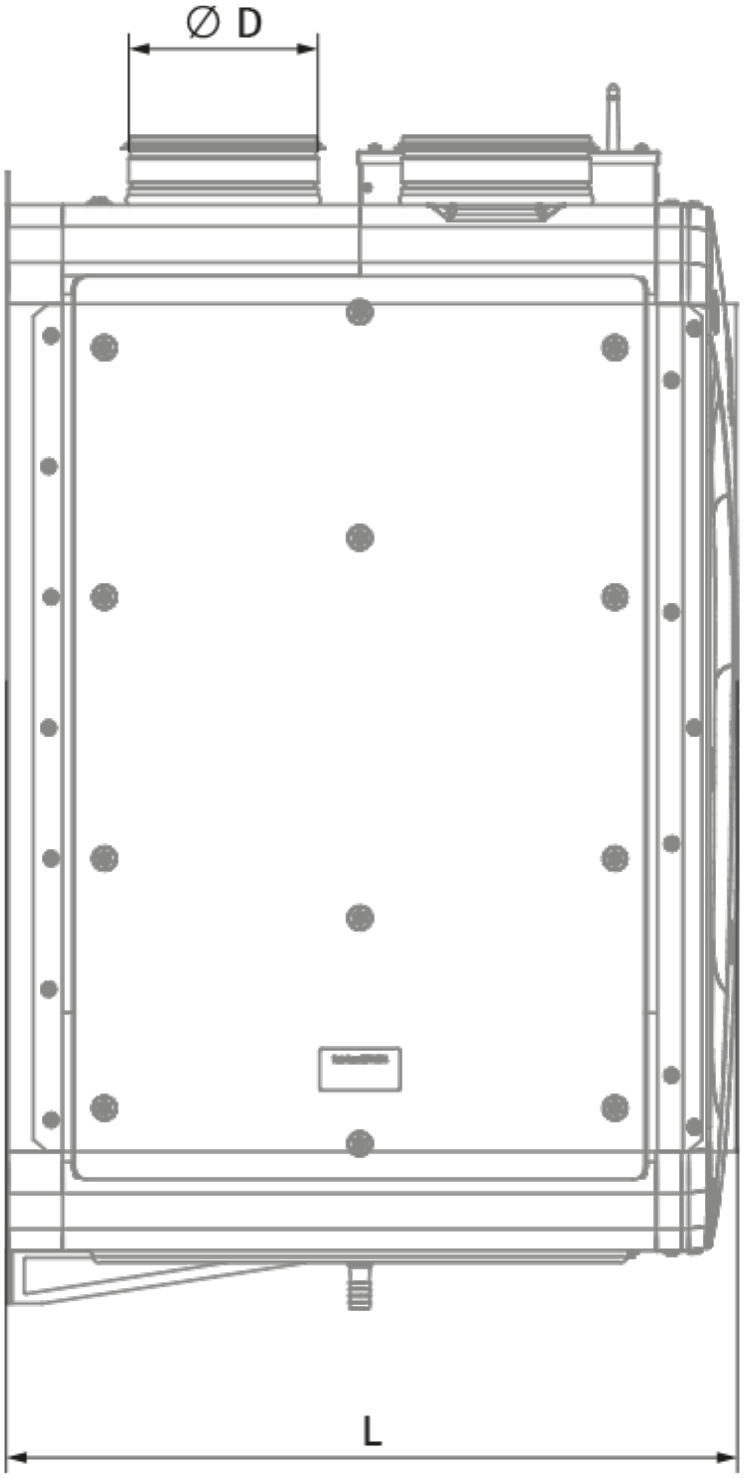
∅ D
L

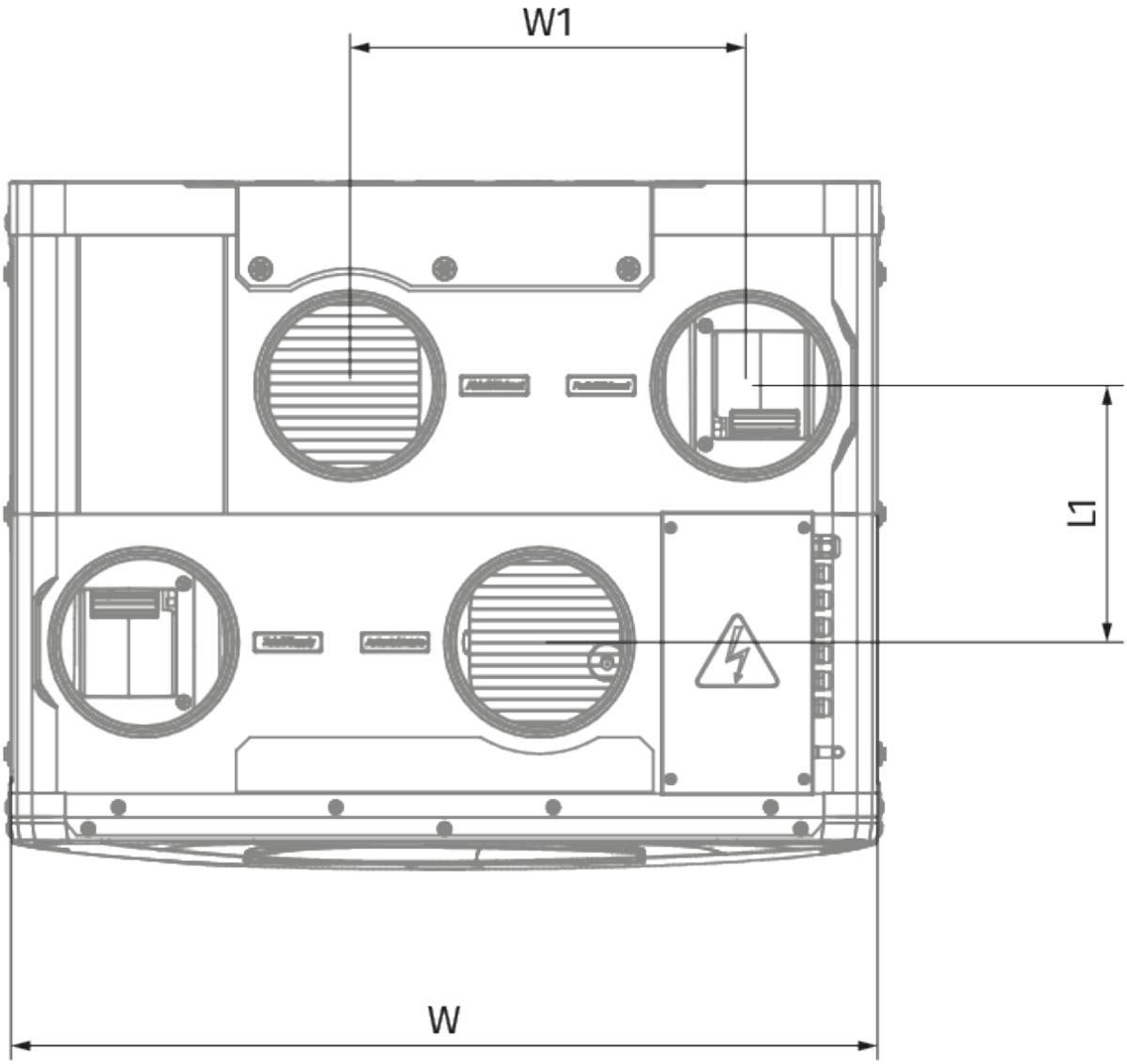
W1
L1
W

Экодизайн

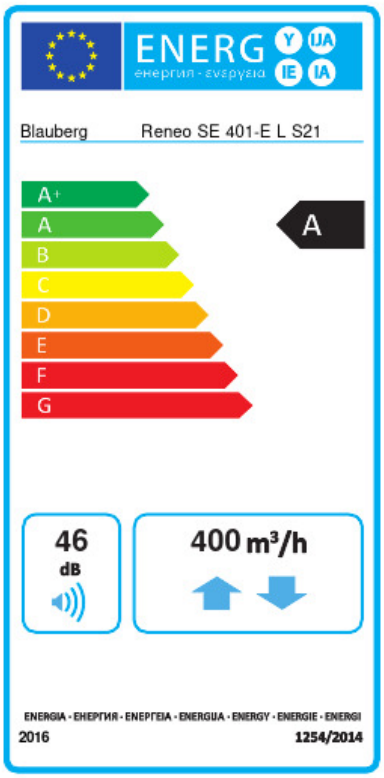

Торговая марка	Blauberg					
Модель	Reneo SE 401-E L S21					
Удельное потребление энергии (кВт.час/(м²/год))	Холодный		Умеренный		Теплый	
	-79.3	A+	-41.5	A	-17.3	E
Тип установки	Двонаправленная					
Тип привода	Переменная скорость					
Тип теплообменника	Рекуперационный					
Термоэффективность рекуперации тепла (%)	81					
Максимальный расход воздуха (м³/час)	400					
Потребляемая мощность (Вт)	178					
Эталонный объемный расход (м³/с)	0.076					
Статическое давление в исходной точке (Па)	50					
Удельный потребляемая мощность в исходной точке (Вт/(м³/час))	0.233					
Способ управления приводом	Локальное регулирование потребления					
Максимальные внутренние перетоки (%)	2.7					
Максимальные внешние утечки (%)	2.7					
Sound power level (дБ(A))	46					
Декларируемый тип вентиляционной единицы	RVU BVU					
Годовое потребление электричества (кВт.час/год)	Холодный		Умеренный		Теплый	
	7.1		1.7		1.2	
Годовое сохранение тепла (кВт.час/год)	Холодный		Умеренный		Теплый	
	88		45		20	

Аксессуары

Для круглых каналов

Наименование	Фото	Описание
SD 160/600		Шумоглушители для круглых каналов
SD 160/900		Шумоглушители для круглых каналов

SD 160/1200		Шумоглушители для круглых каналов

Для круглых каналов

Наименование	Фото	Описание
VKA 160		Заслонки для круглых каналов

Нагреватели

Наименование	Фото	Описание
ENH 160-0.8-1 S21 V.2		Канальные электрические нагреватели догрева приточного воздуха.
ENH 160-1.2-1 S21 V.2		Канальные электрические нагреватели догрева приточного воздуха.
ENH 160-1.7-1 S21 V.2		Канальные электрические нагреватели догрева приточного воздуха.
ENH 160-2.0-1 S21 V.2		Канальные электрические нагреватели догрева приточного воздуха.

Панели управления

Наименование	Фото	Описание
S25		LCD-панель управления проводная
S22		Панели управления
S22 Wi-Fi		Панели управления

Датчики CO2

Наименование	Фото	Описание
CD-1		Датчики CO2

CD-2		Датчики CO2
CD-3		Датчик углекислого газа

Датчики влажности

Наименование	Фото	Описание
FS2		Датчик влажности

Другие аксессуары

Наименование	Фото	Описание
FP 496x150x60 ePM1 60 % (F7)		Панельный фильтр F7
FP 496x150x60 Coarse 90 % (G4)		Панельный фильтр G4
EP-Reneo S 351		Декоративная панель

Электроприводы

Наименование	Фото	Описание
Belimo TF230		Электроприводы