

Reneo SE 380 L S21 CF

Приточно-вытяжные установки с рекуперацией тепла

• Потребляемая мощность електрического преднагрева: 1050
• Уровень звукового давления LpA на расстоянии 3 м: 26
• Тип рекуператора: Противоточный
• Материал рекуператора: Полистирол
• Фильтр приточный: Coarse > 60 % (опция: ePM1 60 %)
• Фильтр вытяжной: Coarse > 60 %
• В звукоизолированном корпусе
• Байпас: Автоматический
• Догрев: Опциональный
• Преднагрев: Встроенный
• BMS протокол: ModBus
• Управление: Смартфон
• Материал корпуса: EPP
• Датчик влажности: Опциональный
• Датчик CO2: Опциональный
• Датчик PM2.5: Опциональный

	Единица измерения	Reneo SE 380 L S21 CF
Размер подключаемого воздуховода	мм	160
Фазность	-	1
Минимальное напряжение питания	В	230
Максимальное напряжение питания	В	230
Частота сети питания	Гц	50/60
Номинальная мощность	Вт	247
Потребляемая мощность електрического преднагрева	Вт	1050
Максимальный ток	А	5.35
Максимальный расход воздуха	м³/час	390
Уровень звукового давления LpA на расстоянии 3 м	дБ(А)	26
Эффективность рекуперации, макс	%	93
Тип рекуператора	-	Противоточный
Материал рекуператора	-	Полистирол
Вес	кг	26
Фильтр приточный	-	Coarse > 60 % (опция: ePM1 60 %)
Фильтр вытяжной	-	Coarse > 60 %
Максимальная температура перемещаемого воздуха	°C	40
Минимальная температура перемещаемого воздуха	°C	-25

Минимальная температура окружающего воздуха	°C	1
Максимальная температура окружающего воздуха	°C	40
Класс защиты	-	IP22
Максимальна вологість повітря, що оточує	%	60
Класс защиты привода	-	IP44

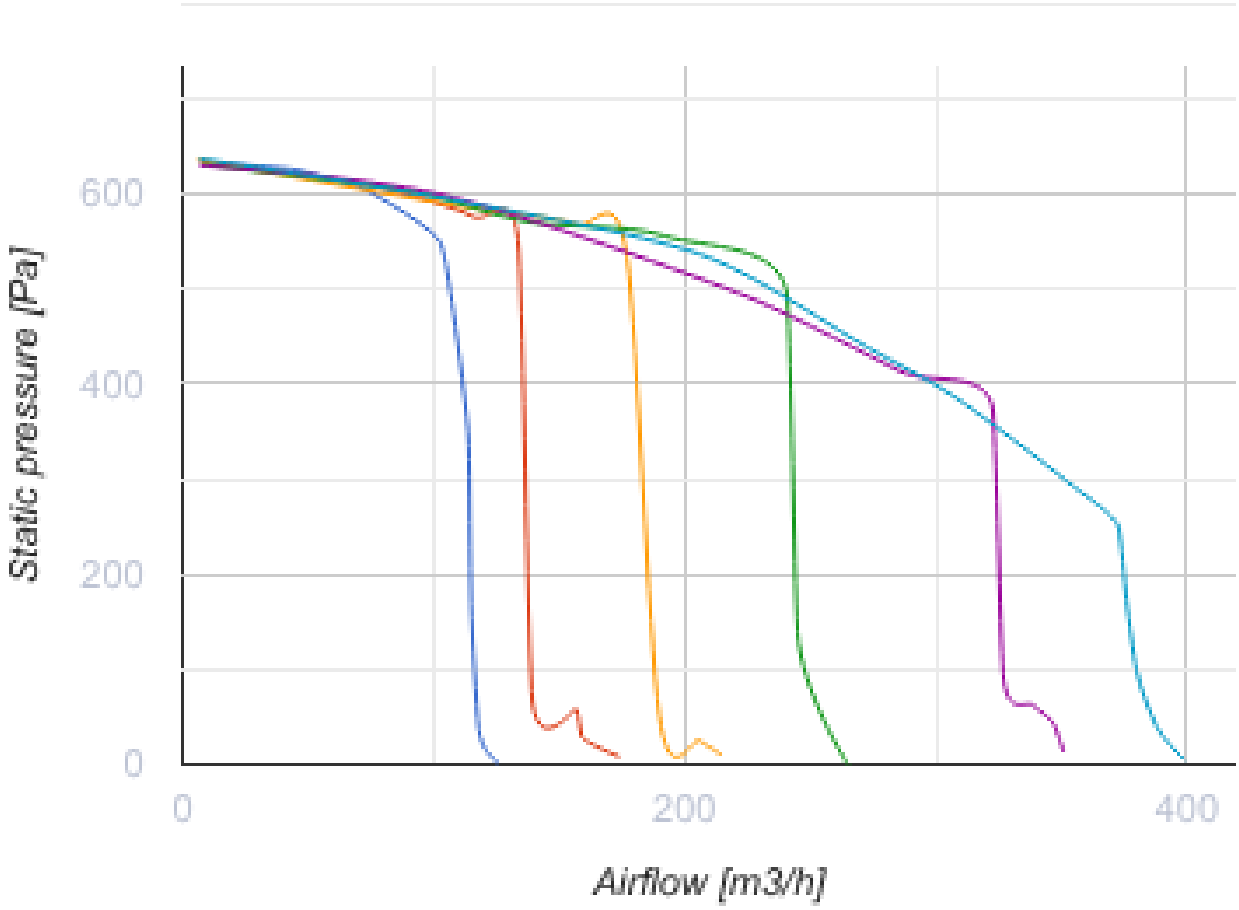

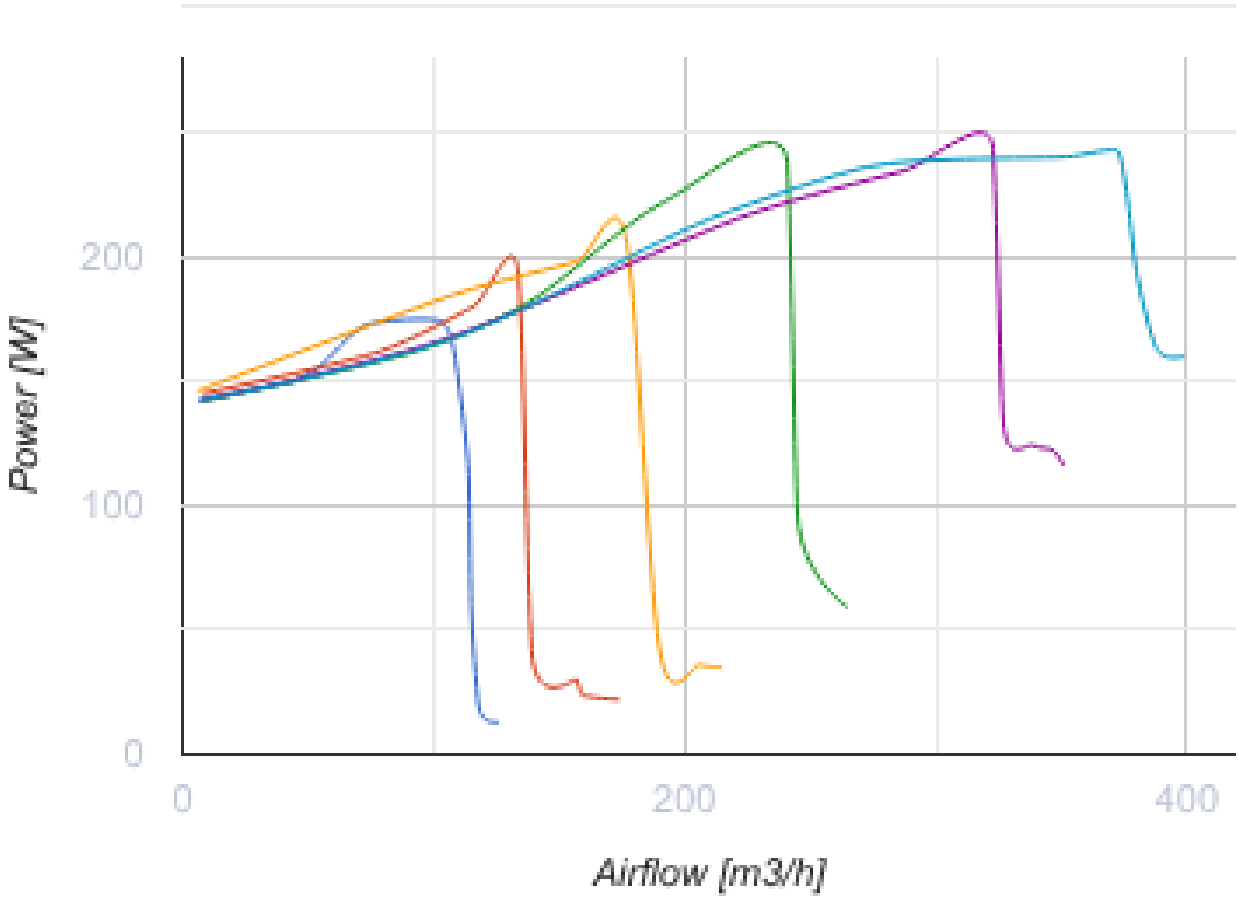

Размеры

Ø D	H	H1	L	L1	W	W1
160	880	939	616	230	770	355

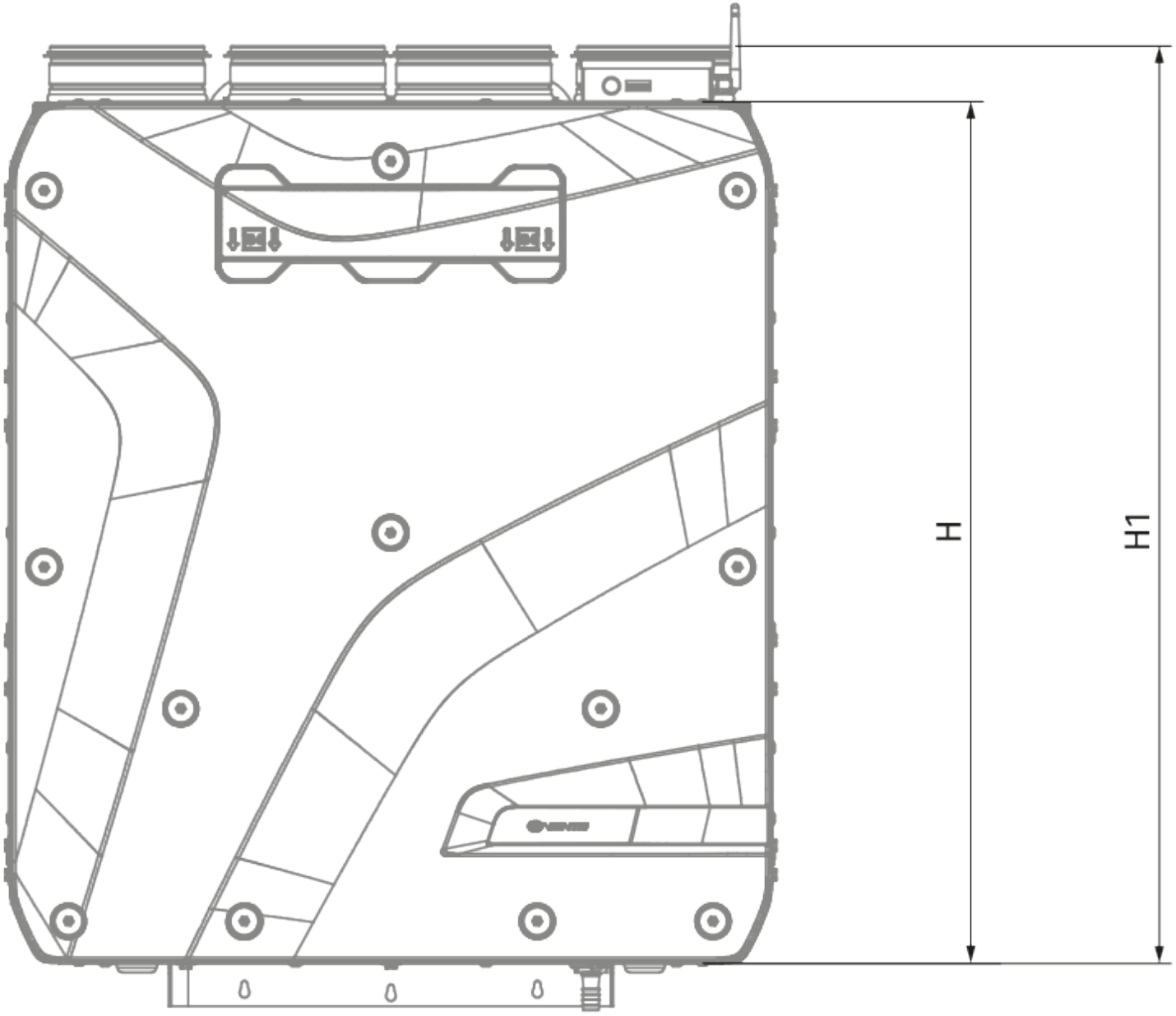
H
H1

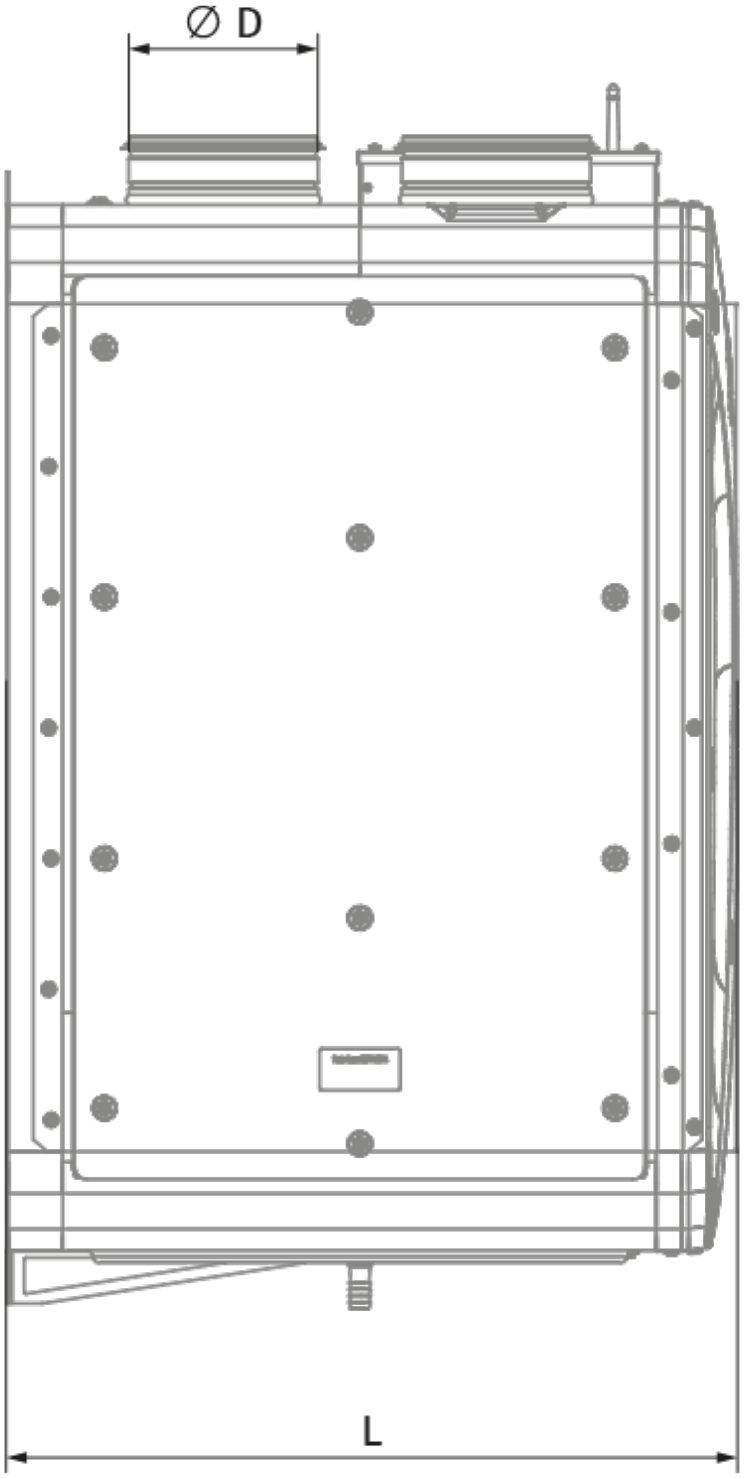
∅ D
L

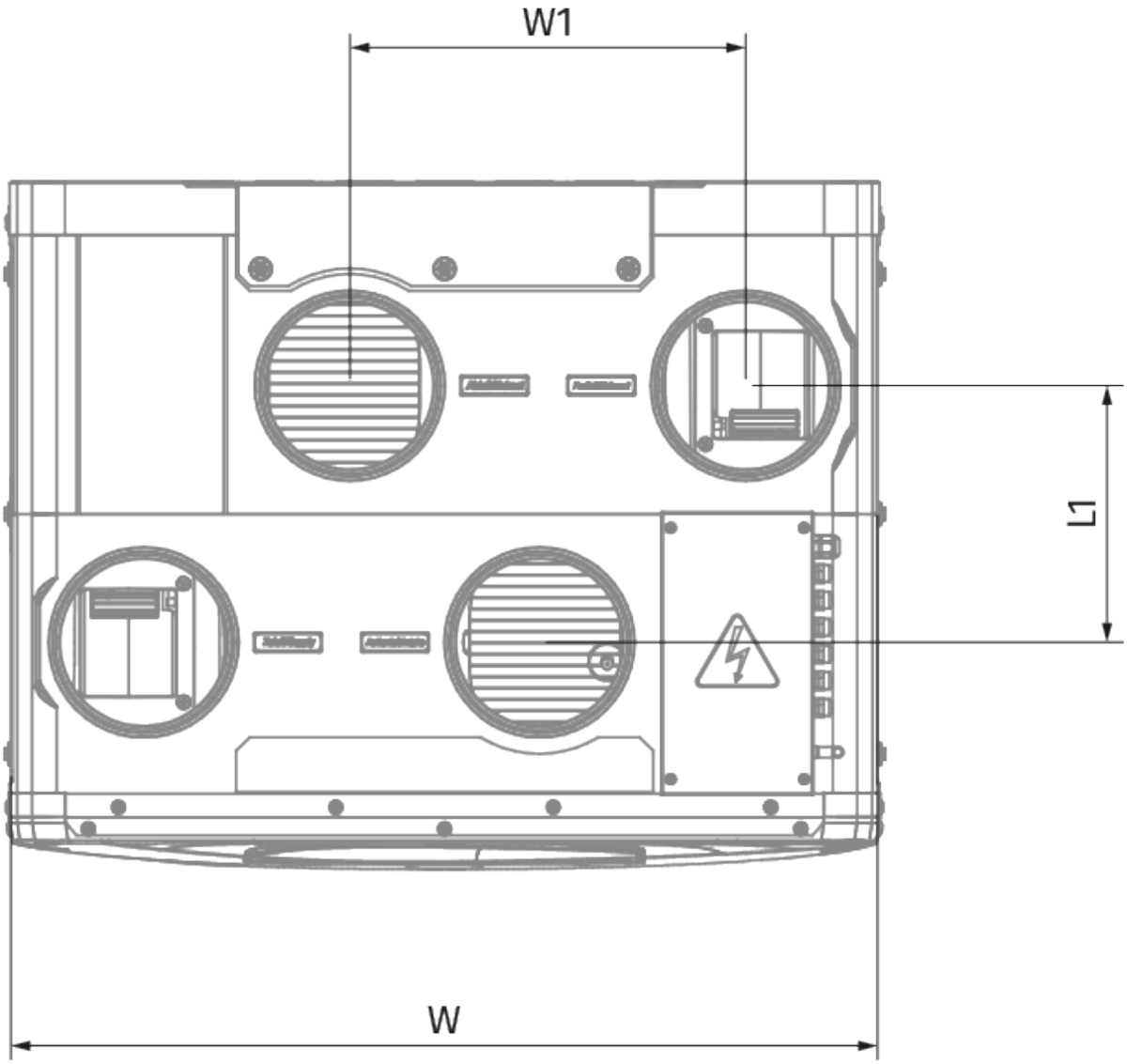
W1
L1
W

Экодизайн

Торговая марка	Blauberg					
Модель	Reneo SE 380 L S21 CF					
Удельное потребление энергии (кВт.час/(м²/год))	Холодный		Умеренный		Теплый	
	-82.2	A+	-42.7	A+	-17.4	E
Тип установки	Двонаправленная					
Тип привода	Переменная скорость					
Тип теплообменника	Рекуперационный					
Термоэффективность рекуперации тепла (%)	90					
Максимальный расход воздуха (м³/час)	390					
Потребляемая мощность (Вт)	194					
Эталонный объемный расход (м³/с)	0.075					
Статическое давление в исходной точке (Па)	50					
Удельный потребляемая мощность в исходной точке (Вт/(м³/час))	0.286					
Способ управления приводом	Локальное регулирование потребления					
Максимальные внутренние перетоки (%)	2.7					
Максимальные внешние утечки (%)	2.7					
Sound power level (дБ(A))	46					
Годовое потребление электричества (кВт.час/год)	Холодный		Умеренный		Теплый	
	734		197		152	
Годовое сохранение тепла (кВт.час/год)	Холодный		Умеренный		Теплый	
	9181		4693		2122	

Аксессуары

Сифон для отвода конденсата (Дренажный сифон)

Наименование	Фото	Описание
SFK 20x32		Сифон гидравлический для отвода конденсата

Для круглых каналов

Наименование	Фото	Описание

SD 160/600		Шумоглушители для круглых каналов
SD 160/900		Шумоглушители для круглых каналов
SD 160/1200		Шумоглушители для круглых каналов

Для круглых каналов

Наименование	Фото	Описание
VKA 160		Заслонки для круглых каналов

Нагреватели

Наименование	Фото	Описание
ENH 160-0.8-1 S21 V.2		Канальные электрические нагреватели догрева приточного воздуха.
ENH 160-1.2-1 S21 V.2		Канальные электрические нагреватели догрева приточного воздуха.
ENH 160-1.7-1 S21 V.2		Канальные электрические нагреватели догрева приточного воздуха.
ENH 160-2.0-1 S21 V.2		Канальные электрические нагреватели догрева приточного воздуха.

Панели управления

Наименование	Фото	Описание
S25		LCD-панель управления проводная
S22		Панели управления
S22 Wi-Fi		Панели управления

Датчики CO2

Наименование	Фото	Описание
CD-1		Датчики CO2
CD-2		Датчики CO2
CD-3		Датчик углекислого газа

Датчики влажности

Наименование	Фото	Описание
FS2		Датчик влажности

Другие аксессуары

Наименование	Фото	Описание
FP 496x150x60 ePM1 60 % (F7)		Панельный фильтр F7
FP 496x150x60 Coarse 90 % (G4)		Панельный фильтр G4

Электроприводы

Наименование	Фото	Описание
Belimo TF230		Электроприводы