

Reneo SE 240-E R S21 CF

Приточно-вытяжные установки с рекуперацией тепла

• Потребляемая мощность електрического преднагрева: 800
• Уровень звукового давления LpA на расстоянии 3 м: 28
• Тип рекуператора: Противоточный
• Материал рекуператора: Энтальпийный
• Фильтр приточный: G4 / Coarse > 60% (опция: F7 / ePM1 60%)
• Фильтр вытяжной: G4 / Coarse > 60%
• В звукоизолированном корпусе
• Энтальпийный рекуператор
• Байпас: Автоматический
• Догрев: Опциональный
• Преднагрев: Встроенный
• BMS протокол: ModBus
• Управление: Смартфон
• Материал корпуса: EPP
• Датчик влажности: Опциональный
• Датчик CO2: Опциональный
• Датчик PM2.5: Опциональный

	Единица измерения	Reneo SE 240-E R S21 CF
Размер подключаемого воздуховода	мм	125
Фазность	-	1
Минимальное напряжение питания	В	230
Максимальное напряжение питания	В	230
Частота сети питания	Гц	50/60
Номинальная мощность	Вт	190
Потребляемая мощность електрического преднагрева	Вт	800
Максимальный ток	А	4.95
Максимальный расход воздуха	м³/час	235
Уровень звукового давления LpA на расстоянии 3 м	дБ(А)	28
Эффективность рекуперации, макс	%	83
Тип рекуператора	-	Противоточный
Материал рекуператора	-	Энтальпийный
Вес	кг	22
Фильтр приточный	-	G4 / Coarse > 60% (опция: F7 / ePM1 60%)
Фильтр вытяжной	-	G4 / Coarse > 60%
Максимальная температура перемещаемого воздуха	°C	40

Минимальная температура перемещаемого воздуха	°C	-25
Минимальная температура окружающего воздуха	°C	1
Максимальная температура окружающего воздуха	°C	40
Класс защиты	-	IP22
Максимальна вологість повітря, що оточує	%	60
Класс защиты привода	-	IP44

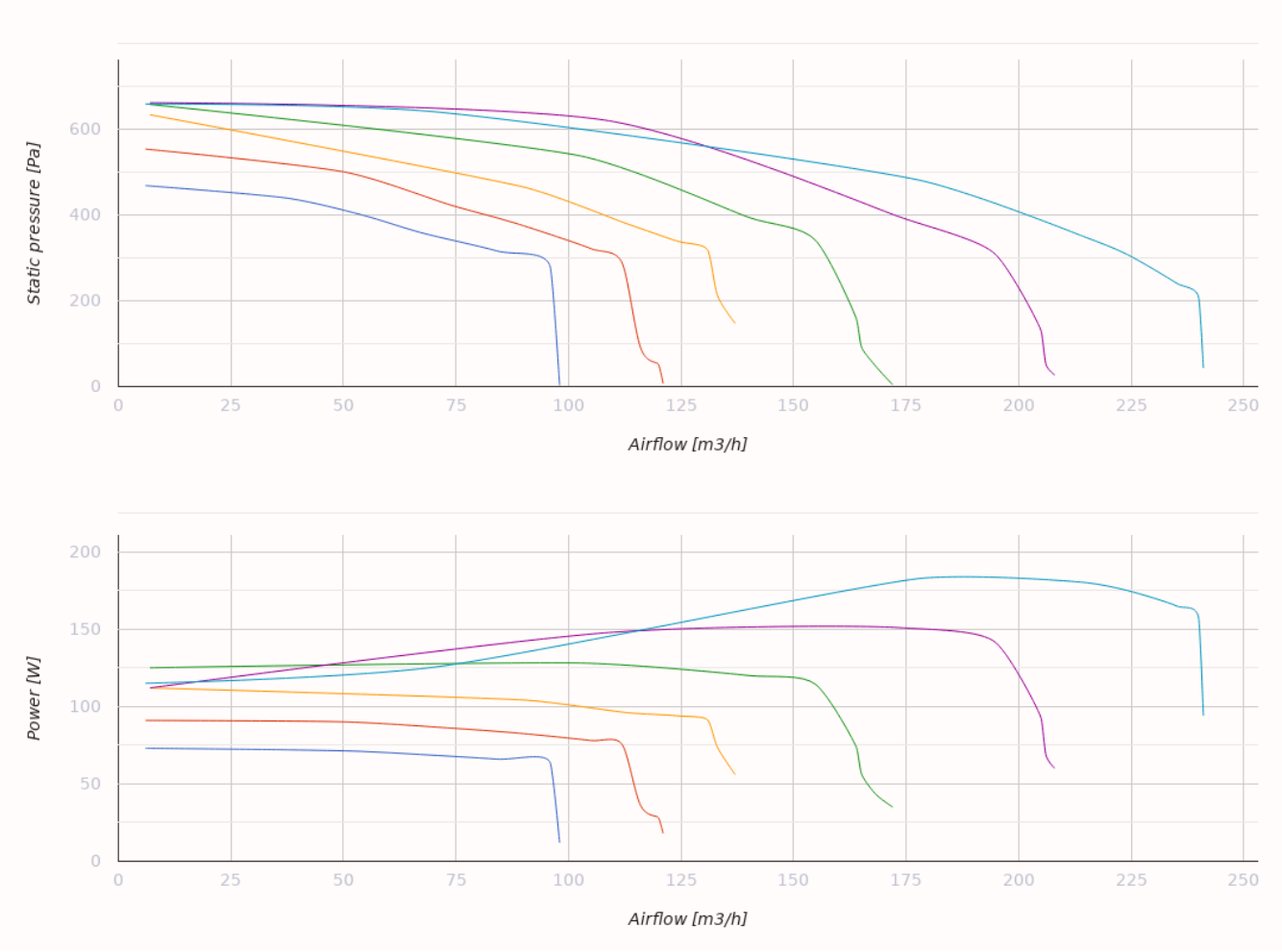

Размеры

D	H	H1	L	L1	W	W1
125	900	958	452	190	598	273

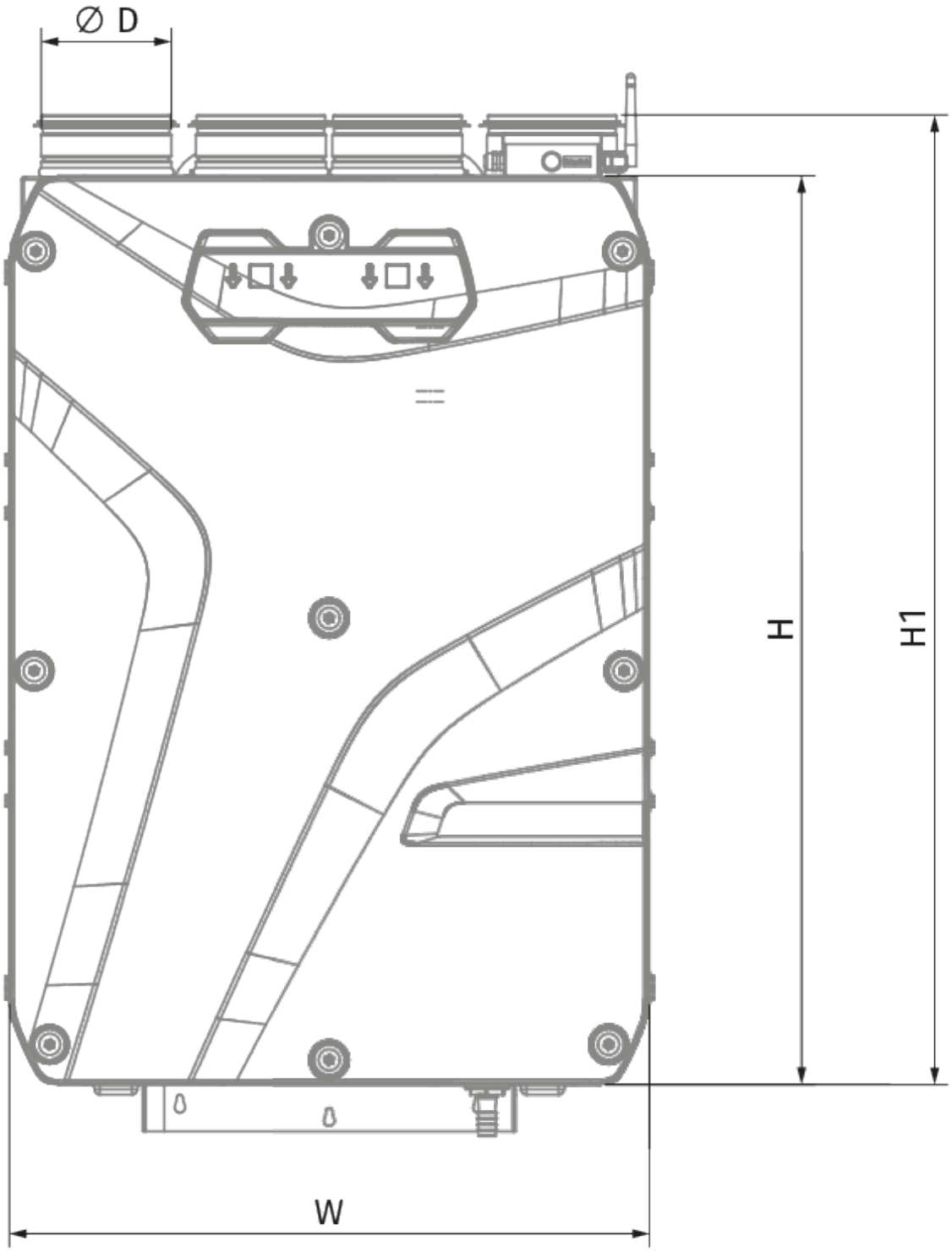
∅ D
H
H1
W

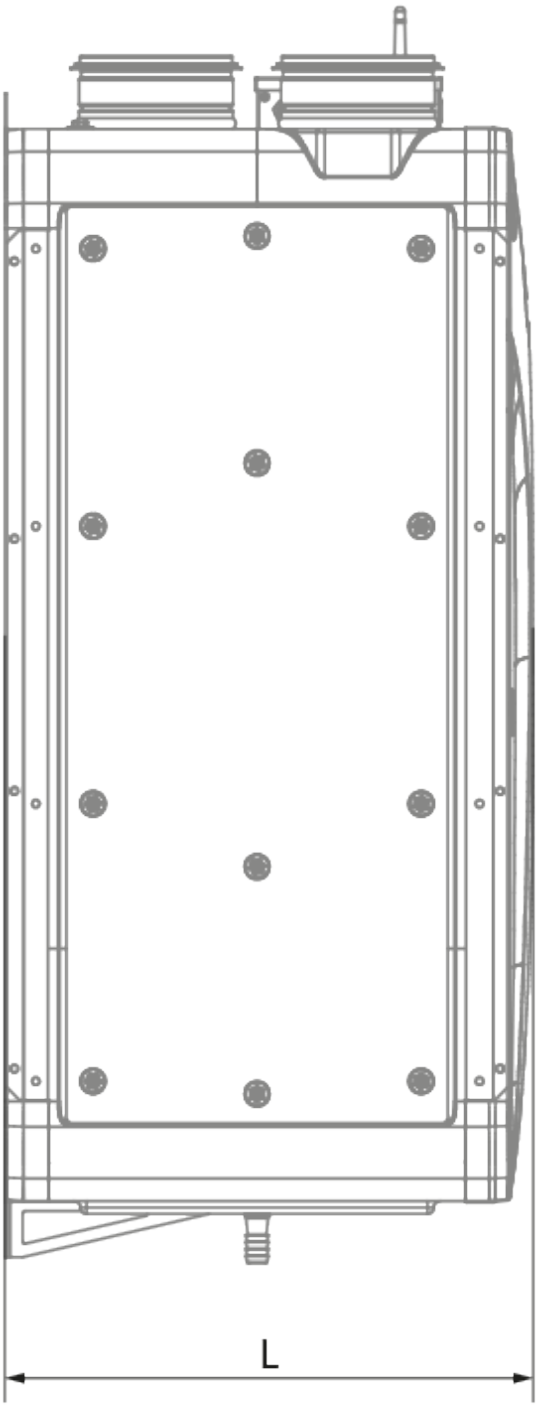
L

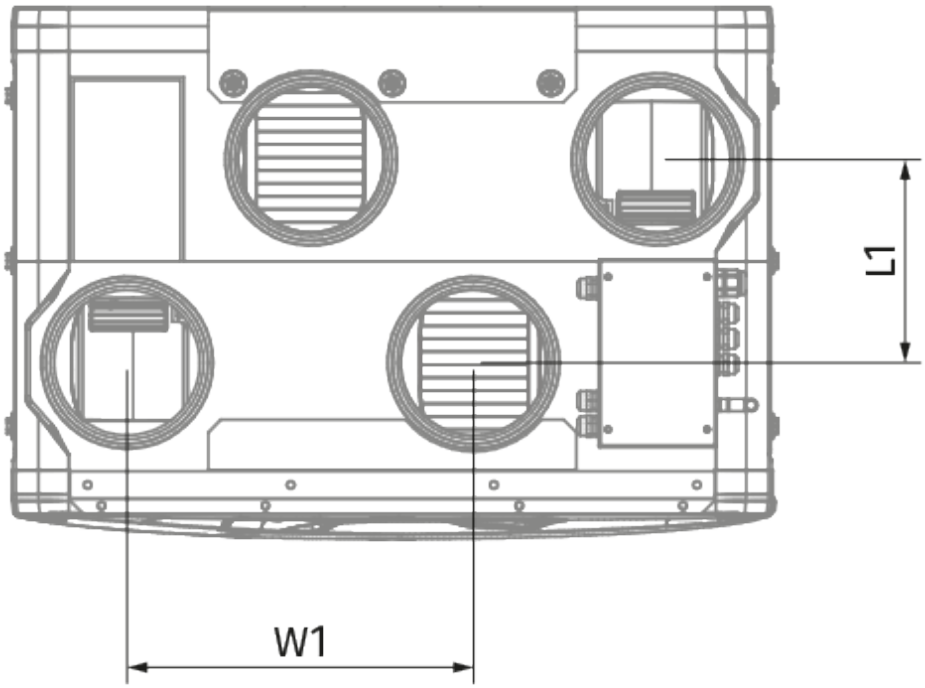

Аксессуары

Для круглых каналов

Наименование	Фото	Описание

SD 125/600		Шумоглушители для круглых каналов
SD 125/900		Шумоглушители для круглых каналов
SD 125/1200		Шумоглушители для круглых каналов

Для круглых каналов

Наименование	Фото	Описание
VKA 125		Заслонки для круглых каналов

Нагреватели

Наименование	Фото	Описание
ENH 125-0.6-1 S21 V.2		Канальные электрические нагреватели догрева приточного воздуха.
ENH 125-0.8-1 S21 V.2		Канальные электрические нагреватели догрева приточного воздуха.
ENH 125-1.2-1 S21 V.2		Канальные электрические нагреватели догрева приточного воздуха.

Панели управления

Наименование	Фото	Описание
S25		LCD-панель управления проводная
S22		Панели управления
S22 Wi-Fi		Панели управления

Датчики CO2

Наименование	Фото	Описание

CD-1		Датчики CO2
CD-2		Датчики CO2
CD-3		Датчик углекислого газа

Датчики влажности

Наименование	Фото	Описание
FS2		Датчик влажности

Другие аксессуары

Наименование	Фото	Описание
FP 356x100x48 ePM1 60% F7		Панельный фильтр F7
FP 356x100x48 Coarse 90% G4		Панельный фильтр G4

Электроприводы

Наименование	Фото	Описание
Belimo TF230		Электроприводы