

# Reneo S 550 L S21

Приточно-вытяжные установки с рекуперацией тепла

• Уровень звукового давления LpA на расстоянии 3 м: 38
• Тип рекуператора: Противоточный
• Материал рекуператора: Полистирол
• Фильтр приточный: Coarse > 60 % (опция: ePM1 60 %)
• Фильтр вытяжной: Coarse > 60 %
• В звукоизолированном корпусе
• Байпас: Автоматический
• Догрев: Опциональный
• BMS протокол: ModBus
• Управление: Смартфон
• Материал корпуса: EPP
• Датчик влажности: Опциональный
• Датчик CO2: Опциональный
• Датчик PM2.5: Опциональный

| | Единица измерения | Reneo S 550 L S21 |
|---|---|---|
| Размер подключаемого воздуховода | мм | 200 |
| Фазность | - | 1 |
| Минимальное напряжение питания | В | 230 |
| Максимальное напряжение питания | В | 230 |
| Частота сети питания | Гц | 50/60 |
| Номинальная мощность | Вт | 346 |
| Максимальный ток | А | 2.4 |
| Максимальный расход воздуха | м³/час | 720 |
| Уровень звукового давления LpA на расстоянии 3 м | дБ(А) | 38 |
| Эффективность рекуперации, макс | % | 93 |
| Тип рекуператора | - | Противоточный |
| Материал рекуператора | - | Полистирол |
| Вес | кг | 52 |
| Фильтр приточный | - | Coarse > 60 % (опция: ePM1 60 %) |
| Фильтр вытяжной | - | Coarse > 60 % |
| Максимальная температура перемещаемого воздуха | °C | 40 |
| Минимальная температура перемещаемого воздуха | °C | -25 |
| Минимальная температура окружающего воздуха | °C | 1 |
| Максимальная температура окружающего воздуха | °C | 40 |

| | | |
|---|---|---|
| Класс защиты | - | IP22 |
| Максимальна вологість повітря, що оточує | % | 60 |
| Класс защиты привода | - | IP44 |

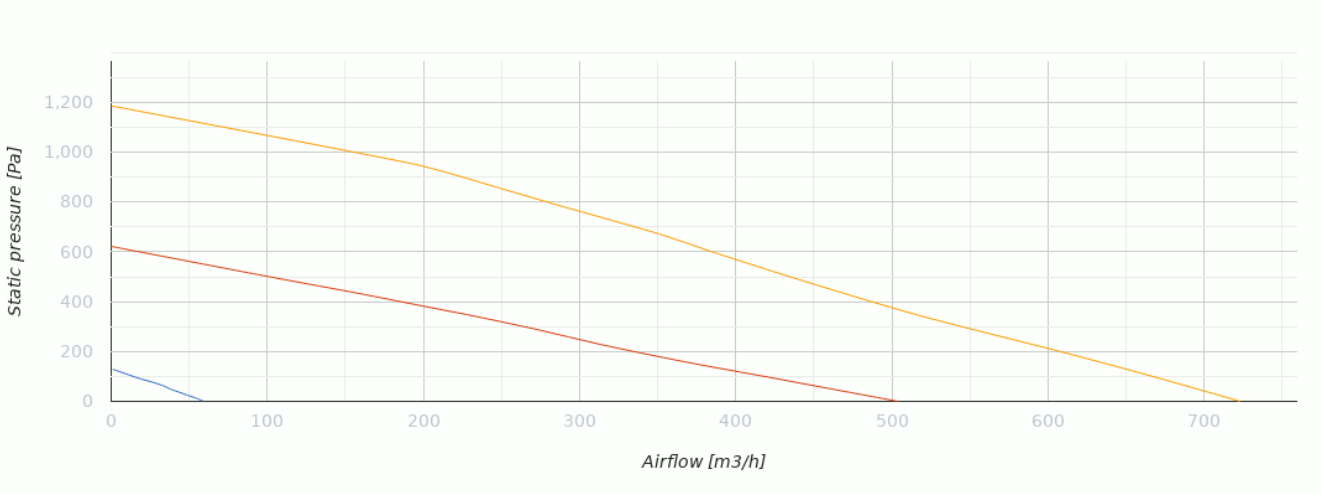


## Размеры

| Ø D | H | H1 | L | L1 | W | W1 |
|---|---|---|---|---|---|---|
| 200 | 885 | 943 | 711 | 250 | 830 | 365 |

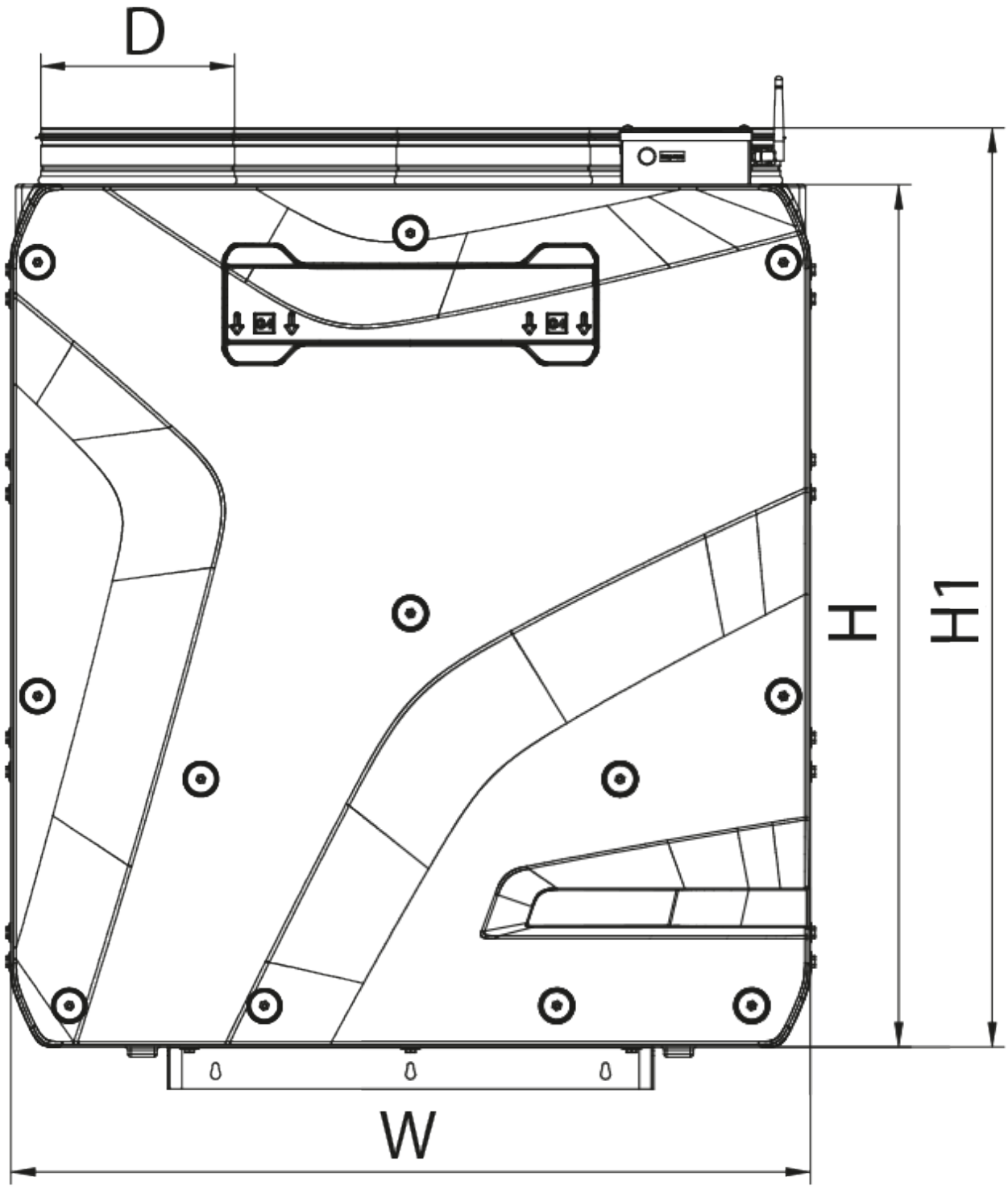
D
H
H1
W

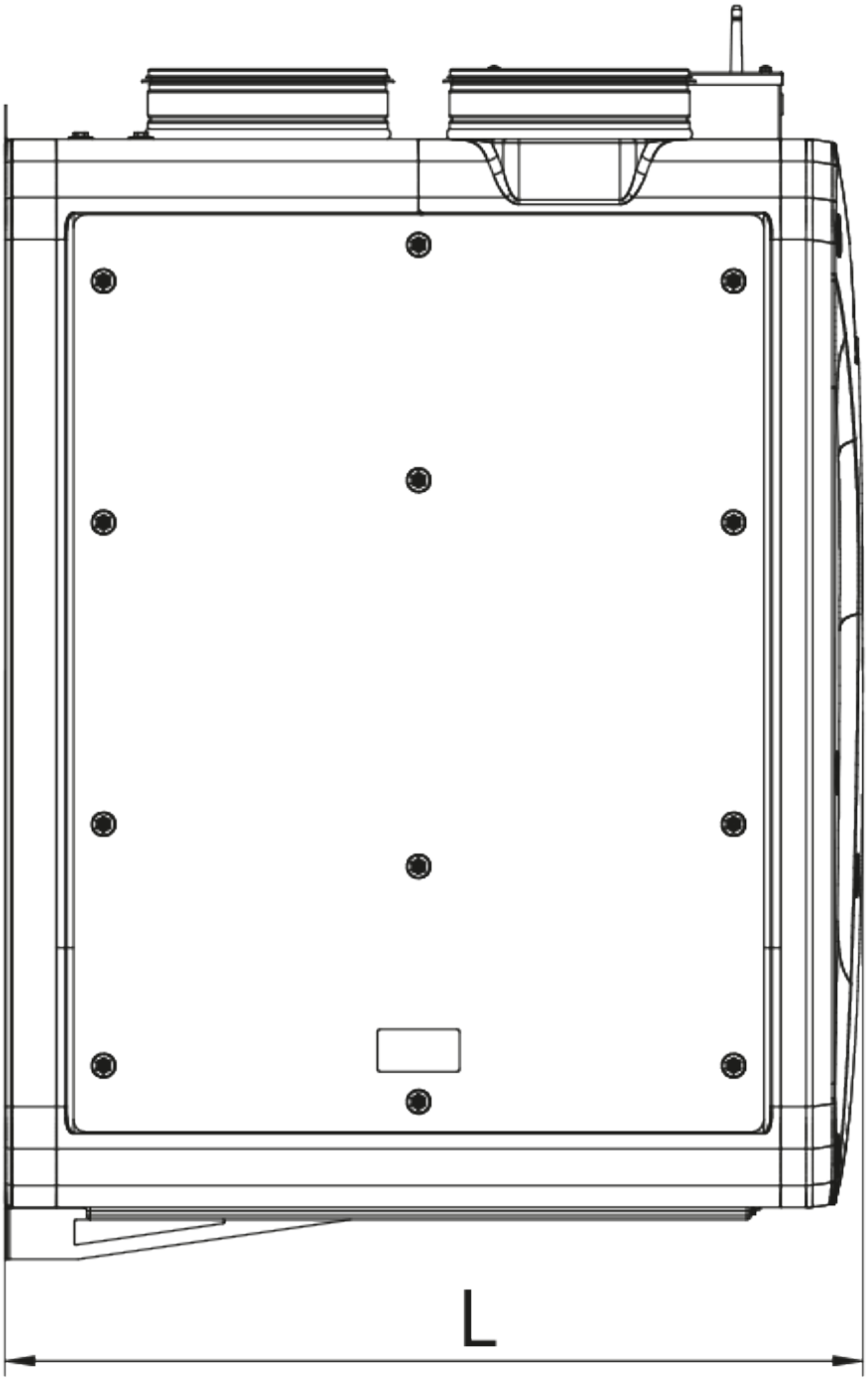
L

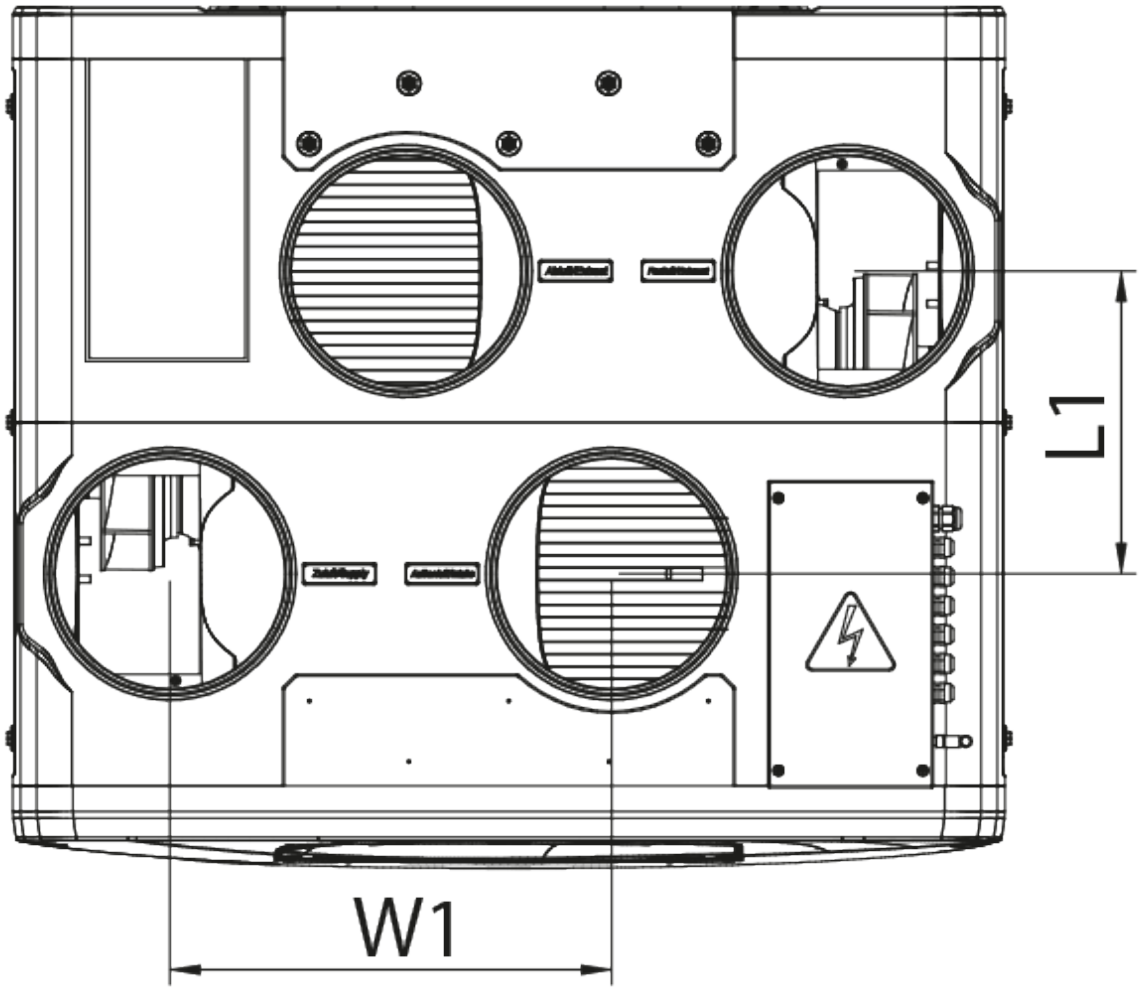
L1
W1

## Экодизайн

| | | | | | | |
|---|---|---|---|---|---|---|
| Торговая марка | Blauberg | | | | | |
| Модель | Reneo S 550 L S21 | | | | | |
| Удельное потребление энергии (кВт.час/(м²/год)) | Холодный | | Умеренный | | Теплый | |
| | -80.9 | A+ | -42.2 | A+ | -17.3 | E |
| Тип установки | Двонаправленная | | | | | |
| Тип привода | Переменная скорость | | | | | |
| Тип теплообменника | Рекуперационный | | | | | |
| Термоэффективность рекуперации тепла (%) | 86 | | | | | |
| Максимальный расход воздуха (м³/час) | 667 | | | | | |
| Потребляемая мощность (Вт) | 341 | | | | | |
| Эталонный объемный расход (м³/с) | 0.128 | | | | | |
| Статическое давление в исходной точке (Па) | 50 | | | | | |
| Удельный потребляемая мощность в исходной точке (Вт/(м³/час)) | 0.265 | | | | | |
| Способ управления приводом | Локальное регулирование потребления | | | | | |
| Максимальные внутренние перетоки (%) | 2.7 | | | | | |
| Максимальные внешние утечки (%) | 2.7 | | | | | |
| Sound power level (дБ(A)) | 58 | | | | | |
| Годовое потребление электричества (кВт.час/год) | Холодный | | Умеренный | | Теплый | |
| | 722 | | 185 | | 140 | |
| Годовое сохранение тепла (кВт.час/год) | Холодный | | Умеренный | | Теплый | |
| | 9019 | | 4610 | | 2085 | |

## Аксессуары

### Сифон для отвода конденсата (Дренажный сифон)

| Наименование | Фото | Описание |
|---|---|---|
| SFK 20x32 |  | Сифон гидравлический для отвода конденсата |

### Для круглых каналов

| Наименование | Фото | Описание |
|---|---|---|

| | | |
|---|---|---|
| SD 200/600 |  | Шумоглушители для круглых каналов |
| SD 200/900 |  | Шумоглушители для круглых каналов |
| SD 200/1200 |  | Шумоглушители для круглых каналов |

### Для круглых каналов

| Наименование | Фото | Описание |
|---|---|---|
| VKA 200 |  | Заслонки для круглых каналов |

### Нагреватели

| Наименование | Фото | Описание |
|---|---|---|
| ENH 200-1.2-1 S21 V.2 |  | Канальные электрические нагреватели догрева приточного воздуха. |
| ENH 200-1.7-1 S21 V.2 |  | Канальные электрические нагреватели догрева приточного воздуха. |
| ENH 200-2.0-1 S21 V.2 |  | Канальные электрические нагреватели догрева приточного воздуха. |

### Панели управления

| Наименование | Фото | Описание |
|---|---|---|
| S25 |  | LCD-панель управления проводная |
| S22 |  | Панели управления |
| S22 Wi-Fi |  | Панели управления |

### Датчики CO2

| Наименование | Фото | Описание |
|---|---|---|

| | | |
|---|---|---|
| CD-1 |  | Датчики CO2 |
| CD-2 |  | Датчики CO2 |
| CD-3 |  | Датчик углекислого газа |

### Датчики влажности

| Наименование | Фото | Описание |
|---|---|---|
| FS2 |  | Датчик влажности |

### Другие аксессуары

| Наименование | Фото | Описание |
|---|---|---|
| FP 596x164x60 ePM1 60% F7 |  | Панельный фильтр F7 |
| FP 596x164x60 Coarse 90% G4 |  | Панельный фильтр G4 |

### Электроприводы

| Наименование | Фото | Описание |
|---|---|---|
| Belimo TF230 |  | Электроприводы |