

Reneo S 550-E L S14

Приточно-вытяжные установки с рекуперацией тепла

- Уровень звукового давления LpA на расстоянии 3 м: 38
- Тип рекуператора: Противоточный
- Материал рекуператора: Энтальпийный
- Фильтр приточный: Coarse > 60 % (опция: ePM1 60 %)
- Фильтр вытяжной: Coarse > 60 %
- В звукоизолированном корпусе
- Энтальпийный рекуператор
- Байпас: Ручной
- Управление: Проводная панель управления
- Материал корпуса: EPP
- Датчик влажности: Опциональный
- Датчик CO2: Опциональный

	Единица измерения	Reneo S 550-E L S14
Размер подключаемого воздуховода	мм	200
Фазность	-	1
Минимальное напряжение питания	В	230
Максимальное напряжение питания	В	230
Частота сети питания	Гц	50/60
Номинальная мощность	Вт	346
Максимальный ток	А	2.4
Максимальный расход воздуха	м³/час	720
Уровень звукового давления LpA на расстоянии 3 м	дБ(А)	38
Эффективность рекуперации, макс	%	85
Тип рекуператора	-	Противоточный
Материал рекуператора	-	Энтальпийный
Вес	кг	55
Фильтр приточный	-	Coarse > 60 % (опция: ePM1 60 %)
Фильтр вытяжной	-	Coarse > 60 %
Максимальная температура перемещаемого воздуха	°C	40
Минимальная температура перемещаемого воздуха	°C	-25
Минимальная температура окружающего воздуха	°C	1
Максимальная температура окружающего воздуха	°C	40
Класс защиты	-	IP22
Максимальна вологість повітря, що оточує	%	60

Класс защиты привода	-	IP44

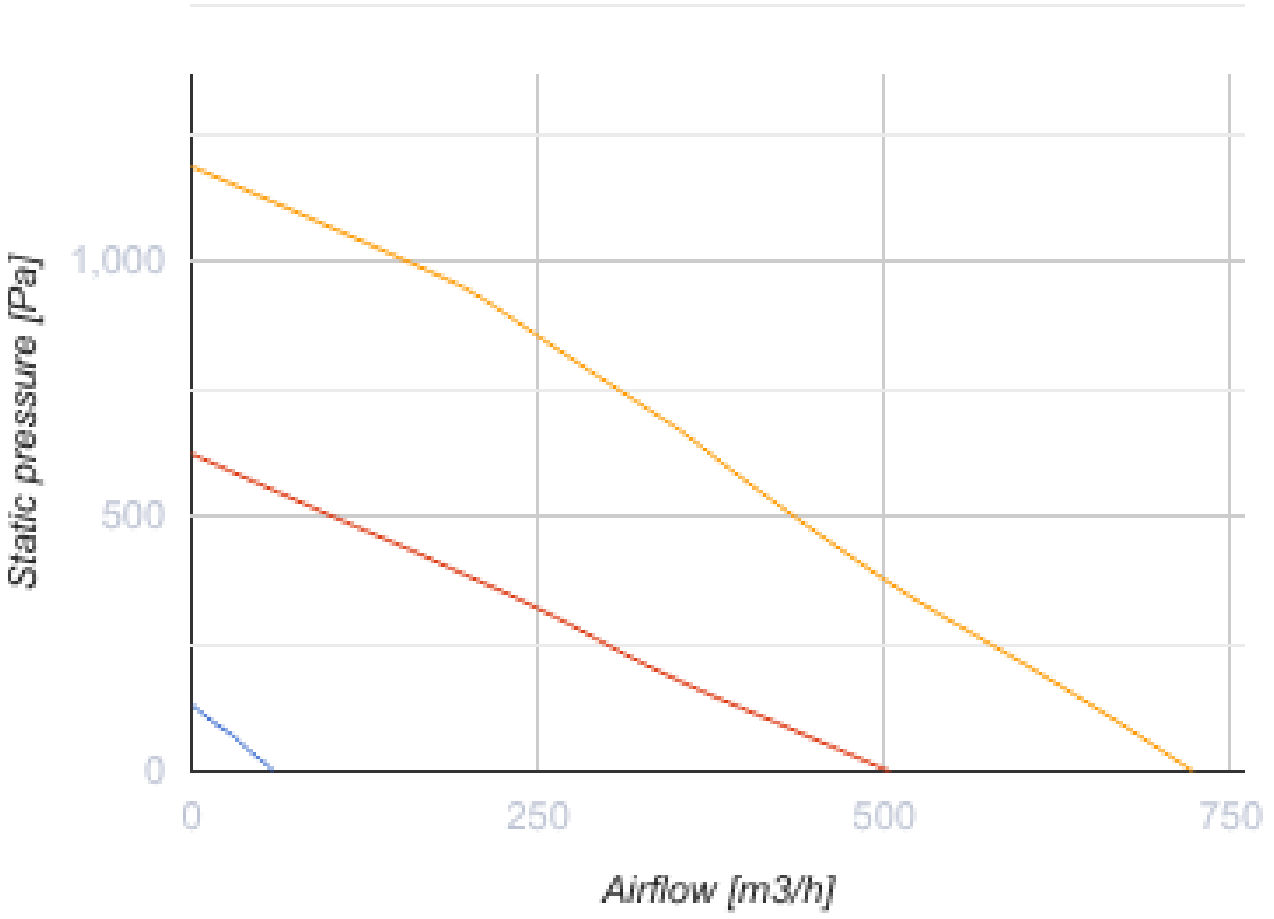

Размеры

Ø D	H	H1	L	L1	W	W1
200	885	943	711	250	830	365

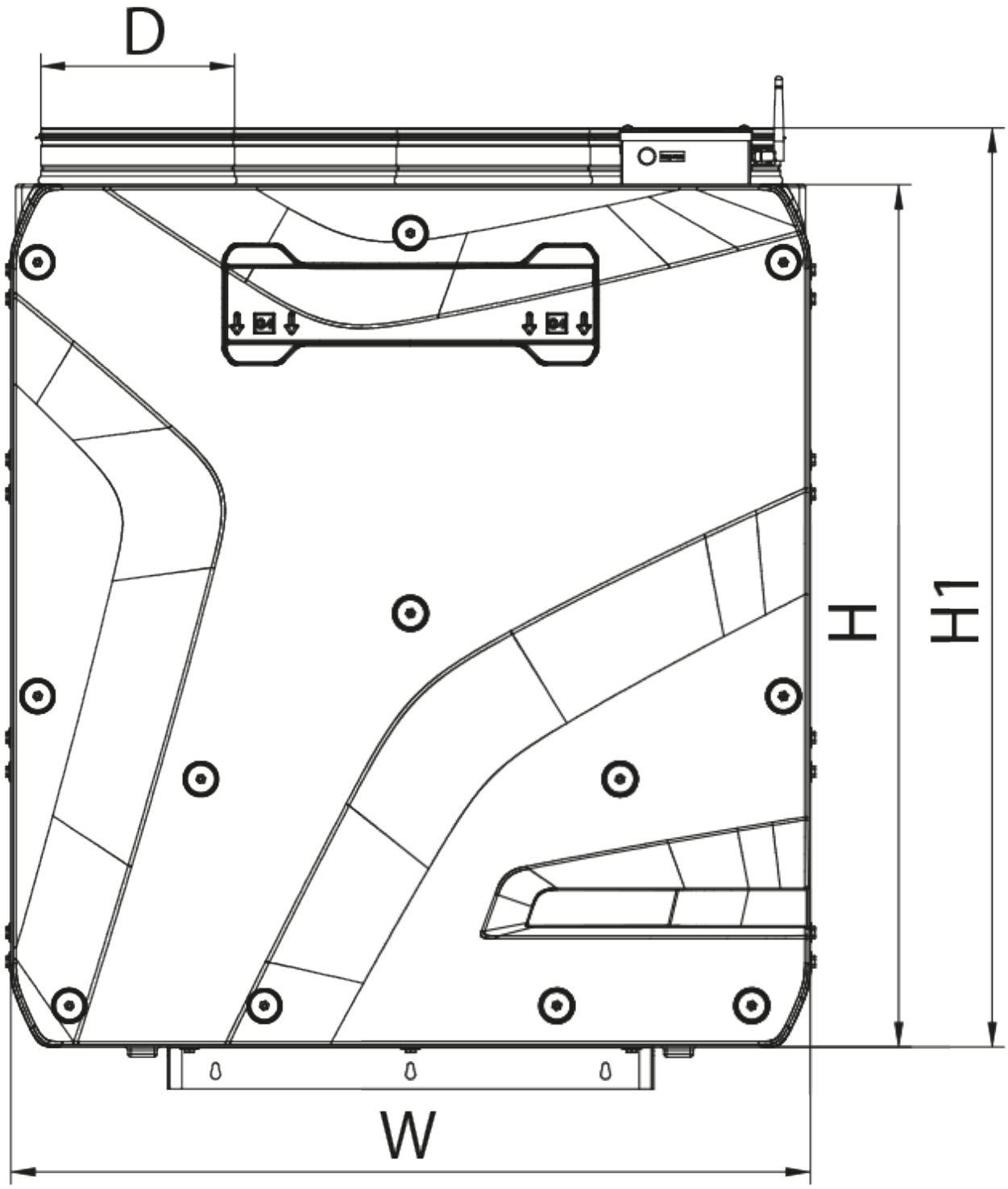
D
H
H1
W

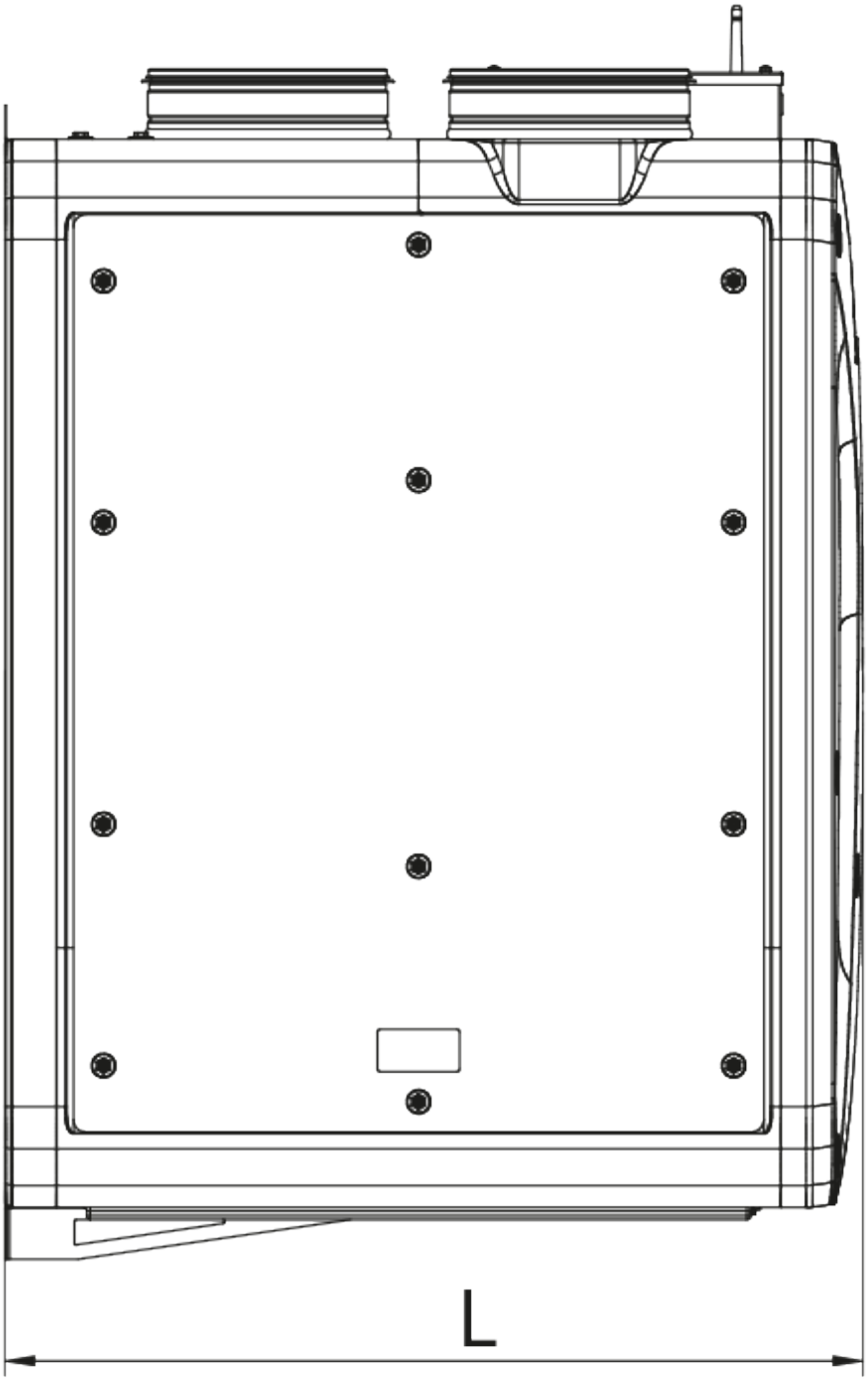
L

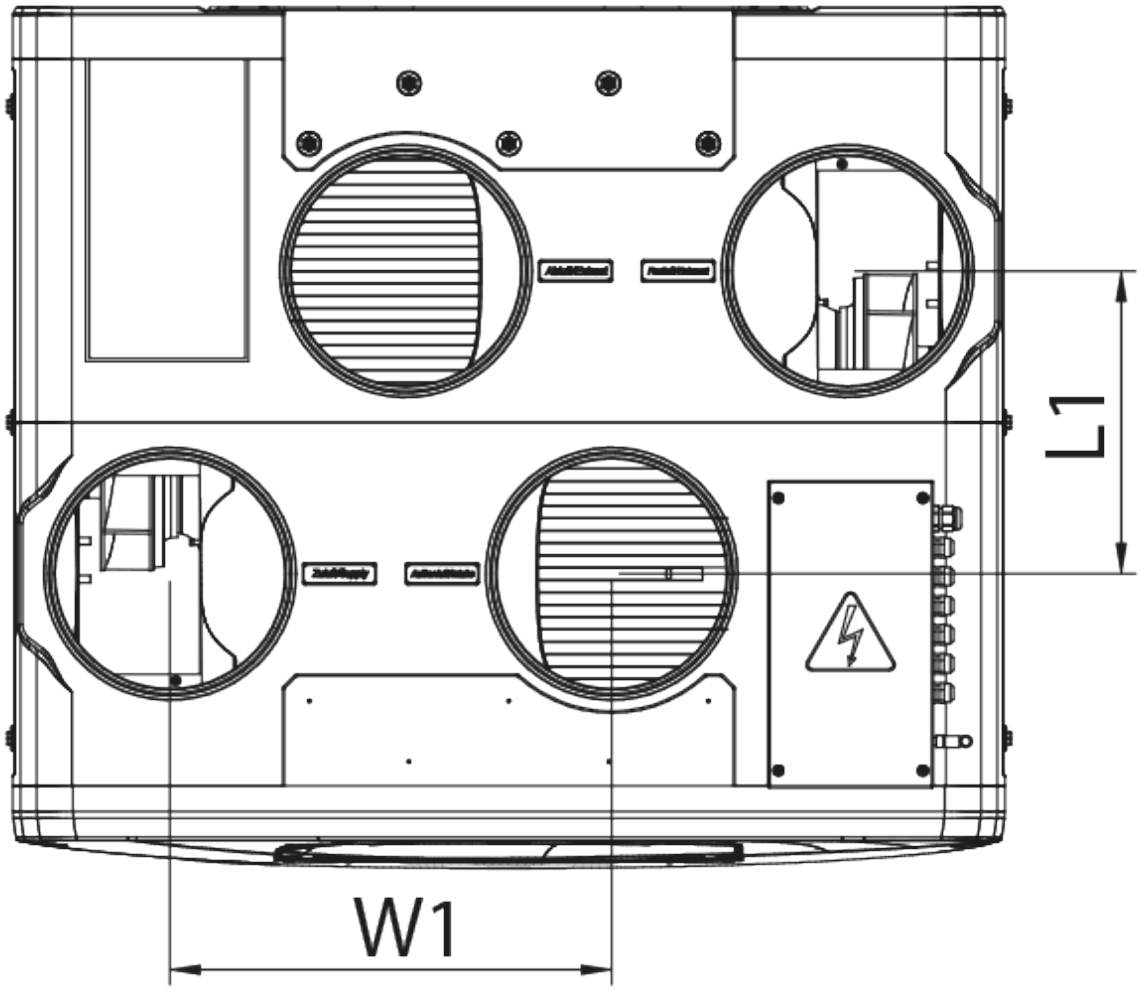
L1
W1

Экодизайн

Торговая марка	Blauberg					
Модель	Reneo S 550-E L S14					
Удельное потребление энергии (кВт.час/(м²/год))	Холодный		Умеренный		Теплый	
	-76.4	A+	-39.9	A	-16.3	E
Тип установки	Двонаправленная					
Тип привода	Переменная скорость					
Тип теплообменника	Рекуперационный					
Термоэффективность рекуперации тепла (%)	75					
Максимальный расход воздуха (м³/час)	667					
Потребляемая мощность (Вт)	341					
Эталонный объемный расход (м³/с)	0.128					
Статическое давление в исходной точке (Па)	50					
Удельный потребляемая мощность в исходной точке (Вт/(м³/час))	0.265					
Способ управления приводом	Локальное регулирование потребления					
Максимальные внутренние перетоки (%)	2.7					
Максимальные внешние утечки (%)	2.7					
Sound power level (дБ(А))	58					
Годовое потребление электричества (кВт.час/год)	Холодный		Умеренный		Теплый	
	722		185		140	
Годовое сохранение тепла (кВт.час/год)	Холодный		Умеренный		Теплый	
	8574		4383		1982	

Аксессуары

Для круглых каналов

Наименование	Фото	Описание
SD 200/600		Шумоглушители для круглых каналов
SD 200/900		Шумоглушители для круглых каналов

SD 200/1200		Шумоглушители для круглых каналов

Для круглых каналов

Наименование	Фото	Описание
VKA 200		Заслонки для круглых каналов

Датчики CO2

Наименование	Фото	Описание
CD-1		Датчики CO2
CD-2		Датчики CO2

Датчики влажности

Наименование	Фото	Описание
FS2		Датчик влажности

Другие аксессуары

Наименование	Фото	Описание
FP 596x164x60 ePM1 60% F7		Панельный фильтр F7
FP 596x164x60 Coarse 90% G4		Панельный фильтр G4

Электроприводы

Наименование	Фото	Описание

Belimo TF230		Электроприводы