

Reneo S 210 L S14

Приточно-вытяжные установки с рекуперацией тепла

• Уровень звукового давления LpA на расстоянии 3 м: 31
• Тип рекуператора: Противоточный
• Материал рекуператора: Полистирол
• Фильтр приточный: G4 / Coarse > 60% (опция: F7 / ePM1 60%)
• Фильтр вытяжной: G4 / Coarse > 60%
• В звукоизолированном корпусе
• Байпас: Ручной
• Управление: Проводная панель управления
• Материал корпуса: EPP
• Датчик влажности: Опциональный
• Датчик CO2: Опциональный

	Единица измерения	Reneo S 210 L S14
Размер подключаемого воздуховода	мм	125
Фазность	-	1
Максимальное напряжение питания	В	230
Минимальное напряжение питания	В	230
Частота сети питания	Гц	50/60
Номинальная мощность	Вт	125
Максимальный ток	А	1
Максимальный расход воздуха	м³/час	277
Уровень звукового давления LpA на расстоянии 3 м	дБ(А)	31
Эффективность рекуперации, макс	%	89
Тип рекуператора	-	Противоточный
Материал рекуператора	-	Полистирол
Вес	кг	20
Фильтр приточный	-	G4 / Coarse > 60% (опция: F7 / ePM1 60%)
Фильтр вытяжной	-	G4 / Coarse > 60%
Максимальная температура перемещаемого воздуха	°C	40
Минимальная температура перемещаемого воздуха	°C	-25
Минимальная температура окружающего воздуха	°C	1
Максимальная температура окружающего воздуха	°C	40
Класс защиты	-	IP22
Максимальна вологість повітря, що оточує	%	60

Класс защиты привода	-	IP44

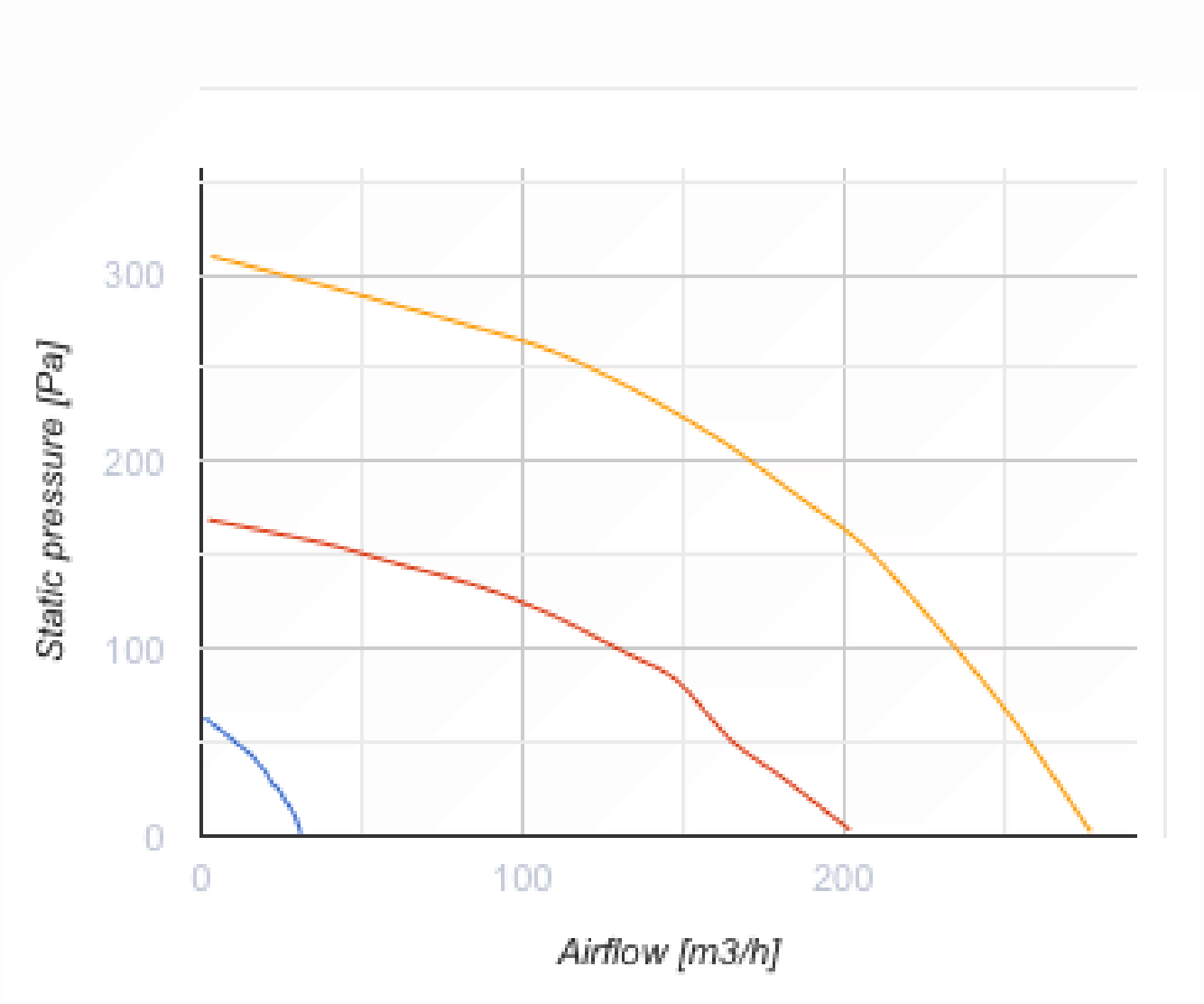

Размеры

D	H	H1	L	L1	W / B	W1 / B1
125	900	958	452	190	598	273

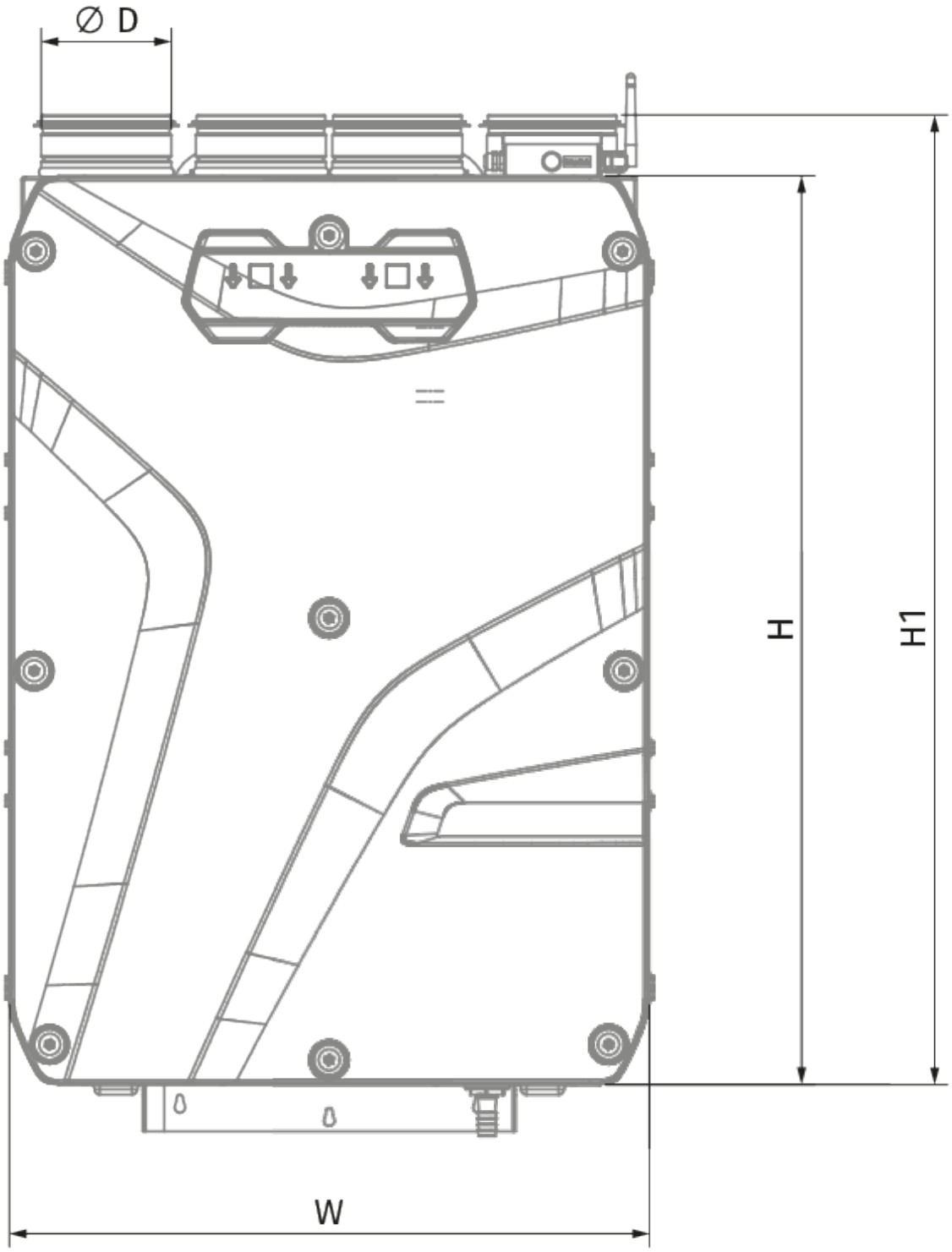
∅ D
H
H1
W

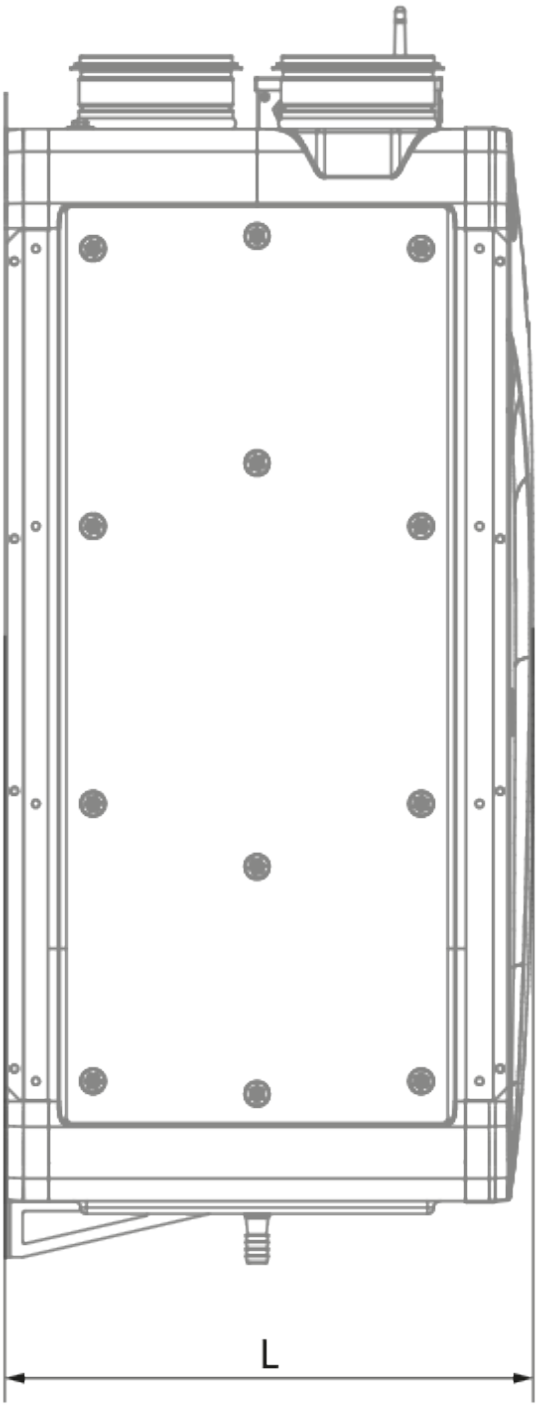
L

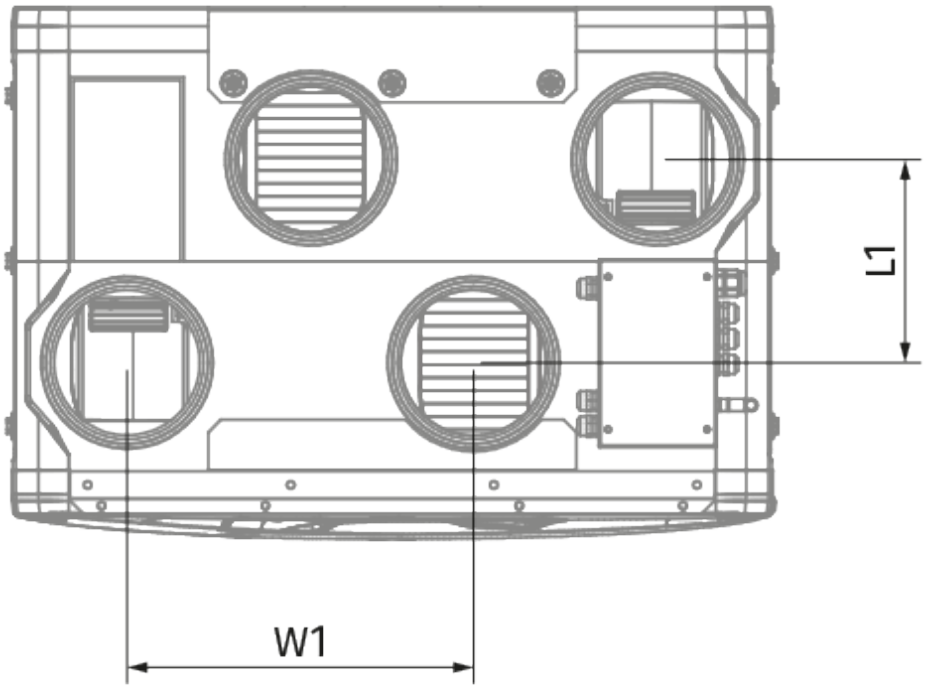
L1
W1

Экодизайн

Торговая марка	Blauberg					
Модель	Reneo S 210 L S14					
Удельное потребление энергии (кВт.час/(м²/год))	Холодный		Умеренный		Теплый	
	-81.7	A+	-42.4	A+	-17.3	E
Тип установки	Двонаправленная					
Тип привода	Переменная скорость					
Тип теплообменника	Рекуперационный					
Термоэффективность рекуперации тепла (%)	89					
Максимальный расход воздуха (м³/час)	235					
Потребляемая мощность (Вт)	96					
Эталонный объемный расход (м³/с)	0.046					
Статическое давление в исходной точке (Па)	50					
Удельный потребляемая мощность в исходной точке (Вт/(м³/час))	0.285					
Способ управления приводом	Локальное регулирование потребления					
Максимальные внутренние перетоки (%)	2.7					
Максимальные внешние утечки (%)	2.7					
Sound power level (дБ(А))	52					
Годовое потребление электричества (кВт.час/год)	Холодный		Умеренный		Теплый	
	733		196		151	
Годовое сохранение тепла (кВт.час/год)	Холодный		Умеренный		Теплый	
	9125		4664		2109	

Аксессуары

Сифон для отвода конденсата (Дренажный сифон)

Наименование	Фото	Описание
SFK 20x32		Сифон гидравлический для отвода конденсата

Для круглых каналов

Наименование	Фото	Описание

SD 125/600		Шумоглушители для круглых каналов
SD 125/900		Шумоглушители для круглых каналов
SD 125/1200		Шумоглушители для круглых каналов

Для круглых каналов

Наименование	Фото	Описание
VKA 125		Заслонки для круглых каналов

Датчики CO2

Наименование	Фото	Описание
CD-1		Датчики CO2
CD-2		Датчики CO2

Датчики влажности

Наименование	Фото	Описание
FS2		Датчик влажности

Другие аксессуары

Наименование	Фото	Описание
FP 356x100x48 ePM1 60% F7		Панельный фильтр F7

FP 356x100x48 Coarse 90% G4		Панельный фильтр G4

Электроприводы

Наименование	Фото	Описание
Belimo TF230		Электроприводы