

Reneo-Fit D 120 L S21

Подвесные приточно-вытяжные установки с рекуперацией тепла и энергии

- Уровень звукового давления LpA на расстоянии 3 м: 27
- Тип рекуператора: Противоточный
- Материал рекуператора: Полистирол
- Фильтр приточный: G4 / Coarse > 60 % (опция: F7 / ePM1 60 %)
- Фильтр вытяжной: G4 / Coarse > 60 %
- В звукоизолированном корпусе
- Догрев: Опциональный
- Преднагрев: Опциональный
- BMS протокол: ModBus
- Управление: Смартфон
- Материал корпуса: EPP
- Датчик влажности: Опциональный
- Датчик CO2: Опциональный
- Датчик PM2.5: Опциональный

	Единица измерения	Reneo-Fit D 120 L S21
Размер подключаемого воздуховода	мм	125/100
Фазность	-	1
Максимальное напряжение питания	В	230
Минимальное напряжение питания	В	230
Частота сети питания	Гц	50/60
Номинальная мощность	Вт	59
Максимальный ток	А	0.5
Максимальный расход воздуха	м³/час	156
Уровень звукового давления LpA на расстоянии 3 м	дБ(А)	27
Эффективность рекуперации, макс	%	94
Тип рекуператора	-	Противоточный
Материал рекуператора	-	Полистирол
Вес	кг	8
Фильтр приточный	-	G4 / Coarse > 60 % (опция: F7 / ePM1 60 %)
Фильтр вытяжной	-	G4 / Coarse > 60 %
Максимальная температура перемещаемого воздуха	°C	40
Минимальная температура перемещаемого воздуха	°C	-25
Минимальная температура окружающего воздуха	°C	1
Максимальная температура окружающего воздуха	°C	40

Класс защиты	-	IP22
Максимальна вологість повітря, що оточує	%	60
Класс защиты привода	-	IP44

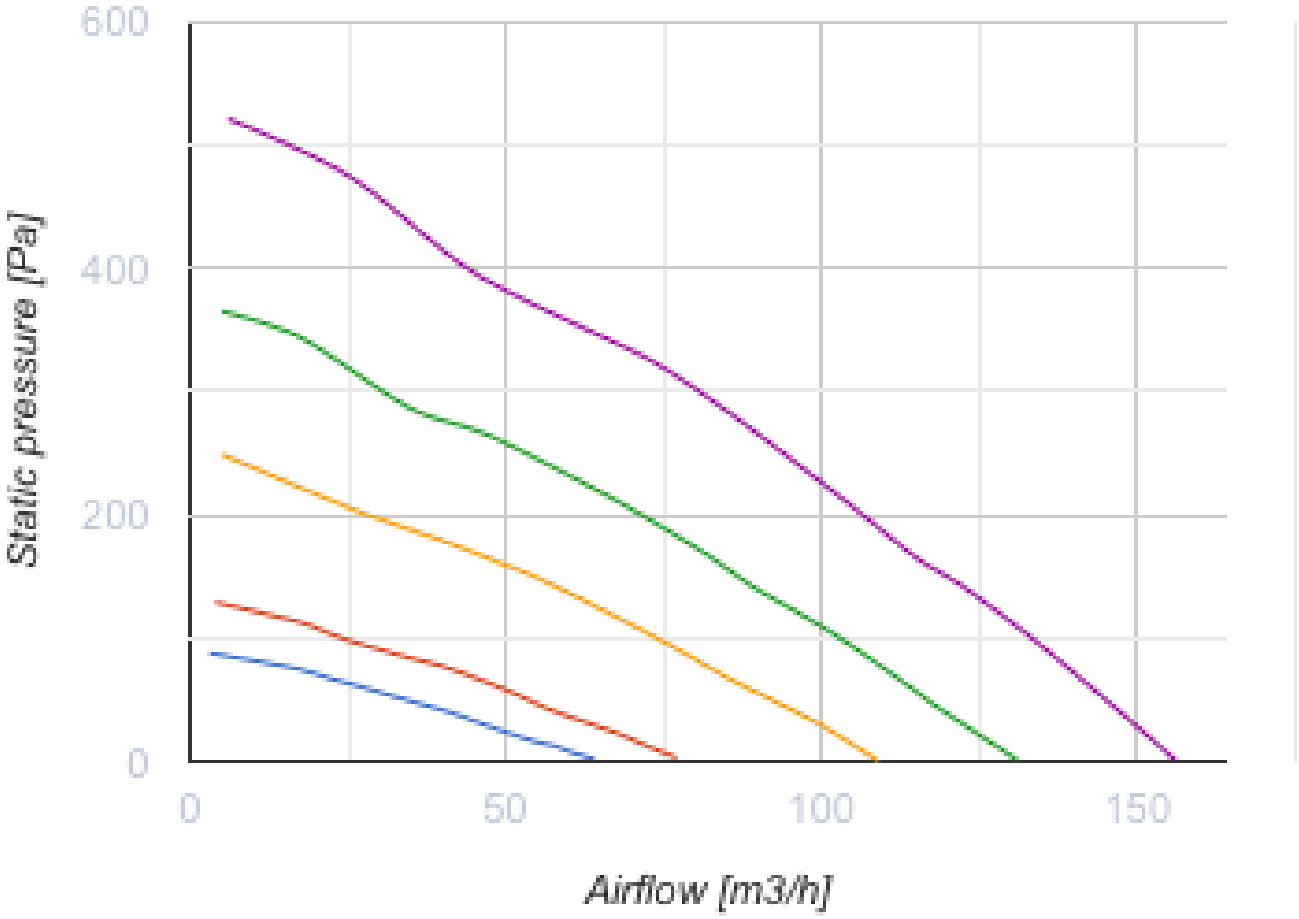

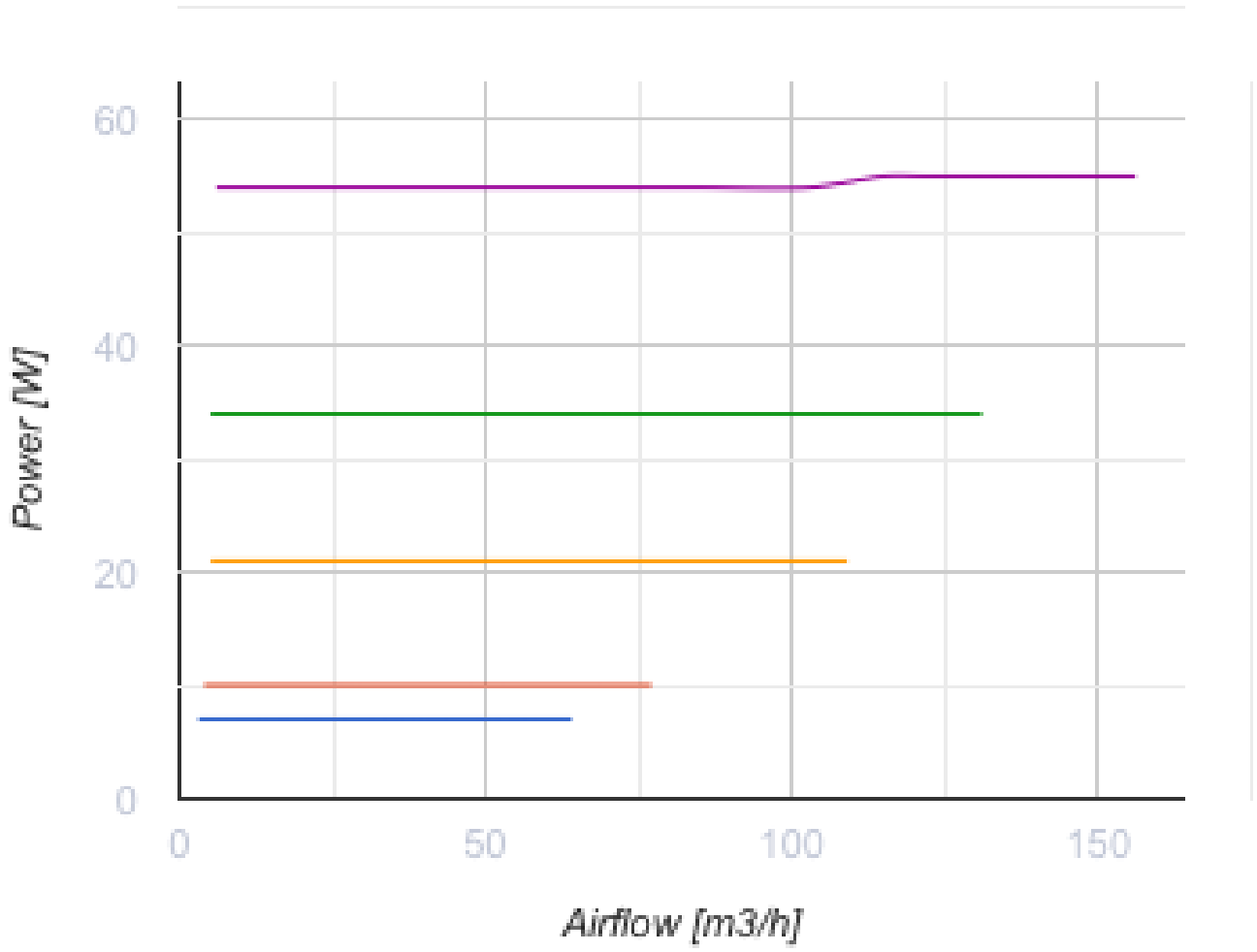

Размеры

H	L	L1	W	W1
242	530	630	520	600

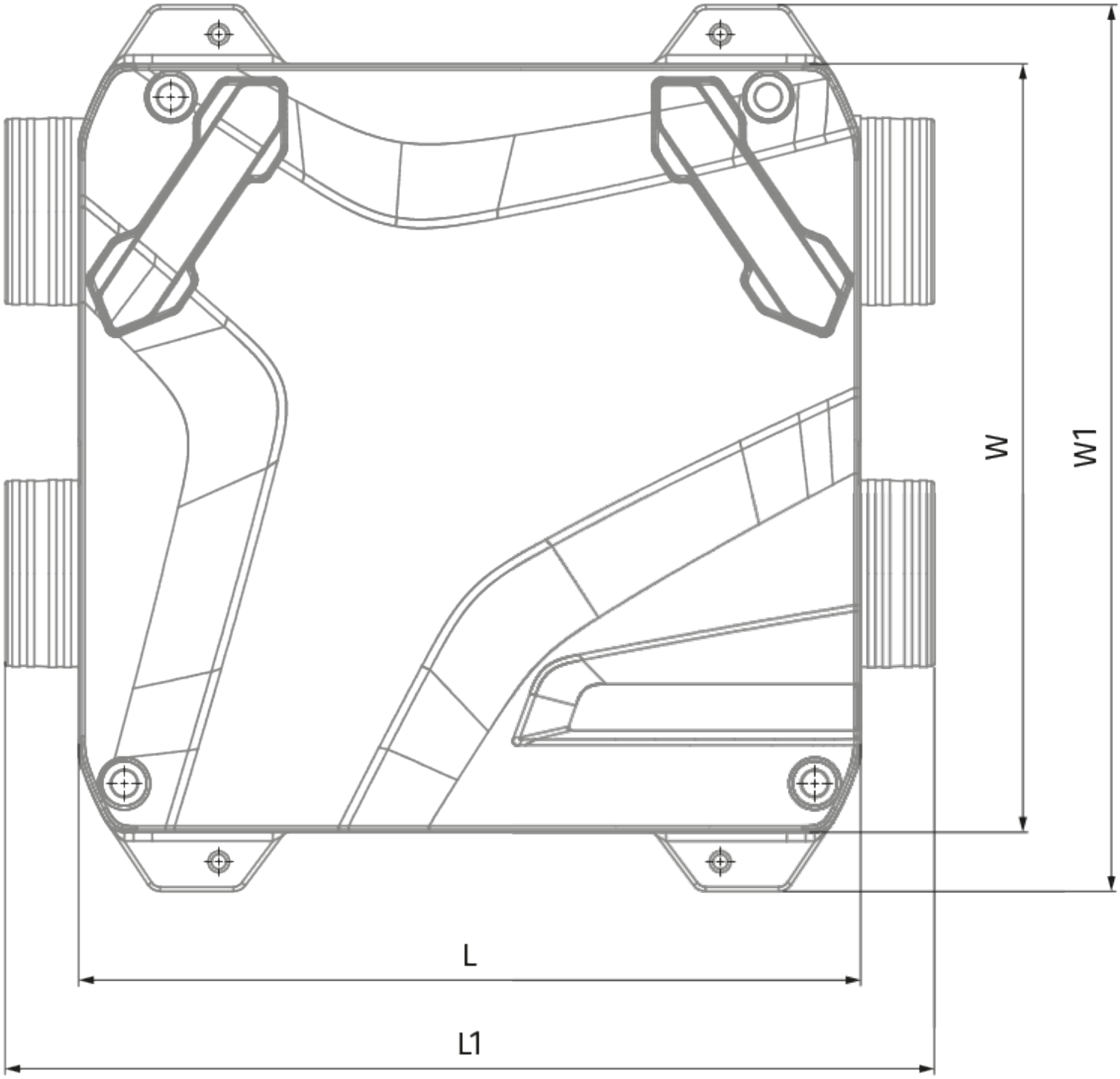
W
W1
L
L1

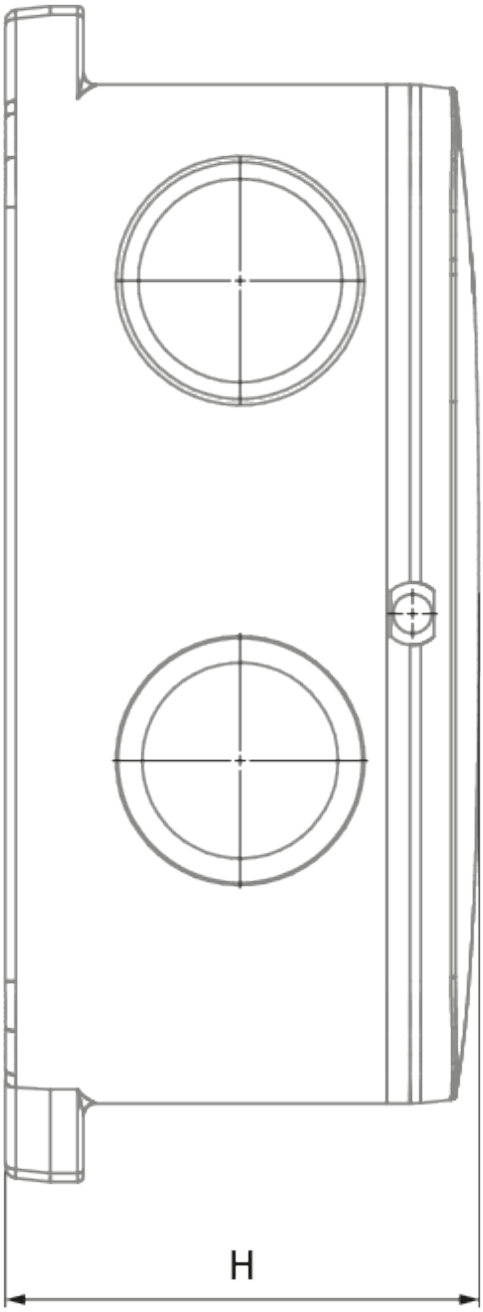
H

Экодизайн

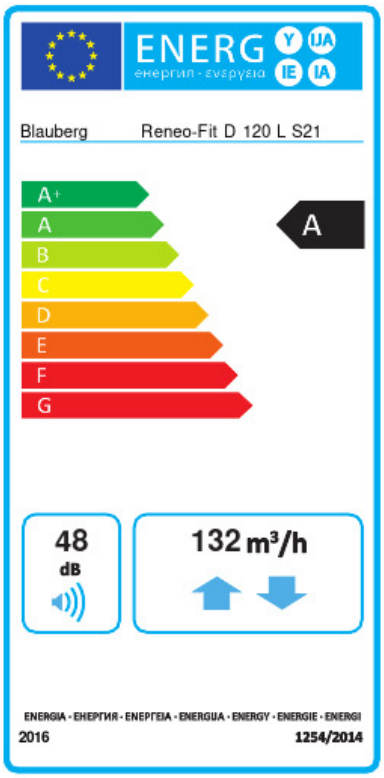

Торговая марка	Blauberg					
Модель	Reneo-Fit D 120 L S21					
Удельное потребление энергии (кВт.час/(м²/год))	Холодный		Умеренный		Теплый	
	-80.1	A+	-42	A	-17.5	E
Тип установки	Двонаправленная					
Тип привода	Переменная скорость					
Тип теплообменника	Рекуперационный					
Термоэффективность рекуперации тепла (%)	83					
Максимальный расход воздуха (м³/час)	132					
Потребляемая мощность (Вт)	113					
Эталонный объемный расход (м³/с)	0.026					
Статическое давление в исходной точке (Па)	50					
Удельный потребляемая мощность в исходной точке (Вт/(м³/час))	0.229					
Способ управления приводом	Локальное регулирование потребления					
Максимальные внутренние перетоки (%)	2.1					
Максимальные внешние утечки (%)	2.6					
Декларируемый тип вентиляционной единицы	RVU BVU					
Sound power level (дБ(A))	48					
Годовое потребление электричества (кВт.час/год)	Холодный		Умеренный		Теплый	
	703.4		166.4		121.4	
Годовое сохранение тепла (кВт.час/год)	Холодный		Умеренный		Теплый	
	8898		4548		2057	

Аксессуары

Сифон для отвода конденсата (Дренажный сифон)

Наименование	Фото	Описание
SFK 20x32		Сифон гидравлический для отвода конденсата

Для круглых каналов

Наименование	Фото	Описание
SD 125/600		Шумоглушители для круглых каналов
SD 125/900		Шумоглушители для круглых каналов
SD 125/1200		Шумоглушители для круглых каналов

Для круглых каналов

Наименование	Фото	Описание
VKA 125		Заслонки для круглых каналов

Нагреватели

Наименование	Фото	Описание
EVH 125-0.6-1 S21 V.2		Канальные электрические нагреватели преднагрева для защиты рекуператора от обмерзания
EVH 125-0.8-1 S21 V.2		Канальные электрические нагреватели преднагрева для защиты рекуператора от обмерзания
EVH 125-1.2-1 S21 V.2		Канальные электрические нагреватели преднагрева для защиты рекуператора от обмерзания
ENH 125-0.6-1 S21 V.2		Канальные электрические нагреватели догрева приточного воздуха.
ENH 125-0.8-1 S21 V.2		Канальные электрические нагреватели догрева приточного воздуха.
ENH 125-1.2-1 S21 V.2		Канальные электрические нагреватели догрева приточного воздуха.

Панели управления

Наименование	Фото	Описание
S25		LCD-панель управления проводная

S22		Панели управления
S22 Wi-Fi		Панели управления

Датчики CO2

Наименование	Фото	Описание
CD-1		Датчики CO2
CD-2		Датчики CO2
CD-3		Датчик углекислого газа

Датчики влажности

Наименование	Фото	Описание
FS2		Датчик влажности

Другие аксессуары

Наименование	Фото	Описание
FP 176x150x22 F7		Панельный фильтр F7
FP 176x150x22 G4		Панельный фильтр G4

Электроприводы

Наименование	Фото	Описание

Belimo TF230		Электроприводы